見積参考資料

工事名　Ｒ７波土　日和佐小野線　美波・北河内　道路改良工事（１）

◇経費情報◇

工種区分	道路改良工事
単価地区	美波１
単価使用年月	令和 7年 8月
施工地域・工事場所	補正無し（地方部　施工場所が一般交通等の影響を受けない場合）
前金支出割合	補正を行わない
契約保証	金銭的保証
現場環境改善費	計上しない
週休２日確保工事に係る経費補正	週休２日（月単位）

注意

「見積参考資料」は入札参加者の迅速で適正な工事費の見積りのための一資料であり、請負契約を拘束するものではない。

設計内訳書（本01）

工事名	Ｒ７波土　日和佐小野線　美波・北河内　道路改良工事（１）	事業区分 工事区分	道路新設･改築 道路改良

工事区分・工種・種別・細別	規格	単位	数量	単価	金額	数量・金額増減	摘要
道路改良		式	1				
道路土工		式	1				
掘削工		式	1				
掘削	土質:土砂,施工方法:片切掘削	m3	370				単　1号
掘削	土質:土砂,施工方法:ｵｰﾌﾟﾝｶｯﾄ,押土:有り,施工数量:普通土30,000m3未満又は湿地軟弱土	m3	1,100				単　2号
掘削	土質:軟岩,施工方法:ｵｰﾌﾟﾝｶｯﾄ,障害:無し,施工数量:1,000m3未満	m3	200				単　3号
土砂等運搬工		式	1				
土砂等積込・運搬	L=3.4km	m3	10,900				単　4号
路体盛土工		式	1				
路体(築堤)盛土	施工幅員:2.5m未満	m3	430				単　5号
路体(築堤)盛土	施工幅員:2.5m以上4.0m未満	m3	430				単　6号
路体(築堤)盛土	施工幅員:4.0m以上	m3	14,000				単　7号
押土(ﾙｰｽﾞ)	土質:土砂	m3	2,000				単　8号

設計内訳書（本01）

工事名	Ｒ７波土　日和佐小野線　美波・北河内　道路改良工事（１）	事業区分 工事区分	道路新設･改築 道路改良

工事区分・工種・種別・細別	規格	単位	数量	単価	金額	数量・金額増減	摘要
路床盛土工		式	1				
路床盛土	施工幅員:2.5m未満	m3	100				単　9号
路床盛土	施工幅員:2.5m以上4.0m未満	m3	360				単　10号
路床盛土	施工幅員:4.0m以上	m3	980				単　11号
法面整形工		式	1				
法面整形(切土部)	現場制約:無し,土質:ﾚｷ質土､砂及び砂質土､粘性土	m2	160				単　12号
法面整形(盛土部)	法面締固め:有り,現場制約:無し	m2	2,770				単　13号
法面工		式	1				
植生工		式	1				
植生基材吹付	吹付厚:3cm,工種区分:植生基材吹付工,施工規模:100m2以上250m2未満	m2	190				単　14号
防草シート工		式	1				
防草シート	時間的制約なし、露出、条件Ⅱ、法面部(1:2.0以下)	m2	2,610				単　15号
擁壁工		式	1				

設計内訳書（本01）

工事名	Ｒ７波土　日和佐小野線　美波・北河内　道路改良工事（１）	事業区分 工事区分	道路新設･改築 道路改良

工事区分・工種・種別・細別	規格	単位	数量	単価	金額	数量・金額増減	摘要
作業土工		式	1				
床掘り(掘削)	土質:土砂	m3	50				単　16号
床掘り(掘削)	土質:軟岩	m3	20				単　17号
埋戻し	土質:土砂	m3	40				単　18号
基面整正		m2	5				単　19号
場所打擁壁工(構造物単位)		式	1				
重力式擁壁 1号	擁壁平均高さ:1mを超え2m未満,本体ｺﾝｸﾘｰﾄ規格:18-8-40(高炉)	m3	3				単　20号
重力式擁壁 3号	擁壁平均高さ:1mを超え2m未満,本体ｺﾝｸﾘｰﾄ規格:18-8-40(高炉)	m3	3				単　21号
もたれ式擁壁	本体ｺﾝｸﾘｰﾄ規格:18-8-40(高炉)	m3	190				単　22号
ﾍﾟｰﾗｲﾝｺﾝｸﾘｰﾄ	ｺﾝｸﾘｰﾄ規格:18-8-40(高炉)	m3	4				単　23号
石･ﾌﾞﾛｯｸ積(張)工		式	1				
作業土工		式	1				
床掘り(掘削)	土質:土砂	m3	30				単　24号

設計内訳書（本01）

工事名	Ｒ７波土　日和佐小野線　美波・北河内　道路改良工事（１）	事業区分 工事区分	道路新設･改築 道路改良

工事区分・工種・種別・細別	規格	単位	数量	単価	金額	数量・金額増減	摘要
埋戻し	土質:土砂	m3	20				単　25号
基面整正		m2	20				単　26号
ｺﾝｸﾘｰﾄﾌﾞﾛｯｸ工(ｺﾝｸﾘｰﾄﾌﾞﾛｯｸ積)		式	1				
現場打基礎ｺﾝｸﾘｰﾄ	ｺﾝｸﾘｰﾄ規格:18-8-40(高炉),底幅:75cm,高さ:20cm	m	22				単　27号
ｺﾝｸﾘｰﾄ(間知)ﾌﾞﾛｯｸ積	ﾌﾞﾛｯｸ規格:300	m2	65				単　28号
胴込･裏込ｺﾝｸﾘｰﾄ	ｺﾝｸﾘｰﾄ規格:18-8-25(高炉)	m3	24				単　29号
胴込･裏込材(砕石)	砕石規格:再生砕石 RC-40	m3	14				単　30号
目地板	目地板の種類:瀝青質目地板t=10	m2	3				単　31号
足場		掛m2	60				単　32号
現場打天端ｺﾝｸﾘｰﾄ	ｺﾝｸﾘｰﾄ規格:18-8-25(高炉)	m3	2				単　33号
ｶﾙﾊﾞｰﾄ工		式	1				
ﾌﾟﾚｷｬｽﾄｶﾙﾊﾞｰﾄ工		式	1				
ﾌﾟﾚｷｬｽﾄﾎﾞｯｸｽ	内幅:0.8m,内高:0.8m	m	9.4				単　34号

設計内訳書（本01）

工事名	Ｒ７波土　日和佐小野線　美波・北河内　道路改良工事（１）	事業区分 工事区分	道路新設･改築 道路改良

工事区分・工種・種別・細別	規格	単位	数量	単価	金額	数量・金額増減	摘要
排水構造物工		式	1				
作業土工 側溝・集水桝		式	1				
床掘り(掘削)	土質:軟岩	m3	8				単　35号
床掘り	土質:土砂	m3	220				単　36号
床掘り 1m以上2m未満	土質:土砂	m3	220				単　37号
埋戻し w<1.0m	土質:土砂	m3	40				単　38号
埋戻し 1m≦W<4m	土質:土砂	m3	10				単　39号
埋戻し 4.0m≦w	土質:土砂	m3	90				単　40号
基面整正		m2	570				単　41号
作業土工 横断排水工		式	1				
床掘り	土質:土砂	m3	270				単　42号
埋戻し 4.0m≦w	土質:土砂	m3	150				単　43号
基面整正		m2	210				単　44号

設計内訳書（本01）

工事名	Ｒ７波土　日和佐小野線　美波・北河内　道路改良工事（１）	事業区分 工事区分	道路新設･改築 道路改良

工事区分・工種・種別・細別	規格	単位	数量	単価	金額	数量・金額増減	摘要
側溝工		式	1				
ﾌﾟﾚｷｬｽﾄU型側溝 1-1号U型側溝 砕石有	U型側溝規格:3種-300	m	340				単　45号
ﾌﾟﾚｷｬｽﾄU型側溝 1-2号U型側溝 砕石無	U型側溝規格:3種-300	m	4				単　46号
ﾌﾟﾚｷｬｽﾄU型側溝 2-1号U型側溝 砕石有	U型側溝規格:3種-300	m	21				単　47号
ﾌﾟﾚｷｬｽﾄU型側溝 2-2号U型側溝 砕石無	U型側溝規格:3種-300	m	23				単　48号
ﾌﾟﾚｷｬｽﾄU型側溝 1-1～3号U型水路	U型側溝規格:PU1-B300×H300	m	218				単　49号
管渠工		式	1				
暗渠排水管 1号暗渠	作業区分:据付,管種別:波状管,管径:200mm	m	240				単　50号
鉄筋ｺﾝｸﾘｰﾄ台付管 1号道路横断管	管規格:重圧管φ800、2種	m	18.2				単　51号
鉄筋ｺﾝｸﾘｰﾄ台付管 2号道路横断管	管規格:重圧管φ800、2種	m	39.4				単　52号
鉄筋ｺﾝｸﾘｰﾄ台付管 1号管渠	管規格:特圧管φ300、2種	m	7.3				単　53号
集水桝･ﾏﾝﾎｰﾙ工		式	1				
現場打ち集水桝 1号集水桝	集水桝･街渠桝種類:現場打材,ｺﾝｸﾘｰﾄ規格:18-8-25(高炉),法面作業補正:無し	箇所	1				単　54号

設計内訳書（本01）

工事名	Ｒ７波土　日和佐小野線　美波・北河内　道路改良工事（１）	事業区分 工事区分	道路新設･改築 道路改良

工事区分・工種・種別・細別	規格	単位	数量	単価	金額	数量・金額増減	摘要
現場打ち集水桝 2号集水桝	集水桝･街渠桝種類:現場打材,ｺﾝｸﾘｰﾄ規格:18-8-40(高炉),法面作業補正:無し	箇所	1				単　55号
現場打ち集水桝 3号集水桝・縦排水	集水桝･街渠桝種類:現場打材,ｺﾝｸﾘｰﾄ規格:18-8-40(高炉)	箇所	1				単　56号
現場打ち集水桝 4号集水桝・縦排水	集水桝･街渠桝種類:現場打材,ｺﾝｸﾘｰﾄ規格:18-8-40(高炉),法面作業補正:無し	箇所	1				単　57号
現場打ち集水桝 5号集水桝	集水桝･街渠桝種類:現場打材,ｺﾝｸﾘｰﾄ規格:18-8-40(高炉)	箇所	1				単　58号
現場打ち集水桝 6号集水桝	集水桝･街渠桝種類:現場打材,ｺﾝｸﾘｰﾄ規格:18-8-40(高炉),法面作業補正:無し	箇所	1				単　59号
現場打ち集水桝 7号集水桝	集水桝･街渠桝種類:現場打材,ｺﾝｸﾘｰﾄ規格:18-8-40(高炉),法面作業補正:無し	箇所	1				単　60号
現場打ち集水桝 8号集水桝	集水桝･街渠桝種類:現場打材,ｺﾝｸﾘｰﾄ規格:18-8-40(高炉)	箇所	1				単　61号
現場打ち集水桝 9号集水桝	集水桝･街渠桝種類:現場打材,ｺﾝｸﾘｰﾄ規格:18-8-40(高炉),法面作業補正:無し	箇所	1				単　62号
現場打ち街渠桝 1号街渠桝	集水桝･街渠桝種類:現場打材,ｺﾝｸﾘｰﾄ規格:18-8-40(高炉),法面作業補正:無し	箇所	1				単　63号
現場打ち街渠桝 2号街渠桝	集水桝･街渠桝種類:現場打材,ｺﾝｸﾘｰﾄ規格:18-8-40(高炉),法面作業補正:無し	箇所	1				単　64号
現場打ち街渠桝 3号街渠桝	集水桝･街渠桝種類:現場打材,ｺﾝｸﾘｰﾄ規格:18-8-40(高炉),法面作業補正:無し	箇所	1				単　65号
現場打ち街渠桝 4号街渠桝	集水桝･街渠桝種類:現場打材,ｺﾝｸﾘｰﾄ規格:18-8-40(高炉),法面作業補正:無し	箇所	1				単　66号
現場打ち集水桝 1号道路横断管上流桝	ｺﾝｸﾘｰﾄ規格:18-8-40(高炉)	箇所	1				単　67号

設計内訳書（本01）

工事名	Ｒ７波土　日和佐小野線　美波・北河内　道路改良工事（１）	事業区分 工事区分	道路新設･改築 道路改良

工事区分・工種・種別・細別	規格	単位	数量	単価	金額	数量・金額増減	摘要
現場打ち集水桝 2号道路横断管下流桝	ｺﾝｸﾘｰﾄ規格:18-8-40(高炉)	箇所	1				単　68号
蓋	蓋種類:各種	式	1				内　1号
場所打水路工		式	1				
現場打水路 6号U型水路	内幅(複単不使用の場合):980mm, 内高(複単不使用の場合):700mm, ｺﾝｸﾘｰﾄ規格:18-8-40(高炉)	m	9				単　69号
現場打水路 7号U型水路	内幅(複単不使用の場合):1200mm, 内高(複単不使用の場合):1000mm～1150mm, ｺﾝｸﾘｰﾄ規格:18-8-40(高炉)	m	20				単　70号
現場打水路 8号U型水路	内幅(複単不使用の場合):1200mm, 内高(複単不使用の場合):1000mm～1150mm, ｺﾝｸﾘｰﾄ規格:18-8-40(高炉)	m	85				単　71号
現場打水路 10号U型水路	内幅(複単不使用の場合):800mm, 内高(複単不使用の場合):490mm, ｺﾝｸﾘｰﾄ規格:18-8-40(高炉)	m	2				単　72号
現場打水路 11号U型水路		m	2				単　73号
現場打水路 1-2号小段排水溝		m	98				単　74号
現場打水路 3号小段排水溝		m	25				単　75号
現場打水路 1号道路横断管上流水路部		箇所	1				単　76号
現場打水路 1号道路横断管下流水路部		箇所	1				単　77号
現場打水路 取合水路接続部		箇所	1				単　78号

設計内訳書（本01）

工事名	Ｒ７波土　日和佐小野線　美波・北河内　道路改良工事（１）	事業区分 工事区分	道路新設･改築 道路改良

工事区分・工種・種別・細別	規格	単位	数量	単価	金額	数量・金額増減	摘要
水路敷ｺﾝｸﾘｰﾄ		m	2				単　79号
釜場張ｺﾝｸﾘｰﾄ		m2	57				単　80号
排水工		式	1				
小段排水 1-1号・4号小段排水溝	U型側溝の種類:各種,内幅:300mm,内高:200mm	m	158				単　81号
小段排水 2号小段排水溝	U型側溝の種類:各種,内幅:300mm,内高:200mm	m	19				単　82号
水平排水層	t=300	m	195				単　83号
基盤排水層	t=500	m	100				単　84号
縦排水 3号U型水路	U型側溝の種類:各種,内幅:250mm,内高:175mm	m	16				単　85号
縦排水 4号U型水路	B250×H313	m	2				単　86号
縦排水 5号U型水路	B250×H313	m	0.5				単　87号
縦排水 9号U型水路	U型側溝の種類:各種,内幅:800mm,内高:490mm	m	15				単　88号
吐け口 1号		箇所	1				単　89号
縦排水 2号縦排水溝		式	1				内　2号

設計内訳書（本01）

工事名	Ｒ７波土　日和佐小野線　美波・北河内　道路改良工事（１）	事業区分 工事区分	道路新設･改築 道路改良

工事区分・工種・種別・細別	規格	単位	数量	単価	金額	数量・金額増減	摘要
落石雪害防止工		式	1				
落石防護柵工		式	1				
ﾛｰﾌﾟ・金網	柵高:2.5m,規格･仕様:H=2.5m,厚ﾒｯｷ:無し	m	45				単　90号
支柱 中間支柱	支柱形式:中間支柱,施工区分:中間支柱,規格･仕様:柵高2.50m ﾒｯｷ	本	15				単　91号
支柱	支柱形式:端末支柱,施工区分:端末支柱,規格･仕様:柵高2.50m ﾒｯｷ	本	2				単　92号
防護柵工		式	1				
路側防護柵工		式	1				
ｶﾞｰﾄﾞﾚｰﾙ	ｶﾞｰﾄﾞﾚｰﾙ規格(標準型･土中用):塗装品 Gr-C-4E,施工規模:100m以上,曲線部補正:無	m	295				単　93号
ｶﾞｰﾄﾞﾚｰﾙ	ｶﾞｰﾄﾞﾚｰﾙ規格(標準型･Co用):塗装品 Gr-C-2B,施工規模:100m以上,曲線部補正:無	m	50				単　94号
転落防止柵	P種 H=1.1m 土中建込用	m	21				単　95号
立入防止柵工		式	1				
金網・支柱・基礎	基礎種別：基礎ブロック、支柱柵高：1.0m、支柱間隔：2m	m	12				単　96号
門扉	門扉種別：両開き	基	1				単　97号

設計内訳書（本01）

工事名	Ｒ７波土　日和佐小野線　美波・北河内　道路改良工事（１）	事業区分 工事区分	道路新設･改築 道路改良

工事区分・工種・種別・細別	規格	単位	数量	単価	金額	数量・金額増減	摘要
仮設工		式	1				
工事用道路工		式	1				
土のう 撤去	大型土のう規格:耐候性土のう	袋	424				単　98号
直接工事費		式	1				
共通仮設		式	1				
共通仮設費（率計上）		式	1				
純工事費		式	1				
現場管理費		式	1				
工事原価		式	1				
一般管理費等		式	1				
工事価格		式	1				
消費税額及び地方消費税額		式	1				
工事費計		式	1				

設計内訳書（附01）

工事名	Ｒ７波土　日和佐小野線　美波・北河内　道路改良工事（１）	事業区分 工事区分	道路新設･改築 道路改良

工事区分・工種・種別・細別	規格	単位	数量	単価	金額	数量・金額増減	摘要
道路改良		式	1				
排水構造物工		式	1				
場所打水路工		式	1				
現場打水路 取合水路		箇所	1				単　99号
現場打水路 復旧水路		箇所	1				単 100号
直接工事費		式	1				
共通仮設		式	1				
共通仮設費（率計上）		式	1				
純工事費		式	1				
現場管理費		式	1				
工事原価		式	1				
一般管理費等		式	1				
工事価格		式	1				

設計内訳書（附01）

工事名	Ｒ７波土　日和佐小野線　美波・北河内　道路改良工事（１）	事業区分 工事区分	道路新設･改築 道路改良

工事区分・工種・種別・細別	規格	単位	数量	単価	金額	数量・金額増減	摘要
消費税額及び地方消費税額		式	1				
工事費計		式	1				

一式当り内訳書

単価使用年月	2025.08
歩掛適用年月	2025.08
労務調整係数	1.000-00000　0.0　0

内　1号	蓋	蓋種類:各種	

名称・規格	条件	単位	数量	単価	金額	数量・金額増減	摘要
鋼製ます蓋 T-25、桝穴1100×1100用		組	1				
鋼製ます蓋 T-25、桝穴400×500用180°　開閉		組	1				
鋼製ます蓋 T-25、ボルト固定、桝穴500x500用		組	1				
鋼製ます蓋 T-25、T-25,400×400用		組	4				
合計							

一式当り内訳書

単価使用年月	2025.08
歩掛適用年月	2025.08
労務調整係数	1.000-00000　0.0　0

内　2号	縦排水 2号縦排水溝						
名称・規格	条件	単位	数量	単価	金額	数量・金額増減	摘要
型枠	一般型枠,小型構造物	m2	5				
水路蓋、縞鋼板t=3.2		枚	3				
あと施工アンカー、M16		本	20				
合計							

1次単価表

単価使用年月	2025.08
歩掛適用年月	2025.08
労務調整係数	1.000-00000　0.0　0

単　1号	掘削	土質:土砂,施工方法:片切掘削	単位	m3	単位数量	1	単価	

名称・規格	条件	単位	数量	単価	金額	摘要
掘削	土砂,片切掘削	m3	1			
合計						
単価						円／m3

1次単価表

単価使用年月	2025.08
歩掛適用年月	2025.08
労務調整係数	1.000-00000　0.0　0

単　2号	掘削	土質:土砂,施工方法:ｵｰﾌﾟﾝｶｯﾄ,押土:有り,施工数量:普通土30,000m3未満又は湿地軟弱土	単位	m3	単位数量	1	単価	

名称・規格	条件	単位	数量	単価	金額	摘要
掘削	土砂,ｵｰﾌﾟﾝｶｯﾄ,有り,普通土30,000m3未満･湿地軟弱土	m3	1			
合計						
単価						円／m3

1次単価表

単価使用年月	2025.08
歩掛適用年月	2025.08
労務調整係数	1.000-00000　0.0　0

単　3号	掘削	土質:軟岩,施工方法:ｵｰﾌﾟﾝｶｯﾄ,障害:無し,施工数量:1,000m3未満	単位	m3	単位数量	1	単価	

名称・規格	条件	単位	数量	単価	金額	摘要
掘削	軟岩,ｵｰﾌﾟﾝｶｯﾄ,無し,1,000m3未満,無し,有り	m3	1			
合計						
単価						円／m3

1次単価表

単価使用年月	2025.08
歩掛適用年月	2025.08
労務調整係数	1.000-00000　0.0　0

単　4号	土砂等積込・運搬	L=3.4km	単位	m3	単位数量	1	単価	

名称・規格	条件	単位	数量	単価	金額	摘要
積込(ﾙｰｽﾞ)	土砂,土量50,000m3未満	m3	1			
土砂等運搬	標準,ﾊﾞｯｸﾎｳ山積0.8m3(平積0.6m3),土砂(岩塊･玉石混り土含む),無し,4.0km以下	m3	1			
合計						
単価						円／m3

１次単価表

単価使用年月	2025.08
歩掛適用年月	2025.08
労務調整係数	1.000-00000　0.0　0

単　5号	路体(築堤)盛土	施工幅員:2.5m未満	単位	m3	単位数量	1	単価	

名称・規格	条件	単位	数量	単価	金額	摘要
路体(築堤)盛土	2.5m未満	m3	1			
合計						
単価						円／m3

１次単価表

単価使用年月	2025.08
歩掛適用年月	2025.08
労務調整係数	1.000-00000　0.0　0

単　6号	路体(築堤)盛土	施工幅員:2.5m以上4.0m未満	単位	m3	単位数量	1	単価	

名称・規格	条件	単位	数量	単価	金額	摘要
路体(築堤)盛土	2.5m以上4.0m未満	m3	1			
合計						
単価						円／m3

1次単価表

単価使用年月	2025.08
歩掛適用年月	2025.08
労務調整係数	1.000-00000　0.0　0

単　7号	路体(築堤)盛土	施工幅員:4.0m以上	単位	m3	単位数量	1	単価	

名称・規格	条件	単位	数量	単価	金額	摘要
路体(築堤)盛土	4.0m以上,20,000m3未満,無し	m3	1			
合計						
単価						円／m3

1次単価表

単価使用年月	2025.08
歩掛適用年月	2025.08
労務調整係数	1.000-00000　0.0　0

単　8号	押土(ﾙｰｽﾞ)	土質:土砂	単位	m3	単位数量	1	単価	

名称・規格	条件	単位	数量	単価	金額	摘要
押土(ﾙｰｽﾞ)	土砂	m3	1			
合計						
単価						円／m3

１次単価表

単価使用年月	2025.08
歩掛適用年月	2025.08
労務調整係数	1.000-00000　0.0　0

単　9号	路床盛土	施工幅員:2.5m未満	単位	m3	単位数量	1	単価	

名称・規格	条件	単位	数量	単価	金額	摘要
路床盛土	2.5m未満	m3	1			
合計						
単価						円／m3

１次単価表

単価使用年月	2025.08
歩掛適用年月	2025.08
労務調整係数	1.000-00000　0.0　0

単　10号	路床盛土	施工幅員:2.5m以上4.0m未満	単位	m3	単位数量	1	単価	

名称・規格	条件	単位	数量	単価	金額	摘要
路床盛土	2.5m以上4.0m未満	m3	1			
合計						
単価						円／m3

1次単価表

単価使用年月	2025.08
歩掛適用年月	2025.08
労務調整係数	1.000-00000　0.0　0

単　11号	路床盛土	施工幅員:4.0m以上	単位	m3	単位数量	1	単価	

名称・規格	条件	単位	数量	単価	金額	摘要
路床盛土	4.0m以上,20,000m3未満,無し	m3	1			
合計						
単価						円／m3

1次単価表

単価使用年月	2025.08
歩掛適用年月	2025.08
労務調整係数	1.000-00000　0.0　0

単　12号	法面整形(切土部)	現場制約:無し,土質:ﾚｷ質土、砂及び砂質土、粘性土	単位	m2	単位数量	1	単価	

名称・規格	条件	単位	数量	単価	金額	摘要
法面整形	切土部,無し,ﾚｷ質土、砂及び砂質土、粘性土,全ての費用	m2	1			
合計						
単価						円／m2

1次単価表

単価使用年月	2025.08
歩掛適用年月	2025.08
労務調整係数	1.000-00000　0.0　0

単　13号	法面整形(盛土部)	法面締固め:有り,現場制約:無し	単位	m2	単位数量	1	単価	

名称・規格	条件	単位	数量	単価	金額	摘要
法面整形	盛土部,有り,無し,ﾚｷ質土、砂及び砂質土、粘性土,全ての費用	m2	1			
合計						
単価						円／m2

1次単価表

単価使用年月	2025.08
歩掛適用年月	2025.08
労務調整係数	1.000-00000　0.0　0

単　14号	植生基材吹付	吹付厚:3cm,工種区分:植生基材吹付工,施工規模:100m2以上250m2未満	単位	m2	単位数量	1	単価	

名称・規格	条件	単位	数量	単価	金額	摘要
機械播種施工による植生工	植生基材吹付工,3cm,100m2以上250m2未満,無,無,無	m2	1			単 101号
合計						
単価						円／m2

1次単価表

単価使用年月	2025.08
歩掛適用年月	2025.08
労務調整係数	1.000-00000　0.0　0

単　15号	防草シート	時間的制約なし、露出、条件Ⅱ、法面部(1:2.0以下)	単位	m2	単位数量	1	単価	

名称・規格	条件	単位	数量	単価	金額	摘要
防草シート設置		m2	1			
防草シート、t=4.0mm		m2	1			
合計						
単価						円／m2

1次単価表

単価使用年月	2025.08
歩掛適用年月	2025.08
労務調整係数	1.000-00000　0.0　0

単　16号	床掘り(掘削)	土質:土砂	単位	m3	単位数量	1	単価	

名称・規格	条件	単位	数量	単価	金額	摘要
掘削	土砂,ｵｰﾌﾟﾝｶｯﾄ,無し,無し,5,000m3未満	m3	1			
合計						
単価						円／m3

1次単価表

単価使用年月	2025.08
歩掛適用年月	2025.08
労務調整係数	1.000-00000　0.0　0

単　17号	床掘り(掘削)	土質:軟岩	単位	m3	単位数量	1	単価	

名称・規格	条件	単位	数量	単価	金額	摘要
掘削	軟岩,ｵｰﾌﾟﾝｶｯﾄ,無し,1,000m3未満, 無し,無し	m3	1			
合計						
単価						円／m3

1次単価表

単価使用年月	2025.08
歩掛適用年月	2025.08
労務調整係数	1.000-00000　0.0　0

単　18号	埋戻し	土質:土砂	単位	m3	単位数量	1	単価	

名称・規格	条件	単位	数量	単価	金額	摘要
埋戻し	最大埋戻幅1m未満	m3	1			
合計						
単価						円／m3

1次単価表

単価使用年月	2025.08
歩掛適用年月	2025.08
労務調整係数	1.000-00000　0.0　0

単　19号	基面整正		単位	m2	単位数量	1	単価	

名称・規格	条件	単位	数量	単価	金額	摘要
基面整正		m2	1			
合計						
単価						円／m2

1次単価表

単価使用年月	2025.08
歩掛適用年月	2025.08
労務調整係数	1.000-00000　0.0　0

単　20号	重力式擁壁 1号	擁壁平均高さ:1mを超え2m未満,本体 ｺﾝｸﾘｰﾄ規格:18-8-40(高炉)	単位	m3	単位数量	1	単価	

名称・規格	条件	単位	数量	単価	金額	摘要
重力式擁壁	1mを超え2m未満,18-8-40(高炉),有り,無し,一般養生,延長無し	m3	1			
合計						
単価						円／m3

1次単価表

単価使用年月	2025.08
歩掛適用年月	2025.08
労務調整係数	1.000-00000　0.0　0

単　21号	重力式擁壁 3号	擁壁平均高さ:1mを超え2m未満,本体 ｺﾝｸﾘｰﾄ規格:18-8-40(高炉)	単位	m3	単位数量	1	単価	

名称・規格	条件	単位	数量	単価	金額	摘要
重力式擁壁	1mを超え2m未満,18-8-40(高炉),有り,無し,一般養生,延長無し	m3	1			
合計						
単価						円／m3

1次単価表

単価使用年月	2025.08
歩掛適用年月	2025.08
労務調整係数	1.000-00000　0.0　0

単　22号	もたれ式擁壁	本体ｺﾝｸﾘｰﾄ規格:18-8-40(高炉)	単位	m3	単位数量	1	単価	

名称・規格	条件	単位	数量	単価	金額	摘要
もたれ式擁壁	18-8-40(高炉),無し,無し,一般養生,延長無し	m3	1			
合計						
単価						円／m3

1次単価表

単価使用年月	2025.08
歩掛適用年月	2025.08
労務調整係数	1.000-00000　0.0　0

単　23号	ﾍﾟｰﾗｲﾝｺﾝｸﾘｰﾄ	ｺﾝｸﾘｰﾄ規格:18-8-40(高炉)	単位	m3	単位数量	1	単価	

名称・規格	条件	単位	数量	単価	金額	摘要
ﾍﾟｰﾗｲﾝｺﾝｸﾘｰﾄ(材料費)	重力式･もたれ式擁壁,18-8-40(高炉)	m3	1			
合計						
単価						円／m3

1次単価表

単価使用年月	2025.08
歩掛適用年月	2025.08
労務調整係数	1.000-00000　0.0　0

単　24号	床掘り(掘削)	土質:土砂	単位	m3	単位数量	1	単価	

名称・規格	条件	単位	数量	単価	金額	摘要
掘削	土砂,ｵｰﾌﾟﾝｶｯﾄ,無し,無し,5,000m3未満	m3	1			
合計						
単価						円／m3

１次単価表

単価使用年月	2025.08
歩掛適用年月	2025.08
労務調整係数	1.000-00000　0.0　0

単　25号	埋戻し	土質:土砂	単位	m3	単位数量	1	単価	

名称・規格	条件	単位	数量	単価	金額	摘要
埋戻し	最大埋戻幅1m未満	m3	1			
合計						
単価						円／m3

１次単価表

単価使用年月	2025.08
歩掛適用年月	2025.08
労務調整係数	1.000-00000　0.0　0

単　26号	基面整正		単位	m2	単位数量	1	単価	

名称・規格	条件	単位	数量	単価	金額	摘要
基面整正		m2	1			
合計						
単価						円／m2

1次単価表

単価使用年月	2025.08
歩掛適用年月	2025.08
労務調整係数	1.000-00000　0.0　0

単　27号	現場打基礎ｺﾝｸﾘｰﾄ	ｺﾝｸﾘｰﾄ規格:18-8-40(高炉),底幅:75cm,高さ:20cm	単位	m	単位数量	10	単価	

名称・規格	条件	単位	数量	単価	金額	摘要
現場打基礎ｺﾝｸﾘｰﾄ	18-8-40(高炉),無し,一般養生･特殊養生(練炭)	m3	1.5			
合計						
単価						円／m

1次単価表

単価使用年月	2025.08
歩掛適用年月	2025.08
労務調整係数	1.000-00000　0.0　0

単　28号	ｺﾝｸﾘｰﾄ(間知)ﾌﾞﾛｯｸ積	ﾌﾞﾛｯｸ規格:300	単位	m2	単位数量	1	単価	

名称・規格	条件	単位	数量	単価	金額	摘要
ｺﾝｸﾘｰﾄﾌﾞﾛｯｸ積工	JIS滑面 150kg/個未満,無し,無し,練積,有(胴込+裏込),1.1m3/m2,18-8-40(高炉)	m2	1			単 102号
合計						
単価						円／m2

1次単価表

単価使用年月	2025.08
歩掛適用年月	2025.08
労務調整係数	1.000-00000　0.0　0

単　29号	胴込・裏込ｺﾝｸﾘｰﾄ	ｺﾝｸﾘｰﾄ規格:18-8-25(高炉)	単位	m3	単位数量	1	単価	

名称・規格	条件	単位	数量	単価	金額	摘要
胴込・裏込ｺﾝｸﾘｰﾄ	間知ﾌﾞﾛｯｸ・緑化ﾌﾞﾛｯｸ,18-8-25(高炉)	m3	1			
合計						
単価						円／m3

1次単価表

単価使用年月	2025.08
歩掛適用年月	2025.08
労務調整係数	1.000-00000　0.0　0

単　30号	胴込・裏込材(砕石)	砕石規格:再生砕石 RC-40	単位	m3	単位数量	1	単価	

名称・規格	条件	単位	数量	単価	金額	摘要
胴込・裏込材(砕石)	間知・平・連節・緑化ﾌﾞﾛｯｸ,再生砕石 RC-40	m3	1			
合計						
単価						円／m3

1次単価表

単価使用年月	2025.08
歩掛適用年月	2025.08
労務調整係数	1.000-00000　0.0　0

単　31号	目地板	目地板の種類:瀝青質目地板t=10	単位	m2	単位数量	1	単価	

名称・規格	条件	単位	数量	単価	金額	摘要
目地板	30m2未満,瀝青質目地板t=10	m2	1			
合計						
単価						円／m2

1次単価表

単価使用年月	2025.08
歩掛適用年月	2025.08
労務調整係数	1.000-00000　0.0　0

単　32号	足場		単位	掛m2	単位数量	1	単価	

名称・規格	条件	単位	数量	単価	金額	摘要
足場工	単管傾斜足場,不要,標準(1.0)	掛m2	1			単 103号
合計						
単価						円／掛m2

1次単価表

単価使用年月	2025.08
歩掛適用年月	2025.08
労務調整係数	1.000-00000　0.0　0

単　33号	現場打天端ｺﾝｸﾘｰﾄ	ｺﾝｸﾘｰﾄ規格:18-8-25(高炉)	単位	m3	単位数量	1	単価	

名称・規格	条件	単位	数量	単価	金額	摘要
現場打天端ｺﾝｸﾘｰﾄ	18-8-25(高炉),一般養生	m3	1			
合計						
単価						円／m3

1次単価表

単価使用年月	2025.08
歩掛適用年月	2025.08
労務調整係数	1.000-00000　0.0　0

単　34号	ﾌﾟﾚｷｬｽﾄﾎﾞｯｸｽ	内幅:0.8m,内高:0.8m	単位	m	単位数量	9.4	単価	

名称・規格	条件	単位	数量	単価	金額	摘要
ﾎﾞｯｸｽｶﾙﾊﾞｰﾄ	据付,2.0m/個,0<B<=1.25 0<H<=1.25 ,基礎砕石+均しｺﾝｸﾘｰﾄ,有り,標準, 機械費,労務費のみ(1日未満用)	m	9.4			
ﾎﾞｯｸｽｶﾙﾊﾞｰﾄ 800×800、L=2000mm		個	4			
ﾎﾞｯｸｽｶﾙﾊﾞｰﾄ 800×800、L=1385mm		個	1			
PC鋼より線		m	36.8			
定着金具		組	8			
合計						
単価						円／m

1次単価表

単価使用年月	2025.08
歩掛適用年月	2025.08
労務調整係数	1.000-00000　0.0　0

単　35号	床掘り(掘削)	土質:軟岩	単位	m3	単位数量	1	単価	

名称・規格	条件	単位	数量	単価	金額	摘要
掘削	軟岩,ｵｰﾌﾟﾝｶｯﾄ,無し,1,000m3未満, 無し,無し	m3	1			
合計						
単価						円／m3

1次単価表

単価使用年月	2025.08
歩掛適用年月	2025.08
労務調整係数	1.000-00000　0.0　0

単　36号	床掘り	土質:土砂	単位	m3	単位数量	1	単価	

名称・規格	条件	単位	数量	単価	金額	摘要
床掘り	土砂,標準,無し,無し	m3	1			
合計						
単価						円／m3

1次単価表

単価使用年月	2025.08
歩掛適用年月	2025.08
労務調整係数	1.000-00000　0.0　0

単　37号	床掘り 1m以上2m未満	土質:土砂	単位	m3	単位数量	1	単価	

名称・規格	条件	単位	数量	単価	金額	摘要
床掘り	土砂,平均施工幅1m以上2m未満,無し ,無し	m3	1			
合計						
単価						円／m3

1次単価表

単価使用年月	2025.08
歩掛適用年月	2025.08
労務調整係数	1.000-00000　0.0　0

単　38号	埋戻し w<1.0m	土質:土砂	単位	m3	単位数量	1	単価	

名称・規格	条件	単位	数量	単価	金額	摘要
埋戻し	最大埋戻幅1m未満	m3	1			
合計						
単価						円／m3

１次単価表

単価使用年月	2025.08
歩掛適用年月	2025.08
労務調整係数	1.000-00000　0.0　0

単　39号	埋戻し 1m≦W<4m	土質:土砂	単位	m3	単位数量	1	単価	

名称・規格	条件	単位	数量	単価	金額	摘要
埋戻し	最大埋戻幅1m以上4m未満	m3	1			
合計						
単価						円／m3

１次単価表

単価使用年月	2025.08
歩掛適用年月	2025.08
労務調整係数	1.000-00000　0.0　0

単　40号	埋戻し 4.0m≦w	土質:土砂	単位	m3	単位数量	1	単価	

名称・規格	条件	単位	数量	単価	金額	摘要
埋戻し	最大埋戻幅4m以上	m3	1			
合計						
単価						円／m3

１次単価表

単価使用年月	2025.08
歩掛適用年月	2025.08
労務調整係数	1.000-00000　0.0　0

単　41号	基面整正		単位	m2	単位数量	1	単価	
名称・規格		条件	単位	数量	単価	金額	摘要	
基面整正			m2	1				
合計								
単価							円／m2	

１次単価表

単価使用年月	2025.08
歩掛適用年月	2025.08
労務調整係数	1.000-00000　0.0　0

単　42号	床掘り	土質:土砂	単位	m3	単位数量	1	単価	
名称・規格		条件	単位	数量	単価	金額	摘要	
床掘り		土砂,標準,無し,無し	m3	1				
合計								
単価							円／m3	

1次単価表

単価使用年月	2025.08
歩掛適用年月	2025.08
労務調整係数	1.000-00000　0.0　0

単　43号	埋戻し 4.0m≦w	土質:土砂	単位	m3	単位数量	1	単価	

名称・規格	条件	単位	数量	単価	金額	摘要
埋戻し	最大埋戻幅4m以上	m3	1			
合計						
単価						円／m3

1次単価表

単価使用年月	2025.08
歩掛適用年月	2025.08
労務調整係数	1.000-00000　0.0　0

単　44号	基面整正		単位	m2	単位数量	1	単価	

名称・規格	条件	単位	数量	単価	金額	摘要
基面整正		m2	1			
合計						
単価						円／m2

1次単価表

単価使用年月	2025.08
歩掛適用年月	2025.08
労務調整係数	1.000-00000　0.0　0

単　45号	ﾌﾟﾚｷｬｽﾄU型側溝 1-1号U型側溝 砕石有	U型側溝規格:3種-300	単位	m	単位数量	1	単価	

名称・規格	条件	単位	数量	単価	金額	摘要
U型側溝	据付け,無し,無し,道路用鉄筋Co側溝3種 JIS A 5372,300A 300×300×2000,無し,無し,有り,再生ｸﾗｯｼｬﾗﾝ	m	1			単 104号
合計						
単価						円／m

1次単価表

単価使用年月	2025.08
歩掛適用年月	2025.08
労務調整係数	1.000-00000　0.0　0

単　46号	ﾌﾟﾚｷｬｽﾄU型側溝 1-2号U型側溝 砕石無	U型側溝規格:3種-300	単位	m	単位数量	1	単価	

名称・規格	条件	単位	数量	単価	金額	摘要
U型側溝	据付け,無し,無し,道路用鉄筋Co側溝3種 JIS A 5372,300A 300×300×2000,無し,無し,無し	m	1			単 105号
合計						
単価						円／m

1次単価表

単価使用年月	2025.08
歩掛適用年月	2025.08
労務調整係数	1.000-00000　0.0　0

単　47号	ﾌﾟﾚｷｬｽﾄU型側溝 2-1号U型側溝 砕石有	U型側溝規格:3種-300	単位	m	単位数量	1	単価	

名称・規格	条件	単位	数量	単価	金額	摘要
U型側溝	据付け,無し,無し,道路用鉄筋Co側溝3種 JIS A 5372,300A 300×300×2000,無し,無し,有り,再生ｸﾗｯｼｬﾗﾝ	m	1			単 106号
合計						
単価						円／m

1次単価表

単価使用年月	2025.08
歩掛適用年月	2025.08
労務調整係数	1.000-00000　0.0　0

単　48号	ﾌﾟﾚｷｬｽﾄU型側溝 2-2号U型側溝 砕石無	U型側溝規格:3種-300	単位	m	単位数量	1	単価	

名称・規格	条件	単位	数量	単価	金額	摘要
U型側溝	据付け,無し,無し,道路用鉄筋Co側溝3種 JIS A 5372,300A 300×300×2000,無し,無し,無し	m	1			単 105号
合計						
単価						円／m

1次単価表

単価使用年月	2025.08
歩掛適用年月	2025.08
労務調整係数	1.000-00000　0.0　0

単　49号	ﾌﾟﾚｷｬｽﾄU型側溝 1-1～3号U型水路	U型側溝規格:PU1-B300×H300	単位	m	単位数量	1	単価	

名称・規格	条件	単位	数量	単価	金額	摘要
U型側溝	据付け,無し,無し,鉄筋ｺﾝｸﾘｰﾄU型 JIS A 5372,300B 300×300×600,無し,無し,有り,再生ｸﾗｯｼｬﾗﾝ 40～0,0	m	1			単 107号
合計						
単価						円／m

１次単価表

単価使用年月	2025.08
歩掛適用年月	2025.08
労務調整係数	1.000-00000　0.0　0

単　50号	暗渠排水管 1号暗渠	作業区分:据付,管種別:波状管,管径:200㎜	単位	m	単位数量	10	単価	

名称・規格	条件	単位	数量	単価	金額	摘要
暗渠排水管	据付,波状管,200～400㎜,要,全ての費用	m	10			
ﾌｨﾙﾀｰ材	単粒度砕石 4号 30-20,全ての費用	m3	2			
吸出し防止材敷設工		ｍ２	24			単 108号
床掘り	土砂,標準,無し,無し	m3	3			
合計						
単価						円／m

1次単価表

単価使用年月	2025.08
歩掛適用年月	2025.08
労務調整係数	1.000-00000　0.0　0

単　51号	鉄筋ｺﾝｸﾘｰﾄ台付管 1号道路横断管	管規格:重圧管φ800、2種	単位	m	単位数量	18.2	単価	

名称・規格	条件	単位	数量	単価	金額	摘要
鉄筋ｺﾝｸﾘｰﾄ台付管	据付,800mm,2m/個,全ての費用	m	18.2			
空練モルタル 材料(1:3)	高炉	m3	0.2			単 109号
合計						
単価						円／m

1次単価表

単価使用年月	2025.08
歩掛適用年月	2025.08
労務調整係数	1.000-00000　0.0　0

単　52号	鉄筋ｺﾝｸﾘｰﾄ台付管 2号道路横断管	管規格:重圧管φ800、2種	単位	m	単位数量	39.4	単価	

名称・規格	条件	単位	数量	単価	金額	摘要
鉄筋ｺﾝｸﾘｰﾄ台付管	据付,800mm,2m/個,全ての費用	m	39.4			
ｺﾝｸﾘｰﾄ	小型構造物,人力打設,18-8-40(高炉),一般養生,無し,全ての費用	m3	3			
型枠	一般型枠,均しｺﾝｸﾘｰﾄ	m2	7			
空練モルタル 材料(1:3)	高炉	m3	0.5			単 109号
合計						
単価						円／m

1次単価表

単価使用年月	2025.08
歩掛適用年月	2025.08
労務調整係数	1.000-00000　0.0　0

単　53号	鉄筋ｺﾝｸﾘｰﾄ台付管 1号管渠	管規格:特圧管φ300、2種	単位	m	単位数量	7.3	単価	

名称・規格	条件	単位	数量	単価	金額	摘要
鉄筋ｺﾝｸﾘｰﾄ台付管	据付,300mm,2m/個,全ての費用	m	7.3			
空練モルタル 材料(1:3)	高炉	m3	0.04			単 109号
合計						
単価						円／m

1次単価表

単価使用年月	2025.08
歩掛適用年月	2025.08
労務調整係数	1.000-00000　0.0　0

単　54号	現場打ち集水桝 1号集水桝	集水桝・街渠桝種類:現場打材,ｺﾝｸﾘｰﾄ規格:18-8-25(高炉),法面作業補正:無し	単位	箇所	単位数量	1	単価	

名称・規格	条件	単位	数量	単価	金額	摘要
現場打ち集水桝・街渠桝(本体)	18-8-25(高炉),1.90m3を超え2.00m3以下,人力打設,一般養生・特殊養生(練炭)	箇所	1			
鉄筋工[市場単価]	SD345 D13,一般構造物,10t未満,無,無,無,無,補正無(鉄筋割合10%未満含む),補正無(一般構造物)	t	0.1			単 110号
足掛金物、w=300、Φ19		個	4			
合計						
単価						円／箇所

1次単価表

単価使用年月	2025.08
歩掛適用年月	2025.08
労務調整係数	1.000-00000　0.0　0

単　55号	現場打ち集水桝 2号集水桝	集水桝・街渠桝種類:現場打材,ｺﾝｸﾘｰﾄ規格:18-8-40(高炉),法面作業補正:無し	単位	箇所	単位数量	1	単価	

名称・規格	条件	単位	数量	単価	金額	摘要
現場打ち集水桝・街渠桝(本体)	18-8-40(高炉),0.24m3を超え0.26m3以下,人力打設,一般養生・特殊養生(練炭)	箇所	1			
合計						
単価						円／箇所

1次単価表

単価使用年月	2025.08
歩掛適用年月	2025.08
労務調整係数	1.000-00000　0.0　0

単　56号	現場打ち集水桝 3号集水桝・縦排水	集水桝･街渠桝種類:現場打材,ｺﾝｸﾘｰﾄ規格:18-8-40(高炉)	単位	箇所	単位数量	1	単価	

名称・規格	条件	単位	数量	単価	金額	摘要
ｺﾝｸﾘｰﾄ	小型構造物,人力打設,18-8-40(高炉),一般養生,無し,全ての費用	m3	0.2			
型枠	一般型枠,小型構造物	m2	2			
基礎砕石	12.5cmを超え17.5cm以下,再生ｸﾗｯｼｬﾗﾝ 40～0,全ての費用	m2	0.5			
合計						
単価						円／箇所

1次単価表

単価使用年月	2025.08
歩掛適用年月	2025.08
労務調整係数	1.000-00000　0.0　0

単　57号	現場打ち集水桝 4号集水桝・縦排水	集水桝･街渠桝種類:現場打材,ｺﾝｸﾘｰﾄ規格:18-8-40(高炉),法面作業補正:無し	単位	箇所	単位数量	1	単価	

名称・規格	条件	単位	数量	単価	金額	摘要
現場打ち集水桝･街渠桝(本体)	18-8-40(高炉),0.20m3以上0.22m3以下,人力打設,一般養生･特殊養生(練炭)	箇所	1			
合計						
単価						円／箇所

1次単価表

単価使用年月	2025.08
歩掛適用年月	2025.08
労務調整係数	1.000-00000　0.0　0

単　58号	現場打ち集水桝 5号集水桝	集水桝･街渠桝種類:現場打材,ｺﾝｸﾘｰﾄ規格:18-8-40(高炉)	単位	箇所	単位数量	1	単価	

名称・規格	条件	単位	数量	単価	金額	摘要
ｺﾝｸﾘｰﾄ	小型構造物,人力打設,18-8-40(高炉),一般養生,無し,全ての費用	m3	0.2			
型枠	一般型枠,小型構造物	m2	2			
基礎砕石	12.5cmを超え17.5cm以下,再生ｸﾗｯｼｬﾗﾝ 40～0,全ての費用	m2	0.5			
鉄筋工[市場単価]	SD345 D13,一般構造物,10t未満,無,無,無,無,補正無(鉄筋割合10%未満含む),差筋及び杭頭処理	t	0.001			単 111号
合計						
単価						円／箇所

1次単価表

単価使用年月	2025.08
歩掛適用年月	2025.08
労務調整係数	1.000-00000　0.0　0

単　59号	現場打ち集水桝 6号集水桝	集水桝・街渠桝種類:現場打材,ｺﾝｸﾘｰﾄ規格:18-8-40(高炉),法面作業補正:無し	単位	箇所	単位数量	1	単価	

名称・規格	条件	単位	数量	単価	金額	摘要
現場打ち集水桝・街渠桝(本体)	18-8-40(高炉),0.20m3以上0.22m3以下,人力打設,一般養生・特殊養生(練炭)	箇所	1			
鉄筋工[市場単価]	SD345 D13,一般構造物,10t未満,無,無,無,無,補正無(鉄筋割合10%未満含む),差筋及び杭頭処理	t	0.003			単 111号
合計						
単価						円／箇所

1次単価表

単価使用年月	2025.08
歩掛適用年月	2025.08
労務調整係数	1.000-00000　0.0　0

単　60号	現場打ち集水桝 7号集水桝	集水桝・街渠桝種類:現場打材,ｺﾝｸﾘｰﾄ規格:18-8-40(高炉),法面作業補正:無し	単位	箇所	単位数量	1	単価	

名称・規格	条件	単位	数量	単価	金額	摘要
現場打ち集水桝・街渠桝(本体)	18-8-40(高炉),0.28m3を超え0.30m3以下,人力打設,一般養生・特殊養生(練炭)	箇所	1			
合計						
単価						円／箇所

1次単価表

単価使用年月	2025.08
歩掛適用年月	2025.08
労務調整係数	1.000-00000　0.0　0

単　61号	現場打ち集水桝 8号集水桝	集水桝･街渠桝種類:現場打材,ｺﾝｸﾘｰﾄ規格:18-8-40(高炉)	単位	箇所	単位数量	1	単価	

名称・規格	条件	単位	数量	単価	金額	摘要
ｺﾝｸﾘｰﾄ	小型構造物,人力打設,18-8-40(高炉),一般養生,無し,全ての費用	m3	0.2			
型枠	一般型枠,小型構造物	m2	2			
基礎砕石	12.5cmを超え17.5cm以下,再生ｸﾗｯｼｬﾗﾝ 40～0,全ての費用	m2	0.6			
合計						
単価						円／箇所

1次単価表

単価使用年月	2025.08
歩掛適用年月	2025.08
労務調整係数	1.000-00000　0.0　0

単　62号	現場打ち集水桝 9号集水桝	集水桝・街渠桝種類:現場打材,ｺﾝｸﾘｰﾄ規格:18-8-40(高炉),法面作業補正:無し	単位	箇所	単位数量	1	単価	

名称・規格	条件	単位	数量	単価	金額	摘要
現場打ち集水桝・街渠桝(本体)	18-8-40(高炉),0.22m3を超え0.24m3以下,人力打設,一般養生・特殊養生(練炭)	箇所	1			
合計						
単価						円／箇所

1次単価表

単価使用年月	2025.08
歩掛適用年月	2025.08
労務調整係数	1.000-00000　0.0　0

単　63号	現場打ち街渠桝 1号街渠桝	集水桝・街渠桝種類:現場打材,ｺﾝｸﾘｰﾄ規格:18-8-40(高炉),法面作業補正:無し	単位	箇所	単位数量	1	単価	

名称・規格	条件	単位	数量	単価	金額	摘要
現場打ち集水桝・街渠桝(本体)	18-8-40(高炉),0.24m3を超え0.26m3以下,人力打設,一般養生・特殊養生(練炭)	箇所	1			
合計						
単価						円／箇所

1次単価表

単価使用年月	2025.08
歩掛適用年月	2025.08
労務調整係数	1.000-00000　0.0　0

単　64号	現場打ち街渠桝 2号街渠桝	集水桝・街渠桝種類:現場打材,ｺﾝｸﾘｰﾄ規格:18-8-40(高炉),法面作業補正:無し	単位	箇所	単位数量	1	単価	

名称・規格	条件	単位	数量	単価	金額	摘要
現場打ち集水桝・街渠桝(本体)	18-8-40(高炉),0.20m3以上0.22m3以下,人力打設,一般養生・特殊養生(練炭)	箇所	1			
合計						
単価						円／箇所

1次単価表

単価使用年月	2025.08
歩掛適用年月	2025.08
労務調整係数	1.000-00000　0.0　0

単　65号	現場打ち街渠桝 3号街渠桝	集水桝・街渠桝種類:現場打材,ｺﾝｸﾘｰﾄ規格:18-8-40(高炉),法面作業補正:無し	単位	箇所	単位数量	1	単価	

名称・規格	条件	単位	数量	単価	金額	摘要
現場打ち集水桝・街渠桝(本体)	18-8-40(高炉),0.24m3を超え0.26m3以下,人力打設,一般養生・特殊養生(練炭)	箇所	1			
合計						
単価						円／箇所

1次単価表

単価使用年月	2025.08
歩掛適用年月	2025.08
労務調整係数	1.000-00000　0.0　0

単　66号	現場打ち街渠桝 4号街渠桝	集水桝・街渠桝種類:現場打材,ｺﾝｸﾘｰﾄ規格:18-8-40(高炉),法面作業補正:無し	単位	箇所	単位数量	1	単価	

名称・規格	条件	単位	数量	単価	金額	摘要
現場打ち集水桝・街渠桝(本体)	18-8-40(高炉),0.22m3を超え0.24m3以下,人力打設,一般養生・特殊養生(練炭)	箇所	1			
合計						
単価						円／箇所

1次単価表

単価使用年月	2025.08
歩掛適用年月	2025.08
労務調整係数	1.000-00000　0.0　0

単　67号	現場打ち集水桝 1号道路横断管上流桝	ｺﾝｸﾘｰﾄ規格:18-8-40(高炉)	単位	箇所	単位数量	1	単価	

名称・規格	条件	単位	数量	単価	金額	摘要
ｺﾝｸﾘｰﾄ	無筋･鉄筋構造物,ﾊﾞｯｸﾎｳ(ｸﾚｰﾝ機能付)打設,18-8-40(高炉),一般養生,全ての費用	m3	13			
型枠	一般型枠,鉄筋･無筋構造物	m2	42			
基礎砕石	17.5cmを超え20.0cm以下,再生ｸﾗｯｼｬﾗﾝ 40～0,全ての費用	m2	14			
足場工	単管傾斜足場,不要,標準(1.0)	掛m2	14			単 103号
流木止め (H形鋼) H200×100×5.5×8		t	0.07			
合計						
単価						円／箇所

1次単価表

単価使用年月	2025.08
歩掛適用年月	2025.08
労務調整係数	1.000-00000　0.0　0

単　68号	現場打ち集水桝 2号道路横断管下流桝	ｺﾝｸﾘｰﾄ規格:18-8-40(高炉)	単位	箇所	単位数量	1	単価	

名称・規格	条件	単位	数量	単価	金額	摘要
ｺﾝｸﾘｰﾄ	無筋・鉄筋構造物,ﾊﾞｯｸﾎｳ(ｸﾚｰﾝ機能付)打設,18-8-40(高炉),一般養生,全ての費用	m3	18			
型枠	一般型枠,鉄筋・無筋構造物	m2	63			
足場工	単管傾斜足場,不要,標準(1.0)	掛m2	63			単 103号
基礎砕石	17.5cmを超え20.0cm以下,再生ｸﾗｯｼｬﾗﾝ 40～0,全ての費用	m2	16			
合計						
単価						円／箇所

1次単価表

単価使用年月	2025.08
歩掛適用年月	2025.08
労務調整係数	1.000-00000　0.0　0

単　69号	現場打水路 6号U型水路	内幅(複単不使用の場合):980mm,内高(複単不使用の場合):700mm,ｺﾝｸﾘｰﾄ規格:18-8-40(高炉)	単位	m	単位数量	1	単価	

名称・規格	条件	単位	数量	単価	金額	摘要
現場打ち水路(本体)	18-8-40(高炉),無し,5.2m3/10mを超え5.6m3/10m以下,ﾊﾞｯｸﾎｳ(ｸﾚｰﾝ機能付)打設,一般養生・特殊養生(練炭)	m	1			
合計						
単価						円／m

1次単価表

単価使用年月	2025.08
歩掛適用年月	2025.08
労務調整係数	1.000-00000　0.0　0

単　70号	現場打水路 7号U型水路	内幅(複単不使用の場合):1200mm,内高(複単不使用の場合):1000mm～1150mm,ｺﾝｸﾘｰﾄ規格:18-8-40(高炉)	単位	m	単位数量	1	単価	

名称・規格	条件	単位	数量	単価	金額	摘要
現場打ち水路(本体)	18-8-40(高炉),有り,5.2m3/10mを超え5.5m3/10m以下,ﾊﾞｯｸﾎｳ(ｸﾚｰﾝ機能付)打設,一般養生・特殊養生(練炭),	m	1			
合計						
単価						円／m

1次単価表

単価使用年月	2025.08
歩掛適用年月	2025.08
労務調整係数	1.000-00000　0.0　0

単　71号	現場打水路 8号U型水路	内幅(複単不使用の場合):1200mm,内高(複単不使用の場合):1000mm～1150mm,ｺﾝｸﾘｰﾄ規格:18-8-40(高炉)	単位	m	単位数量	1	単価	

名称・規格	条件	単位	数量	単価	金額	摘要
現場打ち水路(本体)	18-8-40(高炉),有り,6.4m3/10mを超え6.7m3/10m以下,ﾊﾞｯｸﾎｳ(ｸﾚｰﾝ機能付)打設,一般養生・特殊養生(練炭),	m	1			
合計						
単価						円／m

1次単価表

単価使用年月	2025.08
歩掛適用年月	2025.08
労務調整係数	1.000-00000　0.0　0

単　72号	現場打水路 10号U型水路	内幅(複単不使用の場合):800mm,内高(複単不使用の場合):490mm,ｺﾝｸﾘｰﾄ規格:18-8-40(高炉)	単位	m	単位数量	1	単価	

名称・規格	条件	単位	数量	単価	金額	摘要
現場打ち水路(本体)	18-8-40(高炉),無し,3.3m3/10mを超え3.6m3/10m以下,ﾊﾞｯｸﾎｳ(ｸﾚｰﾝ機能付)打設,一般養生・特殊養生(練炭)	m	1			
合計						
単価						円／m

1次単価表

単価使用年月	2025.08
歩掛適用年月	2025.08
労務調整係数	1.000-00000　0.0　0

単　73号	現場打水路 11号U型水路		単位	m	単位数量	2	単価	

名称・規格	条件	単位	数量	単価	金額	摘要
ｺﾝｸﾘｰﾄ	小型構造物,ﾊﾞｯｸﾎｳ(ｸﾚｰﾝ機能付)打設,18-8-40(高炉),一般養生,全ての費用	m3	0.3			
型枠	一般型枠,小型構造物	m2	3			
基礎砕石	12.5cmを超え17.5cm以下,再生ｸﾗｯｼｬﾗﾝ 40～0,全ての費用	m2	1			
合計						
単価						円／m

1次単価表

単価使用年月	2025.08
歩掛適用年月	2025.08
労務調整係数	1.000-00000　0.0　0

単　74号	現場打水路 1-2号小段排水溝		単位	m	単位数量	98	単価	
名称・規格		条件	単位	数量	単価	金額	摘要	
ｺﾝｸﾘｰﾄ		小型構造物,ﾊﾞｯｸﾎｳ(ｸﾚｰﾝ機能付)打設,18-8-40(高炉),一般養生,全ての費用	m3	19				
型枠		一般型枠,均しｺﾝｸﾘｰﾄ	m2	10				
合計								
単価							円／m	

1次単価表

単価使用年月	2025.08
歩掛適用年月	2025.08
労務調整係数	1.000-00000　0.0　0

単　75号	現場打水路 3号小段排水溝		単位	m	単位数量	25	単価	
名称・規格		条件	単位	数量	単価	金額	摘要	
ｺﾝｸﾘｰﾄ		小型構造物,ﾊﾞｯｸﾎｳ(ｸﾚｰﾝ機能付)打設,18-8-40(高炉),一般養生,全ての費用	m3	0.3				
合計								
単価							円／m	

1次単価表

単価使用年月	2025.08
歩掛適用年月	2025.08
労務調整係数	1.000-00000　0.0　0

単　76号	現場打水路 1号道路横断管上流水路部		単位	箇所	単位数量	1	単価	

名称・規格	条件	単位	数量	単価	金額	摘要
ｺﾝｸﾘｰﾄ	無筋･鉄筋構造物,ﾊﾞｯｸﾎｳ(ｸﾚｰﾝ機能付)打設,18-8-40(高炉),一般養生,全ての費用	m3	5			
型枠	一般型枠,鉄筋･無筋構造物	m2	20			
基礎砕石	17.5cmを超え20.0cm以下,再生ｸﾗｯｼｬﾗﾝ 40～0,全ての費用	m2	5			
合計						
単価						円／箇所

1次単価表

単価使用年月	2025.08
歩掛適用年月	2025.08
労務調整係数	1.000-00000　0.0　0

単　77号	現場打水路 1号道路横断管下流水路部		単位	箇所	単位数量	1	単価	

名称・規格	条件	単位	数量	単価	金額	摘要
ｺﾝｸﾘｰﾄ	無筋･鉄筋構造物,ﾊﾞｯｸﾎｳ(ｸﾚｰﾝ機能付)打設,18-8-40(高炉),一般養生,全ての費用	m3	13			
型枠	一般型枠,鉄筋･無筋構造物	m2	34			
足場工	単管足場,不要,標準(1.0)	掛m2	17			単 112号
基礎砕石	17.5cmを超え20.0cm以下,再生ｸﾗｯｼｬﾗﾝ 40～0,全ての費用	m2	12			
合計						
単価						円／箇所

1次単価表

単価使用年月	2025.08
歩掛適用年月	2025.08
労務調整係数	1.000-00000　0.0　0

単　78号	現場打水路 取合水路接続部		単位	箇所	単位数量	1	単価	

名称・規格	条件	単位	数量	単価	金額	摘要
ｺﾝｸﾘｰﾄ	無筋･鉄筋構造物,ﾊﾞｯｸﾎｳ(ｸﾚｰﾝ機能付)打設,18-8-40(高炉),一般養生,全ての費用	m3	6			
型枠	一般型枠,鉄筋･無筋構造物	m2	24			
基礎砕石	12.5cmを超え17.5cm以下,再生ｸﾗｯｼｬﾗﾝ 40～0,全ての費用	m2	12			
合計						
単価						円／箇所

１次単価表

単価使用年月	2025.08
歩掛適用年月	2025.08
労務調整係数	1.000-00000　0.0　0

単　79号	水路敷ｺﾝｸﾘｰﾄ		単位	m	単位数量	2	単価	
名称・規格		条件	単位	数量	単価	金額	摘要	
ｺﾝｸﾘｰﾄ		小型構造物,人力打設,18-8-40(高炉),一般養生,無し,全ての費用	m3	0.3				
基礎砕石		17.5cmを超え20.0cm以下,再生ｸﾗｯｼｬﾗﾝ 40～0,全ての費用	m2	1				
合計								
単価							円／m	

１次単価表

単価使用年月	2025.08
歩掛適用年月	2025.08
労務調整係数	1.000-00000　0.0　0

単　80号	釜場張ｺﾝｸﾘｰﾄ		単位	m2	単位数量	57	単価	
名称・規格		条件	単位	数量	単価	金額	摘要	
ｺﾝｸﾘｰﾄ		小型構造物,人力打設,18-8-40(高炉),一般養生,無し,全ての費用	m3	6				
合計								
単価							円／m2	

1次単価表

単価使用年月	2025.08
歩掛適用年月	2025.08
労務調整係数	1.000-00000　0.0　0

単　81号	小段排水 1-1号・4号小段排水溝	U型側溝の種類:各種,内幅:300mm,内高:200mm	単位	m	単位数量	1	単価	

名称・規格	条件	単位	数量	単価	金額	摘要
U型側溝	据付け,無し,無し,側溝(各種),L=2000mm,1000kg/個以下,無し,小段面部,有り,再生ｸﾗｯｼｬﾗﾝ 40～0,0.4m3/10	m	1			単 113号
合計						
単価						円／m

1次単価表

単価使用年月	2025.08
歩掛適用年月	2025.08
労務調整係数	1.000-00000　0.0　0

単　82号	小段排水 2号小段排水溝	U型側溝の種類:各種,内幅:300mm,内高:200mm	単位	m	単位数量	1	単価	

名称・規格	条件	単位	数量	単価	金額	摘要
U型側溝	据付け,無し,無し,側溝(各種),L=2000mm,1000kg/個以下,無し,小段面部,有り,再生ｸﾗｯｼｬﾗﾝ 40～0,0.39m3/1	m	1			単 114号
合計						
単価						円／m

１次単価表

単価使用年月	2025.08
歩掛適用年月	2025.08
労務調整係数	1.000-00000　0.0　0

単　83号	水平排水層	t=300	単位	m	単位数量	10	単価	

名称・規格	条件	単位	数量	単価	金額	摘要
ﾌｨﾙﾀｰ材	単粒度砕石 4号 30-20,全ての費用	m3	6			
吸出し防止材敷設工		ｍ２	21			単 108号
ｼﾞｵﾃｷｽﾀｲﾙ(材料費)		m2	16			
ｼﾞｵﾃｷｽﾀｲﾙ敷設		m2	16			
合計						
単価						円／m

１次単価表

単価使用年月	2025.08
歩掛適用年月	2025.08
労務調整係数	1.000-00000　0.0　0

単　84号	基盤排水層	t=500	単位	m	単位数量	10	単価	

名称・規格	条件	単位	数量	単価	金額	摘要
ﾌｨﾙﾀｰ材	単粒度砕石 4号 30-20,全ての費用	m3	38			
吸出し防止材敷設工		ｍ２	77			単 108号
ｼﾞｵﾃｷｽﾀｲﾙ(材料費)		m2	22			
ｼﾞｵﾃｷｽﾀｲﾙ敷設		m2	22			
合計						
単価						円／m

1次単価表

単価使用年月	2025.08
歩掛適用年月	2025.08
労務調整係数	1.000-00000　0.0　0

単　85号	縦排水 3号U型水路	U型側溝の種類:各種,内幅:250mm,内高:175mm	単位	m	単位数量	1	単価	

名称・規格	条件	単位	数量	単価	金額	摘要
U型側溝	据付け,無し,無し,側溝(各種),L=2000mm,1000kg/個以下,無し,縦排水部,有り,再生ｸﾗｯｼｬﾗﾝ 40～0,0.35m3/1	m	1			単 115号
合計						
単価						円／m

1次単価表

単価使用年月	2025.08
歩掛適用年月	2025.08
労務調整係数	1.000-00000　0.0　0

単　86号	縦排水 4号U型水路	B250×H313	単位	m	単位数量	2	単価	

名称・規格	条件	単位	数量	単価	金額	摘要
ｺﾝｸﾘｰﾄ	小型構造物,人力打設,18-8-40(高炉),一般養生,無し,全ての費用	m3	0.3			
型枠	一般型枠,小型構造物	m2	3			
基礎砕石	7.5cmを超え12.5cm以下,再生ｸﾗｯｼｬﾗﾝ 40～0,全ての費用	m2	1			
合計						
単価						円／m

1次単価表

単価使用年月	2025.08
歩掛適用年月	2025.08
労務調整係数	1.000-00000　0.0　0

単　87号	縦排水 5号U型水路	B250×H313	単位	m	単位数量	0.5	単価	

名称・規格	条件	単位	数量	単価	金額	摘要
ｺﾝｸﾘｰﾄ	小型構造物,人力打設,18-8-40(高炉),一般養生,無し,全ての費用	m3	0.1			
型枠	一般型枠,小型構造物	m2	1			
基礎砕石	7.5cmを超え12.5cm以下,再生ｸﾗｯｼｬﾗﾝ 40～0,全ての費用	m2	0.3			
合計						
単価						円／m

1次単価表

単価使用年月	2025.08
歩掛適用年月	2025.08
労務調整係数	1.000-00000　0.0　0

単　88号	縦排水 9号U型水路	U型側溝の種類:各種,内幅:800mm,内高:490mm	単位	m	単位数量	15	単価	

名称・規格	条件	単位	数量	単価	金額	摘要
U型側溝	据付け,無し,無し,側溝(各種),L=2000mm,1000kg/個以下,無し,縦排水部,有り,再生ｸﾗｯｼｬﾗﾝ 40～0,1.3m3/10	m	15			単 116号
水路蓋、縞鋼板t=3.2		枚	4			
あと施工アンカー、M20		本	28			
合計						
単価						円／m

1次単価表

単価使用年月	2025.08
歩掛適用年月	2025.08
労務調整係数	1.000-00000　0.0　0

単　89号	吐け口 1号		単位	箇所	単位数量	1	単価	

名称・規格	条件	単位	数量	単価	金額	摘要
ｺﾝｸﾘｰﾄ	小型構造物,人力打設,18-8-40(高炉),一般養生,無し,全ての費用	m3	1.5			
型枠	一般型枠,小型構造物	m2	4			
基礎砕石	17.5cmを超え20.0cm以下,再生ｸﾗｯｼｬﾗﾝ 40～0,全ての費用	m2	1			
合計						
単価						円／箇所

1次単価表

単価使用年月	2025.08
歩掛適用年月	2025.08
労務調整係数	1.000-00000　0.0　0

単　90号	ﾛｰﾌﾟ・金網	柵高:2.5m,規格・仕様:H=2.5m,厚ﾒｯｷ:無し	単位	m	単位数量	1	単価	

名称・規格	条件	単位	数量	単価	金額	摘要
落石防護柵(ロープ・金網設置工) [間隔保持材付き]	有,柵高2.50m ﾛｰﾌﾟ本数8本,15m以上,無,無,無	m	1			単 117号
合計						
単価						円／m

1次単価表

単価使用年月	2025.08
歩掛適用年月	2025.08
労務調整係数	1.000-00000　0.0　0

単　91号	支柱 中間支柱	支柱形式:中間支柱,施工区分:中間支柱,規格・仕様:柵高2.50m ﾒｯｷ	単位	本	単位数量	1	単価	

名称・規格	条件	単位	数量	単価	金額	摘要
落石防護柵(支柱設置工)	中間支柱,柵高2.50m ﾒｯｷ,無,無,無,無	本	1			単 118号
合計						
単価						円／本

1次単価表

単価使用年月	2025.08
歩掛適用年月	2025.08
労務調整係数	1.000-00000　0.0　0

単　92号	支柱	支柱形式:端末支柱,施工区分:端末支柱,規格・仕様:柵高2.50m ﾒｯｷ	単位	本	単位数量	1	単価	

名称・規格	条件	単位	数量	単価	金額	摘要
落石防護柵(支柱設置工)	端末支柱,柵高2.50m ﾒｯｷ,無,無,無,無	本	1			単 119号
合計						
単価						円／本

1次単価表

単価使用年月	2025.08
歩掛適用年月	2025.08
労務調整係数	1.000-00000　0.0　0

単　93号	ｶﾞｰﾄﾞﾚｰﾙ	ｶﾞｰﾄﾞﾚｰﾙ規格(標準型・土中用):塗装品 Gr-C-4E,施工規模:100m以上,曲線部補正:無	単位	m	単位数量	1	単価	

名称・規格	条件	単位	数量	単価	金額	摘要
防護柵設置工(ｶﾞｰﾄﾞﾚｰﾙ設置工)	土中建込,Gr-C-4E 塗装品,100m以上(標準),無,無,無,加算無し	m	1			単 120号
合計						
単価						円／m

1次単価表

単価使用年月	2025.08
歩掛適用年月	2025.08
労務調整係数	1.000-00000　0.0　0

単　94号	ｶﾞｰﾄﾞﾚｰﾙ	ｶﾞｰﾄﾞﾚｰﾙ規格(標準型･Co用):塗装品 Gr-C-2B,施工規模:100m以上,曲線部補正:無	単位	m	単位数量	1	単価	

名称・規格	条件	単位	数量	単価	金額	摘要
防護柵設置工(ｶﾞｰﾄﾞﾚｰﾙ設置工)	ｺﾝｸﾘｰﾄ建込,Gr-C-2B 塗装品,100m以上(標準),無,無,無,加算無し	m	1			単 121号
合計						
単価						円／m

1次単価表

単価使用年月	2025.08
歩掛適用年月	2025.08
労務調整係数	1.000-00000　0.0　0

単　95号	転落防止柵	P種 H=1.1m 土中建込用	単位	m	単位数量	1	単価	

名称・規格	条件	単位	数量	単価	金額	摘要
防護柵(横断･転落防止柵)設置工	土中建込,ﾋﾞｰﾑ式･ﾊﾟﾈﾙ式,3m,無,50m未満,無	m	1			単 122号
合計						
単価						円／m

1次単価表

単価使用年月	2025.08
歩掛適用年月	2025.08
労務調整係数	1.000-00000　0.0　0

単　96号	金網・支柱・基礎	基礎種別：基礎ブロック、支柱柵高：1.0m、支柱間隔：2m	単位	m	単位数量	12	単価	

名称・規格	条件	単位	数量	単価	金額	摘要
基礎ﾌﾞﾛｯｸ,鋼管基礎	基礎ﾌﾞﾛｯｸ,金網柵,有り(t=10cm),全ての費用	基	7			
金網･支柱(立入防止柵)	基礎ﾌﾞﾛｯｸ,2m	m	12			
金網･支柱(立入防止柵)(材料費)		m	12			
合計						
単価						円／m

1次単価表

単価使用年月	2025.08
歩掛適用年月	2025.08
労務調整係数	1.000-00000　0.0　0

単　97号	門扉	門扉種別：両開き	単位	基	単位数量	1	単価	

名称・規格	条件	単位	数量	単価	金額	摘要
門扉	両開き	基	1			
門扉(材料費)		基	1			
基礎ﾌﾞﾛｯｸ,鋼管基礎	基礎ﾌﾞﾛｯｸ,門扉,有り(t=10cm),全ての費用	基	2			
舟形落し受		個	1			
合計						
単価						円／基

１次単価表

単価使用年月	2025.08
歩掛適用年月	2025.08
労務調整係数	1.000-00000　0.0　0

単　98号	土のう 撤去	大型土のう規格:耐候性土のう	単位	袋	単位数量	1	単価	

名称・規格	条件	単位	数量	単価	金額	摘要
大型土のう工	撤去,6m以下,-3m<=H<=2m	袋	1			単 123号
合計						
単価						円／袋

1次単価表

単価使用年月	2025.08
歩掛適用年月	2025.08
労務調整係数	1.000-00000　0.0　0

単　99号	現場打水路 取合水路		単位	箇所	単位数量	1	単価	

名称・規格	条件	単位	数量	単価	金額	摘要
ｺﾝｸﾘｰﾄ	無筋･鉄筋構造物,ﾊﾞｯｸﾎｳ(ｸﾚｰﾝ機能付)打設,18-8-40(高炉),一般養生,全ての費用	m3	20			
型枠	一般型枠,鉄筋･無筋構造物	m2	68			
基礎砕石	12.5cmを超え17.5cm以下,再生ｸﾗｯｼｬﾗﾝ 40～0,全ての費用	m2	39			
合計						
単価						円／箇所

1次単価表

単価使用年月	2025.08
歩掛適用年月	2025.08
労務調整係数	1.000-00000　0.0　0

単 100号	現場打水路 復旧水路		単位	箇所	単位数量	1	単価	

名称・規格	条件	単位	数量	単価	金額	摘要
ｺﾝｸﾘｰﾄ	無筋･鉄筋構造物,ﾊﾞｯｸﾎｳ(ｸﾚｰﾝ機能付)打設,18-8-40(高炉),一般養生,全ての費用	m3	9			
型枠	一般型枠,鉄筋･無筋構造物	m2	41			
基礎砕石	12.5cmを超え17.5cm以下,再生ｸﾗｯｼｬﾗﾝ 40～0,全ての費用	m2	18			
合計						
単価						円／箇所

２次単価表

単価使用年月	2025.08
歩掛適用年月	2025.08
労務調整係数	1.000-00000　0.0　0

単 101号	機械播種施工による植生工	植生基材吹付工,3cm,100m2以上250m2未満,無,無,無	単位	m2	単位数量	1	単価	

名称・規格	条件	単位	数量	単価	金額	摘要
法面工(植生基材吹付) 厚3cm		m2	1			
諸雑費(まるめ)		式	1			
合計						
単価						円／m2

２次単価表

単価使用年月	2025.08
歩掛適用年月	2025.08
労務調整係数	1.000-00000　0.0　0

単 102号	ｺﾝｸﾘｰﾄﾌﾞﾛｯｸ積工	JIS滑面 150kg/個未満,無し,無し,練積,有(胴込+裏込),1.1m3/m2,18-8-40(高炉)	単位	m2	単位数量	100	単価	

名称・規格	条件	単位	数量	単価	金額	摘要
ﾌﾞﾛｯｸ積工 昼間 制約無		m2	100			
ｺﾝｸﾘｰﾄ積ﾌﾞﾛｯｸ JIS滑面 150kg/個未満		m2	100			
生ｺﾝｸﾘｰﾄ 18-8-40 高炉		m3	123.2			
諸雑費(まるめ)		式	1			
合計						
単価						円／m2

２次単価表

単価使用年月	2025.08
歩掛適用年月	2025.08
労務調整係数	1.000-00000　0.0　0

単 103号	足場工	単管傾斜足場,不要,標準(1.0)	単位	掛m2	単位数量	100	単価	

名称・規格	条件	単位	数量	単価	金額	摘要
土木一般世話役		人	1.5			
とび工		人	4.5			
普通作業員		人	2.7			
ﾗﾌﾃﾚｰﾝｸﾚｰﾝ[油圧伸縮ｼﾞﾌﾞ型] 25t吊		日	0.8			
諸雑費(率+まるめ)		式	1			
合計						
単価						円／掛m2

２次単価表

単価使用年月	2025.08
歩掛適用年月	2025.08
労務調整係数	1.000-00000　0.0　0

単 104号	U型側溝	据付け,無し,無し,道路用鉄筋Co側溝3種 JIS A 5372,300A 300×300×2000,無し,無し,有り,再生ｸﾗｯｼｬﾗﾝ	単位	m	単位数量	10	単価	

名称・規格	条件	単位	数量	単価	金額	摘要
U型側溝 昼間 L2000 1000kg以下 制約無		m	10			
道路用鉄筋ｺﾝｸﾘｰﾄ側溝 3種 300A 300×300×2000		個	5			
再生ｸﾗｯｼｬｰﾗﾝ RC-40		m3	0.672			
諸雑費(まるめ)		式	1			
合計						
単価						円／m

２次単価表

単価使用年月	2025.08
歩掛適用年月	2025.08
労務調整係数	1.000-00000　0.0　0

単 105号	U型側溝	据付け,無し,無し,道路用鉄筋Co側溝3種 JIS A 5372,300A 300×300×2000,無し,無し,無し	単位	m	単位数量	10	単価	

名称・規格	条件	単位	数量	単価	金額	摘要
U型側溝 昼間 L2000 1000kg以下 制約無		m	10			
道路用鉄筋ｺﾝｸﾘｰﾄ側溝 3種 300A 300×300×2000		個	5			
諸雑費(まるめ)		式	1			
合計						
単価						円／m

２次単価表

単価使用年月	2025.08
歩掛適用年月	2025.08
労務調整係数	1.000-00000　0.0　0

単 106号	U型側溝	据付け,無し,無し,道路用鉄筋Co側溝3種 JIS A 5372,300A 300×300×2000,無し,無し,有り,再生ｸﾗｯｼｬﾗﾝ	単位	m	単位数量	10	単価	

名称・規格	条件	単位	数量	単価	金額	摘要
U型側溝 昼間 L2000 1000kg以下 制約無		m	10			
道路用鉄筋ｺﾝｸﾘｰﾄ側溝 3種 300A 300×300×2000		個	5			
再生ｸﾗｯｼｬｰﾗﾝ RC-40		m3	0.528			
諸雑費(まるめ)		式	1			
合計						
単価						円／m

２次単価表

単価使用年月	2025.08
歩掛適用年月	2025.08
労務調整係数	1.000-00000　0.0　0

単 107号	U型側溝	据付け,無し,無し,鉄筋ｺﾝｸﾘｰﾄU型 JIS A 5372,300B 300×300×600,無し,無し,有り,再生ｸﾗｯｼｬﾗﾝ 40～0,0	単位	m	単位数量	10	単価	

名称・規格	条件	単位	数量	単価	金額	摘要
U型側溝 昼間 L600 300kg以下 制約無		m	10			
鉄筋ｺﾝｸﾘｰﾄU形 300B 300×300×600		個	16.5			
再生ｸﾗｯｼｬｰﾗﾝ RC-40		m3	0.6			
諸雑費(まるめ)		式	1			
合計						
単価						円／m

２次単価表

単価使用年月	2025.08
歩掛適用年月	2025.08
労務調整係数	1.000-00000　0.0　0

単 108号	吸出し防止材敷設工		単位	m２	単位数量	100	単価	

名称・規格	条件	単位	数量	単価	金額	摘要
普通作業員		人	0.5			
吸出し防止材 合繊維不織布　t=10mm		m2	108			
諸雑費(まるめ)		式	1			
合計						
単価						円／m２

２次単価表

単価使用年月	2025.08
歩掛適用年月	2025.08
労務調整係数	1.000-00000　0.0　0

単 109号	空練モルタル 材料(1:3)	高炉	単位	m3	単位数量	1	単価	

名称・規格	条件	単位	数量	単価	金額	摘要
ｾﾒﾝﾄ(高炉B) 25kg袋入		t	0.53			
ｺﾝｸﾘｰﾄ用骨材 砂 洗い 細目		m3	1.05			
諸雑費(まるめ)		式	1			
合計						
単価						円／m3

２次単価表

単価使用年月	2025.08
歩掛適用年月	2025.08
労務調整係数	1.000-00000　0.0　0

単 110号	鉄筋工[市場単価]	SD345 D13,一般構造物,10t未満,無,無,無,無,補正無(鉄筋割合10%未満含む),補正無(一般構造物)	単位	t	単位数量	1	単価	

名称・規格	条件	単位	数量	単価	金額	摘要
鉄筋ｺﾝｸﾘｰﾄ用棒鋼 SD345 D13		t	1.03			
鉄筋工 加工･組立共 一般構造物		t	1			
諸雑費(まるめ)		式	1			
合計						
単価						円／t

２次単価表

単価使用年月	2025.08
歩掛適用年月	2025.08
労務調整係数	1.000-00000　0.0　0

単 111号	鉄筋工[市場単価]	SD345 D13,一般構造物,10t未満,無,無,無,無,補正無(鉄筋割合10%未満含む),差筋及び杭頭処理	単位	t	単位数量	1	単価	

名称・規格	条件	単位	数量	単価	金額	摘要
鉄筋ｺﾝｸﾘｰﾄ用棒鋼 SD345 D13		t	1.03			
鉄筋工 加工･組立共 一般構造物		t	1			
諸雑費(まるめ)		式	1			
合計						
単価						円／t

２次単価表

単価使用年月	2025.08
歩掛適用年月	2025.08
労務調整係数	1.000-00000　0.0　0

単 112号	足場工	単管足場,不要,標準(1.0)	単位	掛m2	単位数量	100	単価	

名称・規格	条件	単位	数量	単価	金額	摘要
土木一般世話役		人	1.9			
とび工		人	6.9			
普通作業員		人	1.8			
ﾗﾌﾃﾚｰﾝｸﾚｰﾝ[油圧伸縮ｼﾞﾌﾞ型] 25t吊		日	0.8			
諸雑費(率+まるめ)		式	1			
合計						
単価						円／掛m2

２次単価表

単価使用年月	2025.08
歩掛適用年月	2025.08
労務調整係数	1.000-00000　0.0　0

単 113号	U型側溝	据付け,無し,無し,側溝(各種),L=2000mm,1000kg/個以下,無し,小段面部,有り,再生ｸﾗｯｼｬﾗﾝ 40～0,0.4m3/10	単位	m	単位数量	10	単価	

名称・規格	条件	単位	数量	単価	金額	摘要
U型側溝 昼間 L2000 1000kg以下 制約無		m	10			
側溝 PBF-300、2種		個	5			
再生ｸﾗｯｼｬｰﾗﾝ RC-40		m3	0.48			
諸雑費(まるめ)		式	1			
合計						
単価						円／m

２次単価表

単価使用年月	2025.08
歩掛適用年月	2025.08
労務調整係数	1.000-00000　0.0　0

単 114号	U型側溝	据付け,無し,無し,側溝(各種),L=2000mm,1000kg/個以下,無し,小段面部,有り,再生ｸﾗｯｼｬﾗﾝ 40～0,0.39m3/1	単位	m	単位数量	10	単価	

名称・規格	条件	単位	数量	単価	金額	摘要
U型側溝 昼間 L2000 1000kg以下 制約無		m	10			
側溝 PBF-300、2種		個	5			
再生ｸﾗｯｼｬｰﾗﾝ RC-40		m3	0.468			
諸雑費(まるめ)		式	1			
合計						
単価						円／m

２次単価表

単価使用年月	2025.08
歩掛適用年月	2025.08
労務調整係数	1.000-00000　0.0　0

単 115号	U型側溝	据付け,無し,無し,側溝(各種),L=2000mm,1000kg/個以下,無し,縦排水部,有り,再生ｸﾗｯｼｬﾗﾝ 40～0,0.35m3/1	単位	m	単位数量	10	単価	

名称・規格	条件	単位	数量	単価	金額	摘要
U型側溝 昼間 L2000 1000kg以下 制約無		m	10			
側溝 PBF-250、2種		個	5			
再生ｸﾗｯｼｬｰﾗﾝ RC-40		m3	0.42			
諸雑費(まるめ)		式	1			
合計						
単価						円／m

２次単価表

単価使用年月	2025.08
歩掛適用年月	2025.08
労務調整係数	1.000-00000　0.0　0

単 116号	U型側溝	据付け,無し,無し,側溝(各種),L=2000mm,1000kg/個以下,無し,縦排水部,有り,再生ｸﾗｯｼｬﾗﾝ 40～0,1.3m3/10	単位	m	単位数量	10	単価	

名称・規格	条件	単位	数量	単価	金額	摘要
U型側溝 昼間 L2000 1000kg以下 制約無		m	10			
側溝 PBF-800、2種		個	5			
再生ｸﾗｯｼｬｰﾗﾝ RC-40		m3	1.56			
諸雑費(まるめ)		式	1			
合計						
単価						円／m

２次単価表

単価使用年月	2025.08
歩掛適用年月	2025.08
労務調整係数	1.000-00000　0.0　0

単 117号	落石防護柵(ロープ・金網設置工) [間隔保持材付き]	有,柵高2.50m ﾛｰﾌﾟ本数8本,15m以上,無,無,無	単位	m	単位数量	1	単価	

名称・規格	条件	単位	数量	単価	金額	摘要
落石防護柵設置工 間隔保持材付 柵高2.50m ﾛｰﾌﾟ8本 ﾛｰﾌﾟ・金網		m	1			
諸雑費(まるめ)		式	1			
合計						
単価						円／m

２次単価表

単価使用年月	2025.08
歩掛適用年月	2025.08
労務調整係数	1.000-00000　0.0　0

単 118号	落石防護柵(支柱設置工)	中間支柱,柵高2.50m ﾒｯｷ,無,無,無,無	単位	本	単位数量	1	単価	

名称・規格	条件	単位	数量	単価	金額	摘要
落石防護柵設置工(中間支柱) 柵高2.50m		本	1			
諸雑費(まるめ)		式	1			
合計						
単価						円／本

２次単価表

単価使用年月	2025.08
歩掛適用年月	2025.08
労務調整係数	1.000-00000　0.0　0

単 119号	落石防護柵(支柱設置工)	端末支柱,柵高2.50m ﾒｯｷ,無,無,無,無	単位	本	単位数量	1	単価	

名称・規格	条件	単位	数量	単価	金額	摘要
落石防護柵設置工(端末支柱) 柵高2.50m		本	1			
諸雑費(まるめ)		式	1			
合計						
単価						円／本

２次単価表

単価使用年月	2025.08
歩掛適用年月	2025.08
労務調整係数	1.000-00000　0.0　0

単 120号	防護柵設置工(ｶﾞｰﾄﾞﾚｰﾙ設置工)	土中建込,Gr-C-4E 塗装品,100m以上(標準),無,無,無,加算無し	単位	m	単位数量	1	単価	

名称・規格	条件	単位	数量	単価	金額	摘要
ｶﾞｰﾄﾞﾚｰﾙ設置工 土中建込用 Gr-C-4E 塗装		m	1			
諸雑費(まるめ)		式	1			
合計						
単価						円／m

２次単価表

単価使用年月	2025.08
歩掛適用年月	2025.08
労務調整係数	1.000-00000　0.0　0

単 121号	防護柵設置工(ｶﾞｰﾄﾞﾚｰﾙ設置工)	ｺﾝｸﾘｰﾄ建込,Gr-C-2B 塗装品,100m以上(標準),無,無,無,加算無し	単位	m	単位数量	1	単価	

名称・規格	条件	単位	数量	単価	金額	摘要
ｶﾞｰﾄﾞﾚｰﾙ設置工 CO建込用 Gr-C-2B 塗装		m	1			
諸雑費(まるめ)		式	1			
合計						
単価						円／m

２次単価表

単価使用年月	2025.08
歩掛適用年月	2025.08
労務調整係数	1.000-00000　0.0　0

単 122号	防護柵(横断･転落防止柵)設置工	土中建込,ﾋﾞｰﾑ式･ﾊﾟﾈﾙ式,3m,無,50m未満,無	単位	m	単位数量	100	単価	

名称・規格	条件	単位	数量	単価	金額	摘要
横断･転落防止柵設置工 土中建込用 ﾋﾞｰﾑ式･ﾊﾟﾈﾙ式		m	100			
防護柵(P種) 転落防止柵、土中建込用、4段ビーム		m	100			
諸雑費(まるめ)		式	1			
合計						
単価						円／m

２次単価表

単価使用年月	2025.08
歩掛適用年月	2025.08
労務調整係数	1.000-00000　0.0　0

単 123号	大型土のう工	撤去,6m以下,-3m<=H<=2m	単位	袋	単位数量	10	単価	

名称・規格	条件	単位	数量	単価	金額	摘要
土木一般世話役		人	0.087			
特殊作業員		人	0.087			
ﾊﾞｯｸﾎｳ(ｸﾛｰﾗ型)運転	撤去,6m以下,-3m<=H<=2m	日	0.087			単 124号
諸雑費(率+まるめ)		式	1			
合計						
単価						円／袋

3次単価表

単価使用年月	2025.08
歩掛適用年月	2025.08
労務調整係数	1.000-00000　0.0　0

単 124号	ﾊﾞｯｸﾎｳ(ｸﾛｰﾗ型)運転	撤去,6m以下,-3m<=H<=2m	単位	日	単位数量	1	単価	

名称・規格	条件	単位	数量	単価	金額	摘要
運転手(特殊)		人	1			
軽油		L	101			
ﾊﾞｯｸﾎｳ(ｸﾛｰﾗ)[標準・ｸﾚｰﾝ機能付き] 山積0.8m3(平積0.6m3)2.9t吊		日	1.21			
諸雑費(まるめ)		式	1			
合計						
単価						円／日

機労材集計リスト（機械）

工事名	Ｒ７波土　日和佐小野線　美波・北河内　道路改良工事（１）					
単価コード	名　称	規　格	単位	数量	金額	摘要
L001005006	ﾌﾞﾙﾄﾞｰｻﾞ[湿地]	7t級	日	66.577	481,943	
L001010004	ﾊﾞｯｸﾎｳ(ｸﾛｰﾗ)[標準･ｸﾚｰﾝ機能付き]	山積0.8m3(平積0.6m3)2.9t吊	日	30.283	336,120	
L001010007	ﾊﾞｯｸﾎｳ(ｸﾛｰﾗ)[標準]	山積0.8m3(平積0.6m3)	日	37.783	377,783	
L001010011	ﾊﾞｯｸﾎｳ(ｸﾛｰﾗ)[後方超小旋回型]	山積0.28m3(平積0.2m3)	日	9.603	58,291	
L001010012	ﾊﾞｯｸﾎｳ(ｸﾛｰﾗ)後方超小旋回型	山積0.45m3(平積0.35m3)	日	1.951	13,756	
L001070001	振動ﾛｰﾗ(舗装用)[ﾊﾝﾄﾞｶﾞｲﾄﾞ式]	運転質量0.5～0.6t	日	3.675	5,729	
L001070002	振動ﾛｰﾗ(舗装用)[ﾊﾝﾄﾞｶﾞｲﾄﾞ式]	運転質量0.8～1.1t	日	15.555	30,330	
L001070011	振動ﾛｰﾗ(舗装用)[搭乗･ｺﾝﾊﾞｲﾝﾄﾞ式]	運転質量3～4t	日	14.605	62,065	
L001071001	振動ﾛｰﾗ(土工用)ﾌﾗｯﾄ･ｼﾝｸﾞﾙﾄﾞﾗﾑ型	運転質量11～12t	日	22.028	253,190	
L001130006	ﾗﾌﾃﾚｰﾝｸﾚｰﾝ[油圧伸縮ｼﾞﾌﾞ型]	25t吊	日	1.607	73,259	
L001180001	ﾀﾝﾊﾟ及びﾗﾝﾏ	質量 60～80kg	日	4.544	2,874	
M000101110	ﾌﾞﾙﾄﾞｰｻﾞ[湿地]	排出ｶﾞｽ対策型(第3次基準値) 20t級	供用日	13.899	426,450	
M000201054	小型ﾊﾞｯｸﾎｳ(ｸﾛｰﾗ)[標準･ｸﾚｰﾝ機能付]	排ｶﾞｽ対策型(第2次基準)山積0.11m3 0.8t吊	供用日	0.328	1,991	
M000202062	ﾊﾞｯｸﾎｳ(ｸﾛｰﾗ)[標準･ｸﾚｰﾝ機能付き]	排ｶﾞｽ型(第1次) 山積0.45m3 2.9t吊	供用日	5.584	56,950	
M000202090	ﾊﾞｯｸﾎｳ(ｸﾛｰﾗ型)[標準型･超低騒音型]	排出ｶﾞｽ対策型(第3次基準値) 山積0.8m3	供用日	8.208	164,970	
M000202123	ﾊﾞｯｸﾎｳ(ｸﾛｰﾗ)[後方超小旋回･超低騒音]	排出ｶﾞｽ対策型(2014年規制)山積0.45m3	供用日	1.535	27,950	
M000202128	ﾊﾞｯｸﾎｳ(ｸﾛｰﾗ)[後方超小旋回･超低騒音]	ｸﾚｰﾝ付2014年 山積0.45m3吊2.9t	供用日	0.426	8,892	

機労材集計リスト（機械）

工事名	Ｒ７波土　日和佐小野線　美波・北河内　道路改良工事（１）					
単価コード	名　称	規　格	単位	数量	金額	摘要
M000202129	ﾊﾞｯｸﾎｳ(ｸﾛｰﾗ)[後方超小旋回･超低騒音]	ｸﾚｰﾝ付2014年 山積0.5m3 吊2.9t	供用日	29.387	619,665	
M000202142	ﾊﾞｯｸﾎｳ(ｸﾛｰﾗ型)[標準型]	排出ｶﾞｽ対策型(2014年規制) 山積0.8m3	供用日	51.771	1,112,890	
M000301005	ﾀﾞﾝﾌﾟﾄﾗｯｸ[ｵﾝﾛｰﾄﾞ･ﾃﾞｨｰｾﾞﾙ]	10t積級	供用日	204.433	4,260,810	
M000604006	大型ﾌﾞﾚｰｶ(ﾍﾞｰｽﾏｼﾝ含まず)[油圧式]	質量1300kg級	供用日	5.202	56,680	
M000903010	ｺﾝｸﾘｰﾄﾎﾟﾝﾌﾟ車[ﾄﾗｯｸ架装･ﾌﾞｰﾑ式]	圧送能力 90～110m3/h	供用日	2.411	127,300	
	合計額				8,559,888	

見積単価一覧表

工事名	Ｒ７波土　日和佐小野線　美波・北河内　道路改良工事（１）			
名称	規格	単位	単価	備考
鋼製ます蓋	T-25、桝穴1100x1100用	組	173,000	
鋼製ます蓋	T-25、桝穴400x500用180°開閉	組	21,500	
フェンス基礎ブロック	300×300×600	個	4,530	
舟形落し受		個	2,230	

数量総括表（1/6）

レベル２ 工　　種	レベル３ 種　　別	レベル４ 細　　別	レベル５ 規　　格	単位	数　　量	設計数量	備　　考
道路土工				式	1	1	
	掘削工						
		片切掘削	土砂	m^3	365.3	370	
		オープンカット	土砂	m^3	1,059.7	1,100	
			軟岩	m^3	198.4	200	
	路床盛土工						
		路床盛土（流用土）	B＜2.5m	m^3	100.7	100	
			2.5m≦B＜4.0m	m^3	363.4	360	
			4.0m≦B	m^3	983.3	980	
	路体盛土工						
		路肩盛土（流用土）	B＜2.5m	m^3	275.7	430	
		路体盛土（流用土）	B＜2.5m	m^3	155.8		
			2.5m≦B＜4.0m	m^3	426.0	430	
			4.0m≦B	m^3	13,971.3	14,000	
	土砂等運搬工						
		不足土	土砂	m^3	12,927.5	12,900	
		押土	現場内仮置土	m^3	2,000.0	2,000	
		土砂運搬	他工事残土流用	m^3	10,927.5	10,900	
	法面整形工						
		法面整形（切土部）	機械　土砂	m^2	156.0	160	
		法面整形（盛土部）	機械　土砂	m^2	2,772.4	2,770	
法面工				式	1	1	
	植生工						
		防草シート	盛土法面部	m^2	2,609.8	2,610	
		植生基材吹付	切土法面部　t=3cm	m^2	194.8	190	
擁壁工				式	1	1	
	作業土工						
		床掘　標準	土砂	m^3	48.5	50	
			軟岩	m^3	20.0	20	
		埋戻	W1<1m	m^3	43.2	40	
		基面整正	土砂	m^2	4.8	5	
	現場打擁壁工						
	もたれ式擁壁	平均高 H=3.98m		m	45.0	45	
		コンクリート	$\sigma ck \geqq 18N/mm^2$	m^3	189.60	190	
	3号重力式擁壁	平均高 H=1.23m		m	3.4	3	
		コンクリート	$\sigma ck \geqq 18N/mm^2$	m^3	3.34	3	

数量総括表（2/6）

レベル２ 工　　種	レベル３ 種　　別	レベル４ 細　　別	レベル５ 規　　格	単位	数　　量	設計数量	備　　考
石・ブロック積(張)工				式	1	1	
	作業土工						
		床掘　標準	土砂	m^3	34.1	30	
		埋戻	W1<1m	m^3	16.2	20	
		基面整正		m^2	16.8	20	
	コンクリートブロック工						
	1号ブロック積擁壁	平均高 H=2.813		m	22.4	22	
		コンクリートブロック積	控え350	m^2	65.5	65	
		胴込コンクリート	σck≧18N/mm^2	m^3	14.4	14	
		裏込コンクリート	σck≧18N/mm^2	m^3	10.4	10	
		裏込材	RC-40	m^2	14.4	14	
		目地材	瀝青繊維質,t=10mm	m^2	3.3	3	
		足場	単管傾斜足場	掛m^2	59.7	60	
		水抜きパイプ	VP-65	m	11.9	12	
		吸出防止材	300×300	m^2	2.0	2	
	1号天端コンクリート			m	22.4	22	
		コンクリート	σck≧18N/mm^2	m^3	2.1	2	
		型枠	小型	m^2	4.8	5	
		目地材	瀝青繊維質,t=10mm	m^2	0.21	0.2	
	1号基礎コンクリート			m	22.4	22	
		コンクリート	σck≧18N/mm^2	m^3	3.1	3	
		型枠	小型	m^2	10.1	10	
		目地材	瀝青繊維質,t=10mm	m^2	0.31	0.3	
		基礎砕石	RC-40,t=200mm	m^2	16.8	17	
排水構造物工				式	1	1	
	作業土工						
		床掘	1m以上2m未満　土 砂	m^3	215.8	220	
			1m以上2m未満　軟 岩	m^3	7.7	8	
			標準　土 砂	m^3	215.3	220	
		埋戻	4.0m≦W1	m^3	90.0	90	
			1m≦W1<4m	m^3	14.0	10	
			W1<1m	m^3	40.6	40	
		基面整正	土砂	m^2	571.0	570	
	側溝工						
		1-1号U型側溝	プレキャストU型側溝 PUa3-B300×H300	m	339.9	340	
		1-2号U型側溝	プレキャストU型側溝 PUa3-B300×H300	m	3.8	4	
		2-1号U型側溝	プレキャストU型側溝 PUa3-B300×H300	m	21.3	21	
		2-2号U型側溝	プレキャストU型側溝 PUa3-B300×H300	m	22.9	23	
	排水工						
		1-1号U型水路	プレキャストU型水路 PU1-B300×H300	m	88.0	88	
		1-2号U型水路	プレキャストU型水路 PU1-B300×H300	m	82.7	83	
		1-3号U型水路	プレキャストU型水路 PU2-B300×H300	m	46.9	47	

数量総括表（3/6）

レベル２	レベル３	レベル４	レベル５	単位	数　量	設計数量	備　考
工　種	種　別	細　別	規　格				
		7号U型水路	B1200×H1000～1150	m	20.0	20	
		8号U型水路	B1200×H1000～1150	m	84.6	85	
		11号U型水路	B300×H300	m	1.7	2	
		1-1号小段排水溝	PBF-B300	m	112.0	112	
		1-2号小段排水溝	コンクリート t=100mm	m	98.4	98	
		2号小段排水溝	PBF-B300	m	19.2	19	
		3号小段排水溝	コンクリート t=100mm	m	25.0	25	
		4-1号小段排水溝	PBF-B300	m	33.2	33	
		4-3号小段排水溝	PBF-B300	m	6.2	6	
		4-4号小段排水溝	PBF-B300	m	6.9	7	
	集水桝工						
		2号集水桝	B500×L500×H550	箇所	1.0	1	
		鋼製蓋	T-25,500×500用	枚	1.0	1	
		5号集水桝	B400×L400×H450	箇所	1.0	1	
		6号集水桝	B400×L500×H550	箇所	1.0	1	
		鋼製蓋	T-25,400×500用 180°開閉	枚	1.0	1	
		7号集水桝	B800×L450×H700	箇所	1.0	1	
		8号集水桝	B400×L400×H450	箇所	1.0	1	
		9号集水桝	B500×L500×H450	箇所	1.0	1	
		1号街渠桝	B400×L400×H650	箇所	1.0	1	
		グレーチング桝蓋	T-25,400×400用	枚	1.0	1	
		2号街渠桝	B400×L400×H550	箇所	1.0	1	
		グレーチング桝蓋	T-25,400×400用	枚	1.0	1	
		3号街渠桝	B400×L400×H700	箇所	1.0	1	
		グレーチング桝蓋	T-25,400×400用	枚	1.0	1	
		4号街渠桝	B400×L400×H550	箇所	1.0	1	
		グレーチング桝蓋	T-25,400×400用	枚	1.0	1	
	地下排水工						
		水平排水層	層厚t=300	m	194.7	195	
		基盤排水層	層厚t=500	m	100.0	100	
		1号暗渠	高密度ポリエチレン管有孔管シングル φ200	m	240.0	240	
	管渠工						
		1号管渠	特圧管φ300	m	7.3	7.3	
	1号縦排水溝						
	排水工						
		3号U型水路	PBF-250	m	16.00	16.0	
		4号U型水路	B250×H313	m	1.80	1.8	
		5号U型水路	B250×H300	m	0.50	0.5	
	集水桝工						
		3号集水桝	B300×L300×H550	箇所	1.0	1.0	
		4号集水桝	B300×L300×H700	箇所	1.0	1.0	
	2号縦排水溝						
		型枠	小型	m^2	4.80	5	
		水路蓋	縞鋼板,t=3.2mm 914×1829	枚	2.57	3	
		あと施工アンカー	M16×200	本	20.0	20	

数量総括表（4/6）

レベル２	レベル３	レベル４	レベル５	単位	数　量	設計数量	備　考
工　種	種　別	細　別	規　格				
横断排水工				式	1	1	
	作業土工						
		床掘	土砂	m^3	274.95	270	
		埋戻		m^3	147.0	150	
		基面整正	土砂	m^2	205.5	210	
	1号道路横断管			m	18.2	18.2	
		鉄筋コンクリート台付管	特厚管φ800	個	9.1	9	
		敷モルタル	1:03	m^3	0.17	0.2	
		基礎砕石	RC-40 t=150mm	m^2	11.4	11	
	上流集水桝						
		コンクリート	σck≧18N/mm^2	m^3	13.0	13	
		型枠	無筋構造物	m^2	41.8	42	
		足場工	単管傾斜	掛m^2	14.1	14	
		流木止め	H200×100×5.5×8	kg	71.1	71	
		基礎砕石	RC-40 t=200mm	m^2	14.0	14	
	上流水路部						
		コンクリート	σck≧18N/mm^2	m^3	4.9	5	
		型枠	無筋構造物	m^2	20.0	20	
		基礎砕石	RC-40 t=200mm	m^2	4.5	5	
	下流水路部						
		コンクリート	σck≧18N/mm^2	m^3	13.2	13	
		型枠	無筋構造物	m^2	33.8	34	
		足場工	単管傾斜	掛m^2	16.7	17	
		基礎砕石	RC-40 t=200mm	m^2	11.8	12	
	2号道路横断管			m	39.4	39.4	
		鉄筋コンクリート台付管	2種管 φ800	個	19.7	20	
		敷モルタル	1:03	m^3	0.48	0.5	
		基礎コンクリート	σck≧18N/mm^2	m^3	3.48	3	
		同上型枠		m^2	7.2	7	
		基礎砕石	RC-40 t=150mm	m^2	34.8	35	
	下流集水桝						
		コンクリート	σck≧18N/mm^2	m^3	18.3	18	
		型枠	無筋構造物	m^2	63.3	63	
		足場工	単管傾斜	掛m^2	62.9	63	
		基礎砕石	RC-40 t=200mm	m^2	15.9	16	
	取合水路接続部						
		コンクリート	σck≧18N/mm^2	m^3	6.0	6	
		型枠	無筋構造物	m^2	23.9	24	
		基礎砕石	RC-40 t=150mm	m^2	12.4	12	

数量総括表（5/6）

レベル２	レベル３	レベル４	レベル５	単位	数　量	設計数量	備　考
工　種	種　別	細　別	規　格				
	取合水路						
		コンクリート	σck≧18N/mm^2	m^3	19.9	20	
		型枠	無筋構造物	m^2	67.9	68	
		基礎砕石	RC-40 t=150mm	m^2	38.8	39	
	復旧水路						
		コンクリート	σck≧18N/mm^2	m^3	9.5	9	
		型枠	無筋構造物	m^2	41.0	41	
		基礎砕石	RC-40 t=150mm	m^2	17.5	18	
	横断排水						
	6号U型水路			m	9.1	9	
		コンクリート	σck≧18N/mm^2	m^3	5.0	5	
		型枠	小型	m^2	27.4	28	
		基礎砕石	RC-40,t=150mm	m^2	12.5	13	
	9号U型水路			m	15.1	15	
		プレキャスト	BF-800,ソケット付き	個	7.6	8	
		敷モルタル	1:3	m^3	0.35	0.4	
		張コンクリート	σck≧18N/mm^2	m^2	15.1	15	
		基礎砕石	RC-40,t=150mm	m^2	13.1	13	
		水路蓋	縞鋼板,t=3.2　914×1829	枚	4.0	4	
		あと施工アンカー	M20×130	個	28.0	28	
	10号U型水路			m	2.3	2	
		コンクリート	σck≧18N/mm^2	m^3	0.8	1	
		型枠	小型	m^2	5.2	5	
		基礎砕石	RC-40,t=150mm	m^2	2.8	3	
	1号吐け口			箇所	1.0	1	
		コンクリート	σck≧18N/mm^2	m^3	0.59	1	
		型枠	小型	m^2	4.4	4	
		張コンクリート	σck≧18N/mm^2	m^2	0.86	1	
		基礎砕石	RC-40,t=200mm	m^2	1.5	1	
	1号函渠			m	9.4	9.4	
		ボックスカルバート	800×800×2000	個	4.7	5	
		基礎コンクリート	σck≧18N/mm^2	m^3	1.1	1	
		型枠	小型	m^2	1.8	2	
		敷モルタル	1:3	m^3	0.29	0.3	
		基礎砕石	RC-40,t=150mm	m^2	11.3	11	
	1号集水桝			箇所	1.0	1	
		コンクリート	σck≧18N/mm^2	m^3	1.97	1.97	
		型枠	一般型枠	m^2	16.5	17	
		均しコンクリート	σck≧18N/mm^2	m^3	0.26	0.3	
		均し型枠	小型	m^2	0.64	0.6	

数量総括表（6/6）

レベル２	レベル３	レベル４	レベル５	単位	数　量	設計数量	備　考
工　種	種　別	細　別	規　格				
		基礎砕石	RC-40,t=200mm	m^2	2.56	2.6	
		蓋	鋼製桝蓋,T-25	組	1.0	1	
		足掛金物		個	4.0	4	
		鉄筋	SD345,D13	t	0.095	0.1	
	1号重力式擁壁	平均高 H=1.18m		m	2.3	2	
		コンクリート	σck≧18N/mm^2	m^3	2.59	3	
		型枠	無筋構造物	m^2	10.99	11	
		基礎砕石	RC-40,t=200mm	m^2	3.93	3.9	
		基面整正	土砂	m^2	3.93	3.9	
	水路敷コンクリート			m	2.3	2	
		コンクリート	σck≧18N/mm^2	m^3	0.30	0.3	
		基礎砕石	RC-40,t=200mm	m^2	1.45	1	
	釜場			箇所	1.0	1	
		張コンクリート	σck≧18N/mm^2	m^2	57.4	57	
	防止柵工						
		立入防止柵	H＝1000、c.t.c.2000	m	11.8	12	
		両開き門扉	H＝1000×W2000	箇所	1.0	1	
		1号基礎	180×180×450	個	7.0	7	
		2号基礎	300×300×600	個	2.0	2	
		舟形落し受	200×200×200	個	1.0	1	
防護柵工				式	1	1	
	路側防護柵工						
		1号ガードレール	Gr-C-4E 土中用	m	295.2	295	
		2号ガードレール	Gr-C-2B 構造物建込用	m	50.0	50	
	防止柵工						
		転落防止柵	P種 H=1.1m 土中建込用	m	21.2	21	
	落石防護柵工						
		落石防護柵	H＝2.5mm	m	45.3	45	
		端末支柱	H200×200×8×12	本	2.0	2	
		中間支柱	H200×100×5.5×8	本	15.0	15	
		金網延長		m	45.3	45	
仮設工				式	1	1	
	工事用道路工						
		大型土のう　撤去	長期耐候性	袋	424.0	424	

道 路 土 工　　数 量 総 括 表

レベル３	レベル４	レベル５	単位	数　量	設計数量	備　　考
種　　別	細　　別	規　　格				
掘削工						
	片切掘削	土砂	m^3	365.3	370	
						土砂掘削 計
						1,430
	オープンカット	土砂	m^3	1,059.7	1,060	軟岩掘削 計
		軟岩	m^3	198.4	200	200
路床盛土工						
	路床盛土（流用土）	B＜2.5m	m^3	100.7	100	
		2.5m≦B＜4.0m	m^3	363.4	360	路床盛土 計
		4.0m≦B	m^3	983.3	980	1,440
路体盛土工						
	路肩盛土（流用土）	B＜2.5m	m^3	275.7	430	
	路体盛土（流用土）	B＜2.5m	m^3	155.8		
		2.5m≦B＜4.0m	m^3	426.0	430	路体盛土 計
		4.0m≦B	m^3	13,971.3	14,000	14,430
残土処理工						
	残土処理	不足土	m^3	10,928	10,930	
法面整形工						
	法面整形（切土部）	機械　土砂	m^2	156.0	160	
	法面整形（盛土部）	機械　土砂	m^2	2,772.4	2,770	

土　工　計　算　書

測　　点	距　離	片切掘削（土砂） 本線						摘　　要
	(m)	断面 (m^2)	平均断面 (m^2)	立積 (m^3)	断面 (m^2)	平均断面 (m^2)	立積 (m^3)	
NO.　21+11.2		0.0						
NO.　22	8.800	1.9	0.95	8.4				
NO.　23	20.000	8.3	5.10	102.0				
NO.　23+16.44	16.400	0.0	4.15	68.1				
合計	45.20			178.5			0.0	

土　工　計　算　書

測　　点	距　離	オープンカット（土砂）本線			オープンカット（軟岩）本線			摘　　要
	(m)	断面 (m^2)	平均断面 (m^2)	立積 (m^3)	断面 (m^2)	平均断面 (m^2)	立積 (m^3)	
NO.　21+11.2		0.0						
NO.　22	8.800	20.0	10.00	88.0	0.0			
NO.　23	20.000	42.4	31.20	624.0	10.9	5.45	109.0	
NO.　23+16.44	16.400	0.0	21.20	347.7	0.0	5.45	89.4	
合計	45.20			1059.7			198.4	

土　工　計　算　書

測　　点	距　離	片切掘削（土砂） 管理通路						摘　　要
	(m)	断面 (m^2)	平均断面 (m^2)	立積 (m^3)	断面 (m^2)	平均断面 (m^2)	立積 (m^3)	
NO.　22+15.69		0.2						
NO.　23	4.300	1.1	0.65	2.8				
NO.　24	20.000	0.0	0.55	11.0				
NO.　24+2.69	2.700	0.0	0.00	0.0				
NO.　25	17.300	4.9	2.45	42.4				
NO.　25+9.63	9.600	9.4	7.15	68.6				
NO.　26	10.400	0.0	4.70	48.9				
NO.　27	20.000	0.4	0.20	4.0				
NO.　27+5.00	5.000	0.9	0.65	3.3				
NO.　27+10.84	5.800	1.1	1.00	5.8				
合計	95.10			186.8			0.0	

土　工　計　算　書

測　　点	距　離	路床盛土(B＜2.5m) 本線			路床盛土(2.5m≦B＜4.0m) 本線			摘　　要
	(m)	断面 (m^2)	平均断面 (m^2)	立積 (m^3)	断面 (m^2)	平均断面 (m^2)	立積 (m^3)	
NO.　13	10.000	2.0						
NO.　14	20.000	0.0	1.00	20.0				
NO.　15	20.000	0.0	0.00	0.0				
NO.　18					0.0			
NO.　18+5.0	5.000				3.1	1.55	7.8	
NO.　18+10.0	5.000				0.0	1.55	7.8	
NO.　18+15.0	5.000				3.5	1.75	8.8	
NO.　19	5.000				0.0	1.75	8.8	
NO.　20	20.000				7.2	3.60	72.0	
NO.　21	20.000				6.2	6.70	134.0	
NO.　22	20.000				0.0	3.10	62.0	
NO.　22+9.088		0.4						
NO.　23	10.900	0.3	0.35	3.8				
NO.　24	20.000	0.0	0.15	3.0				
NO.　25	20.000							
NO.　26	20.000							
NO.　27	20.000	0.0						
NO.　27+5.00	5.000	0.5	0.25	1.3				
NO.　27+7.00	2.000	0.0	0.25	0.5				
合計	227.90			28.6			301.2	

土　工　計　算　書

測　　点	距　離	路床盛土(4.0m≦B) 本線						摘　　要
	(m)	断面 (m^2)	平均断面 (m^2)	立積 (m^3)	断面 (m^2)	平均断面 (m^2)	立積 (m^3)	
NO.　13	10.000	0.0						
NO.　14	20.000	6.2	3.10	62.0				
NO.　15	20.000	0.0	3.10	62.0				
NO.　18								
NO.　18+5.0	5.000	0.0						
NO.　18+10.0	5.000	4.8	2.40	12.0				
NO.　18+15.0	5.000	0.0	2.40	12.0				
NO.　19	5.000	7.1	3.55	17.8				
NO.　20	20.000	7.2	7.15	143.0				
NO.　21	20.000	6.2	6.70	134.0				
NO.　22	20.000	0.0	3.10	62.0				
NO.　22+9.088	－							
NO.　23	10.900	0.0						
NO.　24	20.000	7.8	3.90	78.0				
NO.　25	20.000	9.2	8.50	78.2				
NO.　26	20.000	9.8	9.50	93.1				
NO.　27	20.000	5.0	7.40	148.0				
NO.　27+5.00	5.000	0.0	2.50	12.5				
NO.　27+7.00	2.000	0.0	0.00	0.0				
		横断排水工控除		5.8				
合計	227.90			908.8				

土　工　計　算　書

測　　点	距　離	路床盛土(B＜2.5m) 管理通路			路床盛土(2.5m≦B＜4.0m) 管理通路			摘　　要
	(m)	断面 (m^2)	平均断面 (m^2)	立積 (m^3)	断面 (m^2)	平均断面 (m^2)	立積 (m^3)	
NO.　22+15.69	－	0.7						
NO.　23	4.300	0.8	0.75	3.2				
NO.　24	20.000	0.0	0.40	8.0	0.0			
NO.　24+2.69	2.700	0.2	0.10	0.3	1.2	0.60	1.6	
NO.　25	17.300	2.0	1.10	19.0	0.0	0.60	10.4	
NO.　25+9.63	9.600	1.3	1.65	15.8	0.0	0.00	0.0	
NO.　26	10.400	0.0	0.65	6.8	3.3	1.65	17.2	
NO.　27	20.000	0.9	0.45	9.0	0.0	1.65	33.0	
NO.　27+5.00	5.000	0.9	0.90	4.5				
NO.　27+10.84	5.800	1.0	0.95	5.5				
合計	95.10			72.1			62.2	

土　工　計　算　書

測　　点	距　離	路床盛土(4.0m≦B) 管理通路						摘　　要
	(m)	断面 (m^2)	平均断面 (m^2)	立積 (m^3)	断面 (m^2)	平均断面 (m^2)	立積 (m^3)	
NO.　23	4.300	0.0	-	-				
NO.　24	20.000	4.1	2.05	41.0				
NO.　24+2.69	2.700	2.8	3.45	9.3				
NO.　25	17.300	0.0	1.40	24.2				
NO.　25+9.63	9.600							
NO.　26	10.400							
NO.　27	20.000							
NO.　27+5.00	5.000							
NO.　27+10.84	5.800							
合計	95.10			74.5				

土　工　計　算　書

測　　点	距　離	路体盛土(B＜2.5m) 本線			路体盛土(2.5m≦B＜4.0m) 本線			摘　　要
	(m)	断面 (m^2)	平均断面 (m^2)	立積 (m^3)	断面 (m^2)	平均断面 (m^2)	立積 (m^3)	
NO.　13	10.000	1.2			2.2			
NO.　14	20.000	1.0	1.10	22.0	0.2	1.20	24.0	
NO.　15	20.000	0.0	0.50	10.0	0.0	0.10	2.0	
NO.　18								
NO.　18+5.0	5.000							
NO.　18+10.0	5.000							
NO.　18+15.0	5.000	0.0			0.0			
NO.　19	5.000	0.9	0.45	2.3	1.4	0.70	3.5	
NO.　20	20.000	0.0	0.45	9.0	0.0	0.70	14.0	
NO.　21	20.000							
NO.　22	20.000							
NO.　22+15.69	－	0.7	－	－				
NO.　23	4.300	0.7	0.70	3.0	0.0	－	－	
NO.　24	20.000	0.0	0.35	7.0	0.8	0.40	8.0	
NO.　25	20.000	0.6	0.30	6.0	0.0	0.40	8.0	
NO.　26	20.000	0.0	0.30	6.0	0.0	0.00	0.0	
NO.　27	20.000	0.5	0.25	5.0	24.9	12.45	249.0	
NO.　27+5.00	5.000	6.9	3.70	18.5	0.0	12.45	62.3	
NO.　27+10.84	5.800	1.6	4.25	24.7				
合計	225.10			113.5			370.8	

土　工　計　算　書

測　　点	距　離	路体盛土(4.0m≦B) 本線						摘　　要
	(m)	断面 (m^2)	平均断面 (m^2)	立積 (m^3)	断面 (m^2)	平均断面 (m^2)	立積 (m^3)	
NO.　13	10.000	0.0						
NO.　14	20.000	10.1	5.05	101.0				
NO.　15	20.000	0.0	5.05	101.0				
NO.　18								
NO.　18+5.0	5.000	6.4	－	－				
NO.　18+10.0	5.000	27.4	16.90	84.5				
NO.　18+15.0	5.000	47.3	37.35	186.8				
NO.　19	5.000	38.3	42.80	214.0				
NO.　20	20.000	73.9	56.10	1,122.0				
NO.　21	20.000	16.9	45.40	908.0				
NO.　22	20.000	0.0						
NO.　22+15.69	－							
NO.　23	4.300	0.0	－	－				
NO.　24	20.000	157.1	78.55	1,571.0				
NO.　25	20.000	242.9	200.00	4,000.0				
NO.　26	20.000	155.3	199.10	3,982.0				
NO.　27	20.000	1.2	78.25	1,565.0				
NO.　27+5.00	5.000	0.0	0.60	3.0				
NO.　27+10.84	5.800							
		横断排水工控除		12.9				
合計	225.10			13,825.4				

土　工　計　算　書

測　　点	距　離	路体盛土(B＜2.5m) 管理通路			路体盛土(2.5m≦B＜4.0m) 管理通路			摘　　要
	(m)	断面 (m^2)	平均断面 (m^2)	立積 (m^3)	断面 (m^2)	平均断面 (m^2)	立積 (m^3)	
NO.　22+15.69	－	0.1	－	－				
NO.　23	4.300	0.1	0.10	0.4				
NO.　24	20.000	0.2	0.15	3.0	0.0	－	－	
NO.　24+2.69	2.700	0.7	0.45	1.2	0.5	0.25	0.7	
NO.　25	17.300	0.2	0.45	7.8	0.0	0.25	4.3	
NO.　25.9.63	9.600	0.1	0.15	1.4	0.0	0.00	0.0	
NO.　26	10.400	1.7	0.90	9.4	3.3	1.65	17.2	
NO.　27	20.000	0.1	0.90	18.0	0.0	1.65	33.0	
NO.　27+5.00	5.000	0.1	0.10	0.5				
NO.　27+10.84	5.800	0.1	0.10	0.6				
合計	95.10			42.3			55.2	

土　工　計　算　書

測　　点	距　離	路体盛土(4.0m≦B) 管理通路						摘　　要
	(m)	断面 (m^2)	平均断面 (m^2)	立積 (m^3)	断面 (m^2)	平均断面 (m^2)	立積 (m^3)	
NO.　22+15.69	－							
NO.　23	4.300							
NO.　24	20.000							
NO.　24+2.69	2.700							
NO.　25	17.300							
NO.　25.9.63	9.600	0.0	－	－				
NO.　26	10.400	9.6	4.80	49.9				
NO.　27	20.000	0.0	4.80	96.0				
NO.　27+5.00	5.000							
NO.　27+10.84	5.800							
合計	95.10			145.9				

土　工　計　算　書

測　　点	距　離	路肩盛土(B＜2.5m) 本線						摘　　要
	(m)	断面 (m^2)	平均断面 (m^2)	立積 (m^3)	断面 (m^2)	平均断面 (m^2)	立積 (m^3)	
NO.　13		1.6						
NO.　14	20.000	2.9	2.25	45.0				
NO.　15	20.000	0.0	1.45	29.0				
NO.　18+5.0		1.6						
NO.　18+10.0	5.000	1.6	1.60	8.0				
NO.　18+15.0	5.000	1.6	1.60	8.0				
NO.　19	5.000	2.5	2.05	10.3				
NO.　20	20.000	3.2	2.85	57.0				
NO.　21	20.000	3.3	3.25	65.0				
NO.　22	20.000	0.0	1.65	33.0				
NO.　23+10.1	－	0.2	－	－				
NO.　24	9.900	0.2	0.20	2.0				
NO.　25	20.000	0.2	0.20	4.0				
NO.　26	20.000	0.2	0.20	4.0				
NO.　27	20.000	0.2	0.20	4.0				
NO.　27+5.00	5.000	0.2	0.20	1.0				
NO.　27+7.00	2.000	0.2	0.20	0.4				
合計	191.90			270.7				

土　工　計　算　書

測　　点	距　離	路肩盛土(B＜2.5m) 管理通路						摘　　要
	(m)	断面 (m^2)	平均断面 (m^2)	立積 (m^3)	断面 (m^2)	平均断面 (m^2)	立積 (m^3)	
NO.　22+15.69	－	0.1						
NO.　23	4.300	0.0	0.05	0.2				
NO.　24	20.000	0.2	0.10	2.0				
NO.　24+14.2	14.200	0.2	0.20	2.8				
合計	38.50			5.0				

残土処理計算書

種　　別：残土処理工
ブロック：残土処理工
区　　分：

細別／規格	算　　式　／　　図	数　量
不足土 土砂	土量変化率 土砂 N1=0.90 軟岩Ⅰ N2=1.15 作業土工(擁壁工+ブロック積工+排水工+横断管,復旧水路)床掘地山土量 土砂 TV1=48.5+34.1+215.8+215.3+275.0=788.7 軟岩 TV2=20.0+7.7=27.7 作業土工(ブロック積工+排水工+横断管,復旧水路)埋戻 UV=43.2+16.2+144.6+147.0=351.0 作業土工残土計算 土砂=床掘数量-埋戻数量÷変化率=788.70-351.0/0.90=398.7 盛土=路体盛土+路肩盛土 M=13971.3+426.0+155.8+275.7＝14828.8 掘削土 土　砂 K1=365.3+1059.7=1425.00 軟　岩 K2=198.4 残土求積 土砂={盛土÷変化率-(作業残土土砂+掘削土砂)}×変化率 土砂={14828.8/0.90-(398.7+1425.00)}×0.90=13187.47=不足土	m3
不足土 軟岩	軟岩={不足土÷変化率-(床掘軟岩+掘削軟岩)}×変化率 軟岩={13187.47/1.15-(27.70+198.4)}×1.15=15359.76	12,927.5　m3
現場内仮置土 (No.23付近 仮置土)	土砂 V=2000m3	2,000.0　m3
土砂運搬 (他工事残土流用)	土砂運搬=不足土-現場内仮置土 土砂運搬=12927.5-2000	10,927.5　m3

数 量 集 計 表 ・ 根 拠 図

細　　別：法面整形（切土部）
区　　分：本線　　1式当り

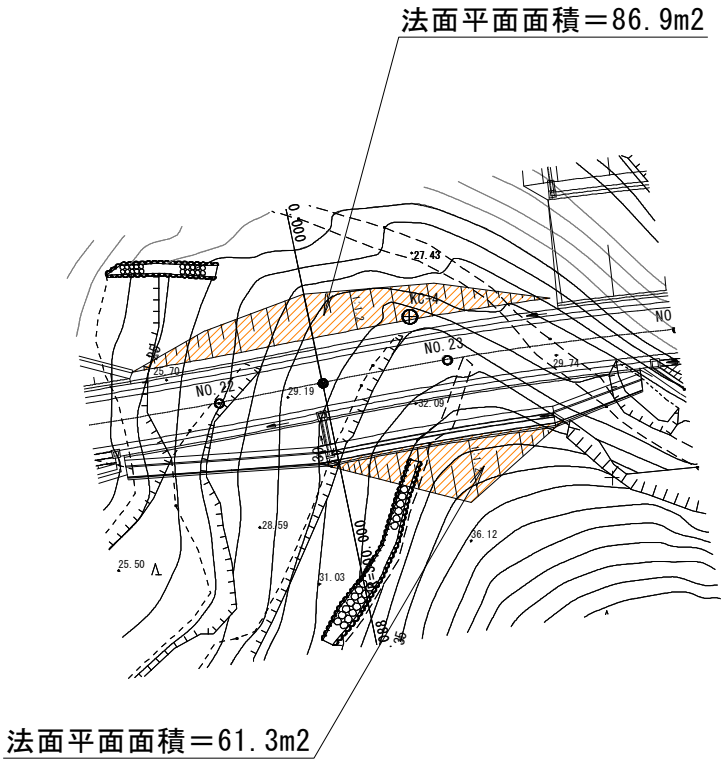

1:1.2の斜比 N1=√(1+1.2^2)/1.2=　　1.302

面積は添付図から転記
(86.9+61.3)×1.302＝　　144.8 m2

数 量 集 計 表 ・ 根 拠 図

細　　別：法面整形（切土部）
区　　分：管理通路　　1式当り

切土法面面積求積図
管理通路

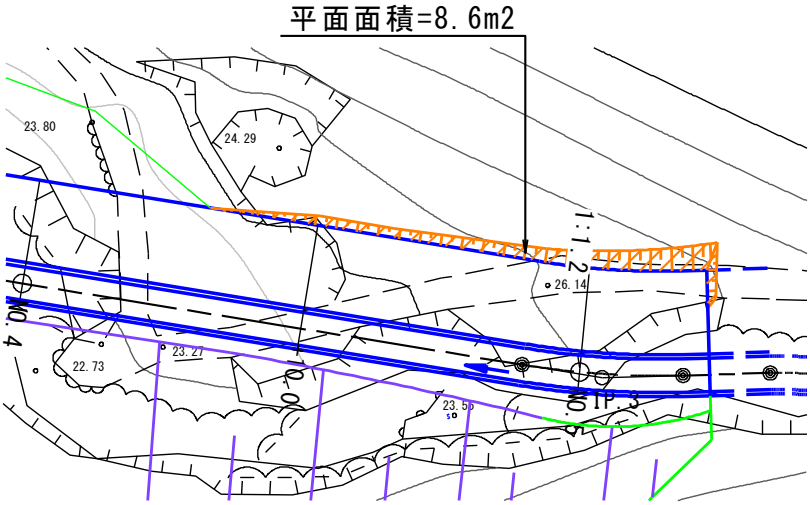

1:1.2の斜比 N1=√(1+1.2^2)/1.2=　　1.302

面積は添付図から転記

8.6×1.302=　　11.2 m2

数 量 集 計 表 ・ 根 拠 図

細　　別：法面整形（盛土部）
区　　分：本線　　1式当り

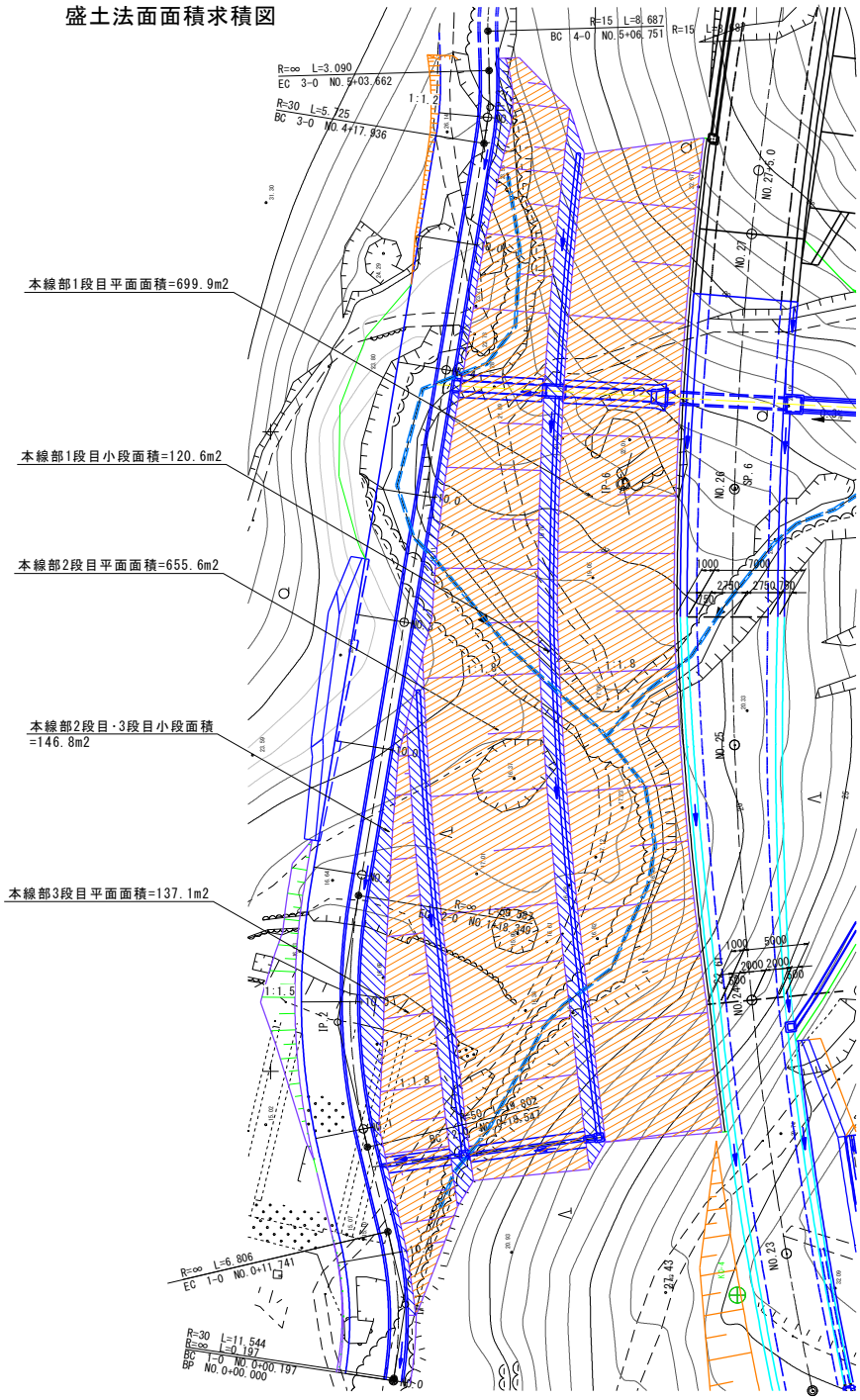

1:1.8の斜比 N=√(1+1.8^2)/1.8=　　1.144

面積は添付図から転記
(699.9+655.6+137.1)×1.144+120.6+146.8=　　1974.9 m2

数 量 集 計 表 ・ 根 拠 図

細　　別：法面整形（盛土部）
区　　分：管理通路　　1式当り

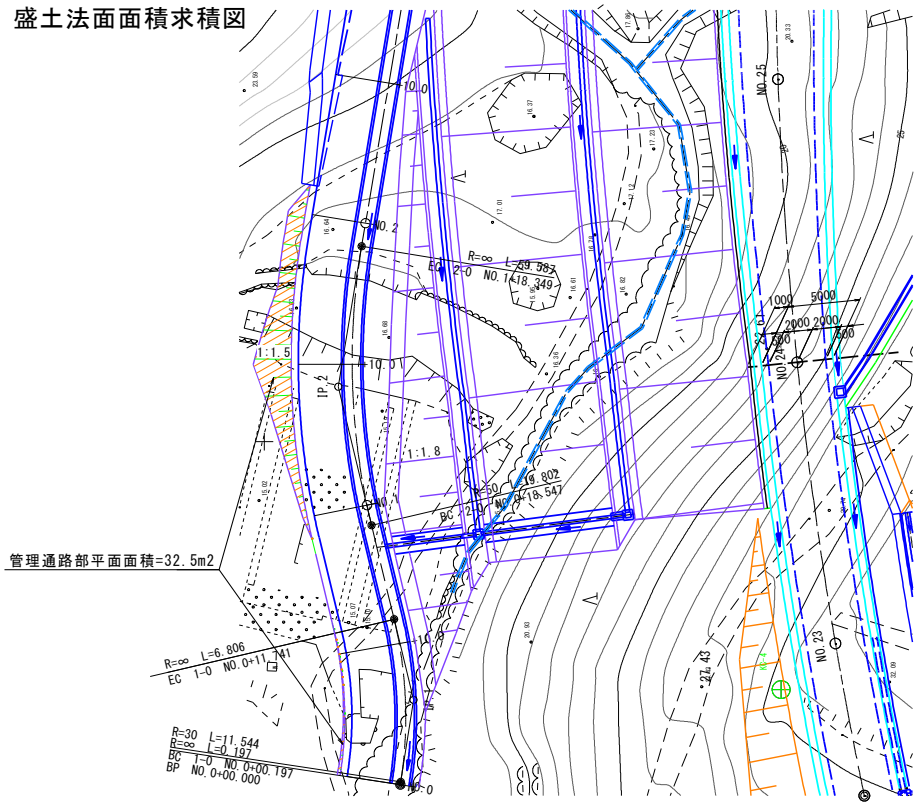

1:1.5の斜比 N=√(1+1.5^2)/1.5=　　1.202

面積は添付図から転記
32.5×1.202=　　39.1　m2

土　工　計　算　書

測　　点	距　離	盛土法面整形（機械 土砂）左側			盛土法面整形（機械 土砂）右側			摘　　要
	(m)	長さ (m)	平均長さ (m)	面積 (m^2)	長さ (m)	平均長さ (m)	面積 (m^2)	
NO. 13	0.000	6.0						
NO. 14	20.000	6.6	6.30	126.0				
NO. 15	20.000	0.0	3.30	66.0				
NO. 18+5.00	0.000	4.3						
NO. 18+10.00	5.000	7.9	6.12	30.6				
NO. 19	20.000	8.0	7.97	159.3				
NO. 20	20.000	15.7	11.85	237.0				
NO. 21	20.000	6.0	10.85	217.0				
NO. 21+12.80	12.800	0.0	3.00	38.4				
NO. 18+15.00					0.0			
NO. 19	5.000				0.3	0.15	0.8	
NO. 20	20.000				2.4	1.35	27.0	
NO. 21	20.000				1.6	2.00	40.0	
NO. 21+10.40	10.400				0.0	0.80	8.3	
合計	133.2			682.3			76.1	
						左右合計	758.4	

法 面 工　　数 量 総 括 表（1／1）

レベル３	レベル４	レベル５	単位	数　　量	設計数量	備　　考
種　　別	細　　別	規　　格				
植生工						
	防草シート	盛土法面部	ｍ２	1,051.9	1,050	No17～No22付近
		盛土法面部	ｍ２	1,557.9	1,560	No23＋10m～No27+7m付近
	植生基材吹付	切土法面部　t=3cm	ｍ２	194.8	190	

法　面　工　計　算　書

測　　点	距　離	防草シート（盛土法面部）左側			防草シート（盛土法面部）右側			摘　　要
	(m)	長さ (m)	平均長さ (m)	面積 (m^2)	長さ (m)	平均長さ (m)	面積 (m^2)	
NO.　13		6.5						
NO.　14	20.000	7.1	6.80	136.0				
NO.　15	20.000	0.0	3.55	71.0				
NO.　17+3.50		0.0						
NO.　17+10.00	6.500	2.3	1.15	7.5				
NO.　18	10.000	6.5	4.40	44.0				
NO.　19	20.000	8.5	7.50	150.0				
NO.　20	20.000	16.4	12.45	249.0				
NO.　21	20.000	6.5	11.45	229.0				
NO.　21+12.80	12.800	0.0	3.25	41.6				
NO.　18+15.00					0.0			
NO.　19	5.000				1.3	0.65	3.3	
NO.　20	20.000				3.4	2.35	47.0	
NO.　21	20.000				2.6	3.00	60.0	
NO.　21+10.40	10.400				0.0	1.30	13.5	
合計	144.7			928.1			123.8	
						左右合計	1,051.9	

一般計算書

種　　別：植生工
ブロック：植生工計算書
区　　分：本線

細別／規格	算　　式　／　　図	数　量
防草シート	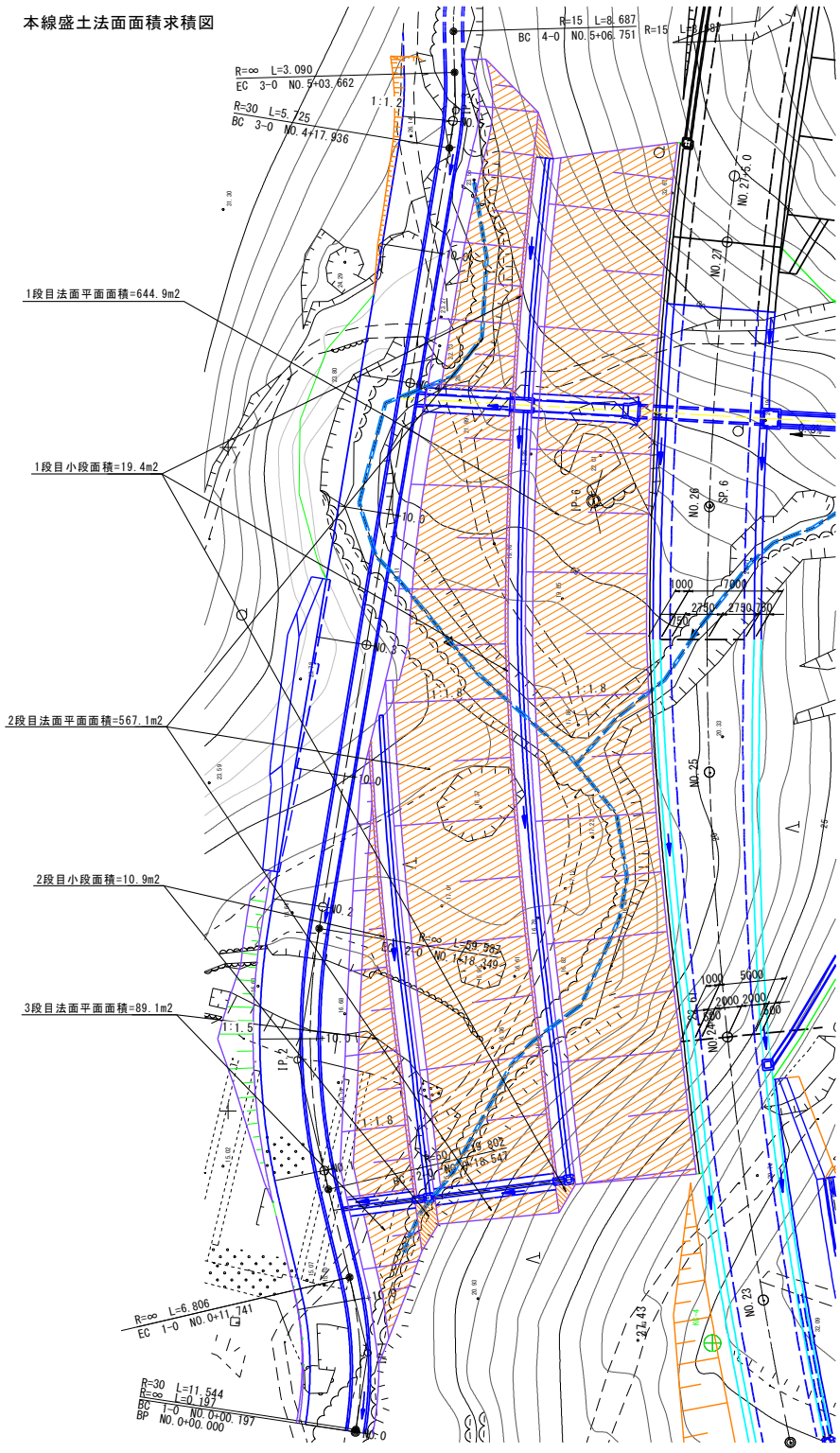 1:1.8の斜比 N1=√(1+1.8^2)/1.8=1.144 面積は添付図から転記 (644.9+567.1+89.1)×1.144+19.4+10.9=1518.758	1,518.8　m2

一般計算書

種　　別：植生工
ブロック：植生工計算書
区　　分：本線

細別／規格	算　　式　／　　図	数　量
植生基材吹付 t≧3cm	**本線切土法面面積求積図** 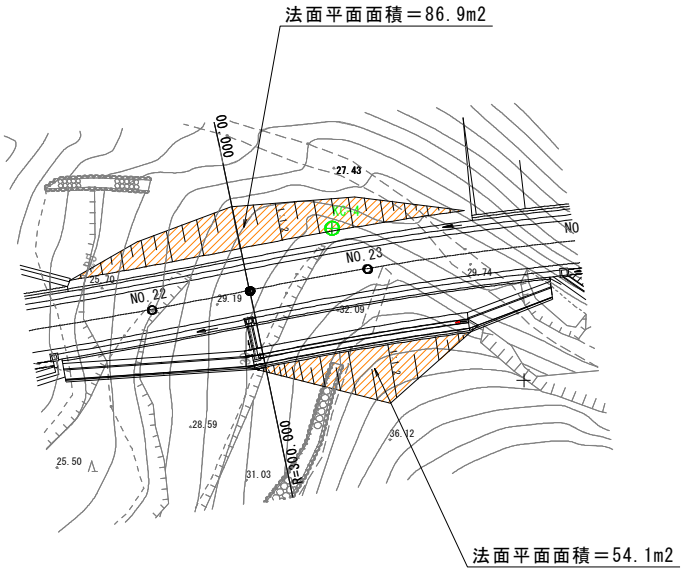 1:1.2の斜比 N1=√(1+1.2^2)/1.2=1.302 面積は添付図から転記 (86.9+54.1)×1.302	183.6　m2

一般計算書

種　　別：植生工
ブロック：植生工計算書
区　　分：管理通路

細別／規格	算　　式　／　　図	数　　量
防草シート	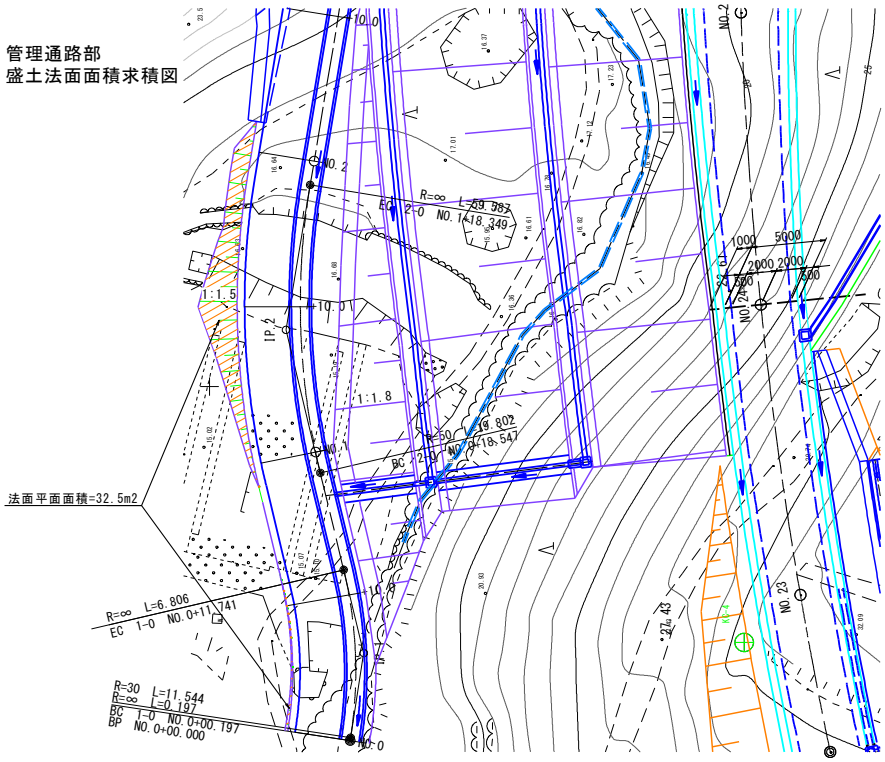 1:1.5の斜比 N1=√(1+1.5^2)/1.5=1.202 面積は添付図から転記 32.5×1.202=39.065	39.1　m2
植生基材吹付 t≧3cm	**管理通路部切土法面面積求積図** 法面平面面積=8.6m2 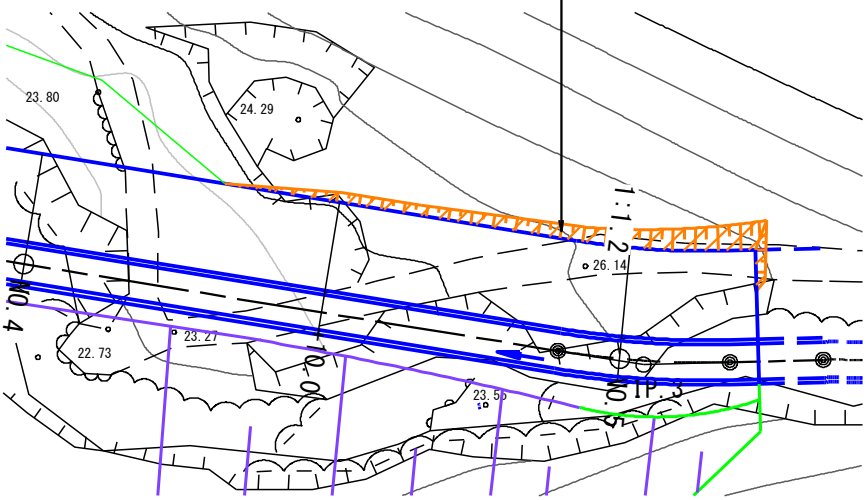 1:1.2の斜比 N2=√(1+1.2^2)/1.2=1.302 面積は添付図から転記 8.6×1.302=11.197	11.2　m2

擁 壁 工　　数 量 総 括 表

レベル３	レベル４	レベル５	単位	数　　量	設計数量	備　　考
種　　別	細　　別	規　　格				
作業土工						
	床掘　標準	土砂	m^3	48.5	50	
		軟岩	m^3	20.0	20	
	埋戻	W1＜1m	m^3	43.2	40	
	基面整正	土砂	m^2	4.8	5	
現場打擁壁工						
もたれ式擁壁	平均高 H=3.98m		m	45.0	45	
	コンクリート	σck≧18N/mm^2	m^3	189.60	190	
3号重力式擁壁	平均高 H=1.23m		m	3.4	3	
	コンクリート	σck≧18N/mm^2	m^3	3.34	3	

作　業　土　工　計　算　書

測　　点	距　離 (m)	床掘 標準 (土砂) 断面 (m^2)	平均断面 (m^2)	立積 (m^3)	床掘 標準 (軟岩) 断面 (m^2)	平均断面 (m^2)	立積 (m^3)	摘　　要
もたれ式擁壁	展開図延長							
NO.　21+11.20	0.000	1.9			0.0			
NO.　22	8.900	1.7	1.80	16.0	0.0	0.00	0.0	
NO.　23	20.000	0.0	0.85	17.0	1.1	0.55	11.0	
NO.　23+16.44	16.300	1.9	0.95	15.5	0.0	0.55	9.0	
合計	45.200			48.5			20.0	

作　業　土　工　計　算　書

測　　点	距　離 (m)	埋戻 W1＜1m 断面 (m^2)	平均断面 (m^2)	立積 (m^3)	断面 (m^2)	平均断面 (m^2)	立積 (m^3)	摘　　要
もたれ式擁壁	展開図延長							
NO.　21+11.20	0.000	1.3						
NO.　22	8.900	1.1	1.20	10.7				
NO.　23	20.000	0.6	0.85	17.0				
NO.　23+16.44	16.300	1.3	0.95	15.5				
合計	45.200			43.2			0.0	

もたれ式擁壁

平均高計算書						
測　　点	距　　離	平　　均	高　　さ	平均高	面積	摘要
NO.21+11.20	8.870		1.300			
NO.22	8.850	8.860	3.200	2.250	19.935	
NO.22	7.620		3.200			
NO.22+7.55	7.590	7.605	5.000	4.100	31.181	
NO.22+7.55	12.280		5.000			
NO.23	12.360	12.320	5.000	5.000	61.600	
NO.23	8.310		5.000			
NO.23+8.45	8.380	8.345	5.000	5.000	41.725	
NO.23+8.45	7.870		5.000			
NO.23+16.44	7.910	7.890	1.300	3.150	24.854	
合　　計		45.020			179.295	
平均高		H=	179.295/45.02	=	3.98	m

もたれ式擁壁（平均H=3.98m）

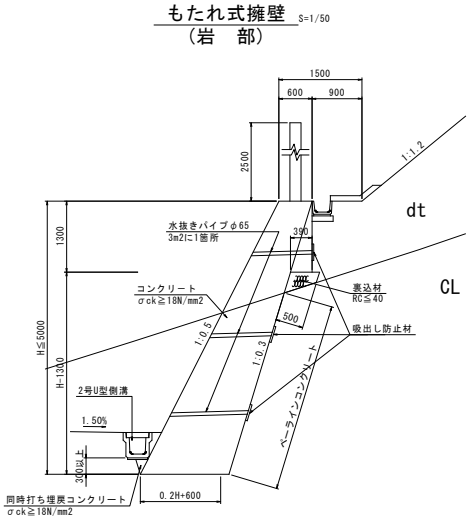

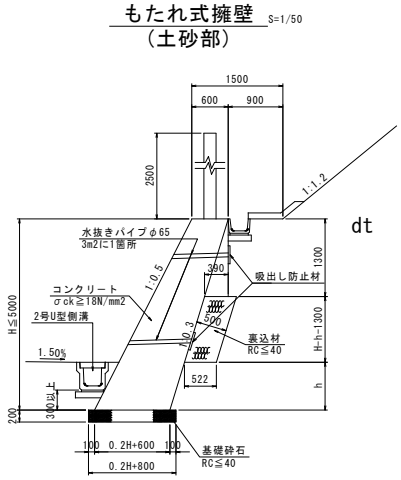

10m当り　　1式当り

名　　称	規　　格	算　　式	単位	単位数量	延　長	数　　量	摘　要
コンクリート	σck≧18N/mm^2	{(0.60+1.396)/2*3.98+0.39*1.30/2}*10.0	m3	42.26	45.02	189.6	
		(No.22+8.5) 2号縦排水溝 （控除) (0.60+0.75)/2*0.30+0.335*4.33*0.30				0.64	
同時打ち 埋戻ｺﾝｸﾘｰﾄ	σck≧18N/mm^2	0.216×0.30/2×10.0	m3	0.32	24.61	0.8	
型　　枠	無筋構造物	(3.98*1.118+1.300)*10.0	m2	57.50	45.02	258.8	
足 場 工	単管傾斜	3.98*1.118*10.0	掛m2	44.50	45.02	200.3	
目 地 材	瀝青繊維質 t=10mm	(0.60+1.396)/2*3.98+0.39*1.30/2*1.00	m2	4.23	45.02	19.0	
裏 込 材	RC-40,t=500	0.50*1.88*1.044*10.0	m2	9.8	45.02	44.2	
ペーライン コンクリート	σck≧18N/mm^2	39.82×√(1+0.3×0.3)×0.10	m3			4.2	
水抜きパイプ	VPφ65	/m2) 14.1箇所*0.988	m	13.93	45.02	62.7	
吸出防止材	300×300	(0.3*0.3)*14.1箇所	m2	1.27	45.02	5.71	
基礎砕石	RC-40,t=200mm	1.596*10.0	m2	15.96	20.34	32.5	
基面整正	土　砂	1.596*10.0	m2	15.96	20.34	32.5	

展 開 図

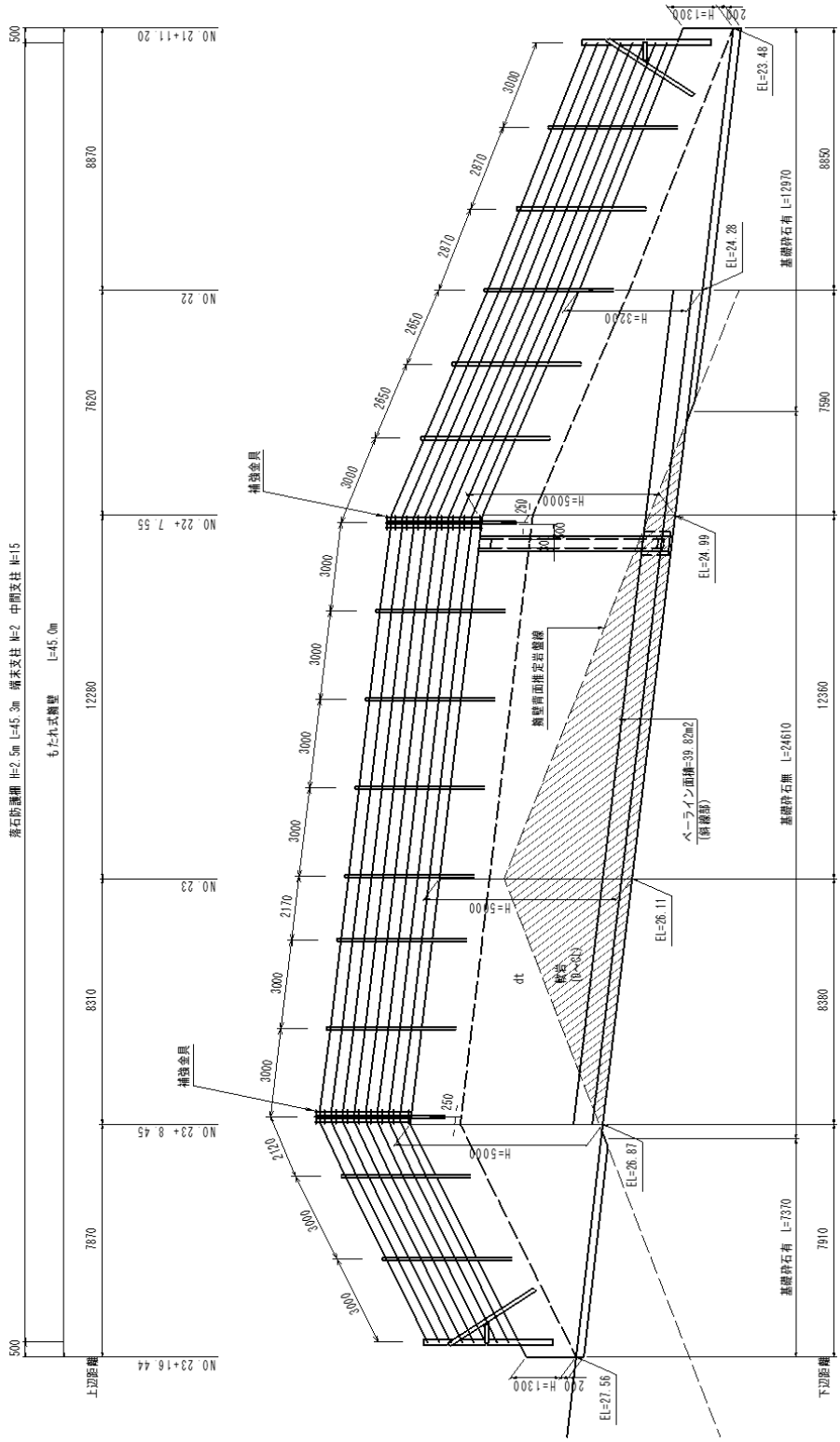
落石防護柵 H=2.5m L=45.3m 端末支柱 H=2 中間支柱 H=15
もたれ式擁壁 L=45.0m
上辺距離
下辺距離
NO.21+11.20
NO.22
NO.22+7.55
NO.23
NO.23+8.45
NO.23+16.44
8870
7620
12280
8310
7870
500
500
3000
2870
2850
2170
2120
補強金具
補強金具
H=1300
200
H=3200
H=5000
H=5000
H=5000
250
100
擁壁背面推定岩盤線
ベーライン面積=39.82m2
(斜線部)
dt
EL=23.48
EL=24.28
EL=24.99
EL=26.11
EL=26.87
EL=27.56
基礎砕石有 L=12970
基礎砕石無 L=24610
基礎砕石有 L=7370
8850
7590
12360
8380
7910

3号重力式擁壁

平均高計算書						
測　　点	距　　離	平　　均	高　　さ	平均高	面積	摘要
NO.19+4.562	3.400		1.800			
NO.19+6.799	3.400	3.400	0.650	1.225	4.165	
合　　計		3.40			4.165	
平均高		H=	4.165/3.4	=	1.23	m

3号重力式擁壁（平均H=1.23m）

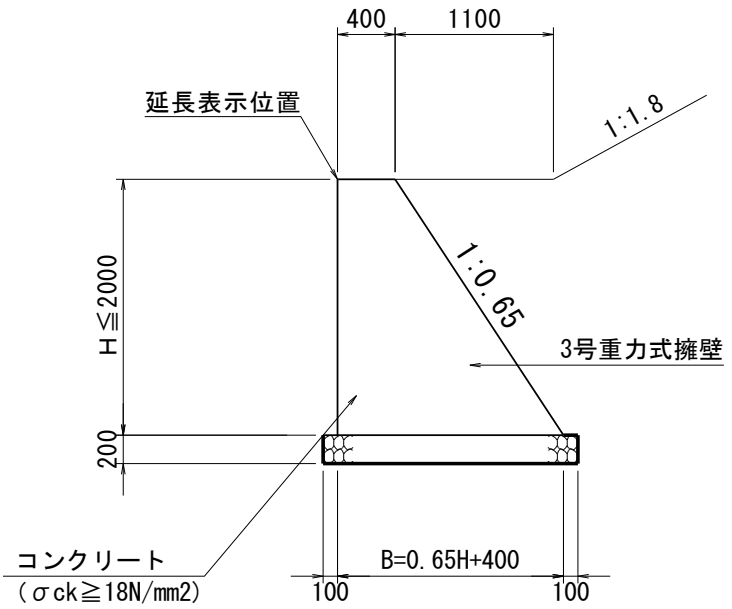

名　　称	規　　格	算　　式	単位	10m当り 単位数量	延　長	1式当り 数　　量	摘　要
コンクリート	σck≧18N/mm^2	(0.40+1.1995)/2*1.23*10.0	m3	9.84	3.40	3.34	
型　　枠	無筋構造物	1.23+1.23*1.193*10.0	m2	14.67	3.40	4.99	
基礎砕石	RC-40,t=200mm	1.3995*10.0	m2	14.00	3.40	4.76	
水抜きパイプ	VPφ65	平均厚さ0.8m　9.84m3/0.8m*1/3(箇所/m2) 4.1箇所*0.8	m	3.28	3.40	1.12	
吸出防止材	300×300	(0.30*0.30)*4.1箇所	箇所	0.37	3.40	0.13	
基面整正	土　砂	((0.65*1.23+0.40)+0.20)*10.0	m2	14.0	3.40	4.8	

石・ブロック積(張)工　　数 量 総 括 表

レベル３ 種　　別	レベル４ 細　　別	レベル５ 規　　格	単位	数　　量	設計数量	備　　考
作業土工						
	床掘　標準	土砂	ｍ３	34.1	30	
	埋戻	W1＜1m	ｍ３	16.2	20	
	基面整正		ｍ２	16.8	17	
コンクリートブロック工						
1号ブロック積擁壁	平均高H=2.813m		m	22.4	22	
	コンクリートブロック積	控え350	ｍ２	65.5	65	
	胴込コンクリート	σck=18N/m	ｍ３	14.4	14	
	裏込コンクリート	σck=18N/m	ｍ３	10.4	10	
	裏込材	RC-40	ｍ３	14.4	14	
	目地材	瀝青繊維質t=10mm	ｍ２	3.3	3	
	足場工	単管傾斜	掛m2	59.7	60	
	水抜きパイプ	VP-65	m	11.9	12	
	吸出防止材	300×300	ｍ２	2.0	2	
1号天端コンクリート			m	22.4	22	
	コンクリート	σck≧18N/mm2	ｍ３	2.1	2	
	型枠	小型	ｍ２	4.8	5	
	目地材	瀝青繊維質t=10mm	ｍ２	0.21	0.2	
1号基礎コンクリート			m	22.4	22	
	コンクリート	σck≧18N/mm2	ｍ３	3.1	3	
	型枠	小型	ｍ２	10.1	10	
	目地材	瀝青繊維質t=10mm	ｍ２	0.31	0.3	
	基礎砕石	RC-40,t=200mm	ｍ２	16.8	17	

作　業　土　工　計　算　書

測　　点	距　離	床掘 標準（土砂）			埋戻 W1＜1m			摘　　要
	(m)	断面 (m^2)	平均断面 (m^2)	立積 (m^3)	断面 (m^2)	平均断面 (m^2)	立積 (m^3)	
1号ブロック積擁壁	展開図延長							
NO.　24+14.17	0.000	0.7			0.3			
NO.　25	6.400	2.3	1.50	9.6	0.9	0.60	3.8	
NO.　25+9.63	11.500	1.0	1.65	19.0	0.8	0.85	9.8	
NO.　25+14.12	4.400	1.5	1.25	5.5	0.4	0.60	2.6	
合計	22.300			34.1			16.2	

1号ブロック積擁壁
控え350

延　長　調　書

測　　点			延　長		摘　要
			左　側	右　側	
NO.　24 +　14.2	～	NO.　25 +　14.1		22.4	
小　　計			0.0	22.4	
合　　計				22.4	

1号天端コンクリート

延　長　調　書

測　　点			延　長		摘　要
			左　側	右　側	
NO.　24 +　14.2	～	NO.　25 +　14.1		22.4	
小　　計			0.0	22.4	
合　　計				22.4	

1号基礎コンクリート

延　長　調　書

測　　点			延　長		摘　要
			左　側	右　側	
NO.　24 +　14.2	～	NO.　25 +　14.1		22.4	
小　　計			0.0	22.4	
合　　計				22.4	

平均法長面積計算表

名　称：1号ブロック積擁壁工

測　点	距 離(m)	ブロック積面積			裏込砕石			摘　要
		法 長(m)	平均法長(m)	面 積(m2)	法 長(m)	平均法長(m)	面 積(m2)	
No.2+2.05	－	0.9	－	－	0.6	－	－	
No.2+ 8.47	6.4	2.7	1.80	11.5	1.7	1.15	7.4	
No.2+10.00	1.6	3.6	3.15	5.0	2.4	2.05	3.3	
No.2+10.00’	0.0	2.8	－	－	2.4	－	－	
No.2+18.00	8.0	4.3	3.55	28.4	3.0	2.70	21.6	
N0.2+18.00’	0.0	3.4	－	－	3.0	－	－	
N0.2+19.82	1.8	3.7	3.55	6.4	3.2	3.10	5.6	
N0.3+ 4.40	4.6	1.4	2.55	11.7	0.7	1.95	9.0	
小　　計	22.4			63.0			46.9	
合　　計	22.4			63.0			46.9	

平均法長面積計算表

名　称：1号ブロック積擁壁工

測　点	距 離(m)	足場工						摘　要
		法 長(m)	平均法長(m)	面 積(m2)				
No.2+ 5.97	—	2.0	—	—				
No.2+ 8.47	2.5	2.7	2.35	5.9				
No.2+10.00	1.6	3.6	3.15	5.0				
No.2+10.00'	0.0	2.8	—	—				
NO.2+18.00	8.0	4.3	3.55	28.4				
NO.2+18.00'	0.0	3.4	—	—				
NO.2+19.82	1.8	3.7	3.55	6.4				
NO.3+ 3.21	3.4	2.0	2.85	9.7				
小　　計	17.3			55.4				
合　　計	17.3			55.4				

1号ブロック積擁壁（平均H=2.813m）

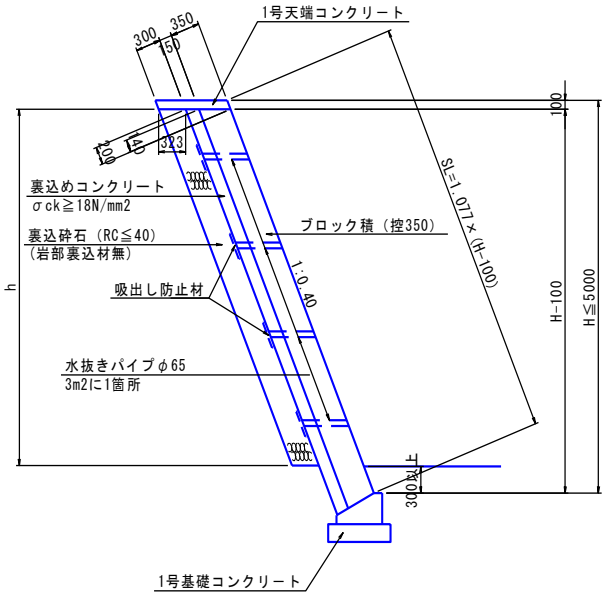

10m当り　　1式当り

名　称	規　格	算　式	単位	単位数量	延　長	数　量	摘　要
コンクリートブロック積	控350	(2.813-0.10)×1.077×10.0	m2	29.22	22.4	65.45	
胴込コンクリート	σck≧18N/mm2	29.22/10×2.20	m3	6.43	22.4	14.40	
裏込コンクリート	σck≧18N/mm2	29.22×0.15+(0.14+0.20)×1/2×0.15×10.0	m2	4.64	22.4	10.39	
裏 込 材	RC-40	(46.9-0.10×22.4)×0.323	m2			14.43	
目 地 材	瀝青繊維質 t=10mm	{(2.80-0.10)×1.077×2+0.20}/2×(0.35+0.15)+ {(3.40-0.10)×1.077×2+0.20}/2×(0.35+0.15)	m2			3.33	
足 場 工	単管傾斜	55.4×1.077	掛m2			59.67	
水 抜 パ イ プ	VP65	3m2に1箇所,1箇所当り0.54m 65.45/3.0=22箇所、22箇所×0.54m	m			11.9	
吸 出 防 止 材	300×300	(0.30×0.30)×22箇所	m2			2.0	

1号天端コンクリート

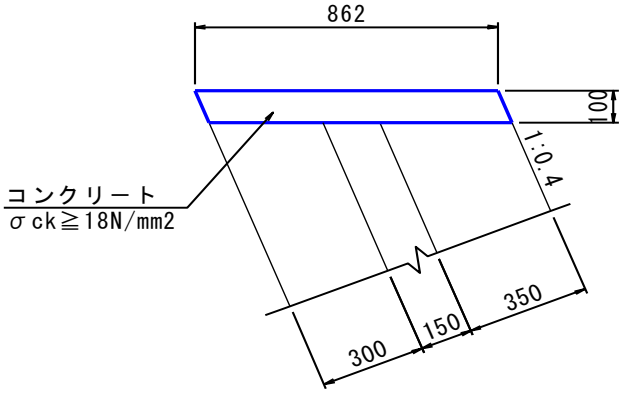

10m当り　　1式当り

名　　称	規　　格	算　　式	単位	単位数量	延　長	数　　量	摘　要
コンクリート	σck≧18N/mm2	0.862*0.10*1.077*10.0	m3	0.93	22.4	2.08	
型枠	小型	0.10*1.077*2*10.0	m2	2.15	22.4	4.82	
目地材	瀝青繊維質 t=10mm	0.862*1.077*0.10	m2	0.09	22.4	0.21	

1号基礎コンクリート

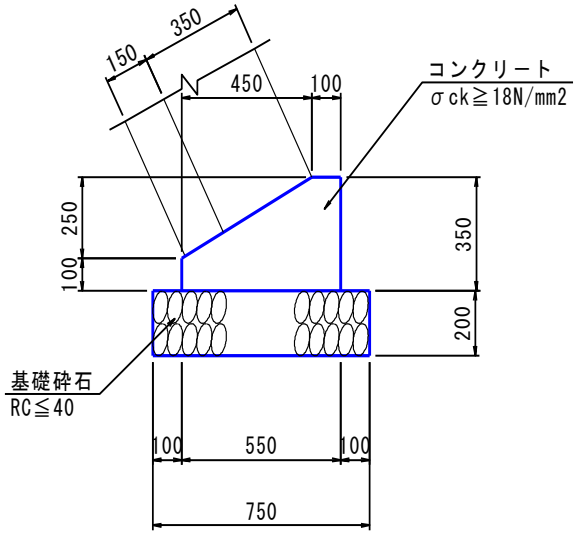

10m当り　　1式当り

名　　称	規　　格	算　　式	単位	単位数量	延　長	数　　量	摘　要
コンクリート	σck≧18N/mm2	(0.35*0.55-0.25*0.45/2)*10.0	m3	1.36	22.4	3.05	
型枠	小型	(0.10+0.35)*10.0	m2	4.50	22.4	10.08	
目地材	瀝青繊維質 t=10mm	0.35*0.55-0.25*0.45/2	m2	0.14	22.4	0.31	
基礎砕石	RC-40,t=200mm	0.75*10.0	m2	7.50	22.4	16.80	
基面整正	土砂	0.75*10.0	m2	7.50	22.4	16.80	

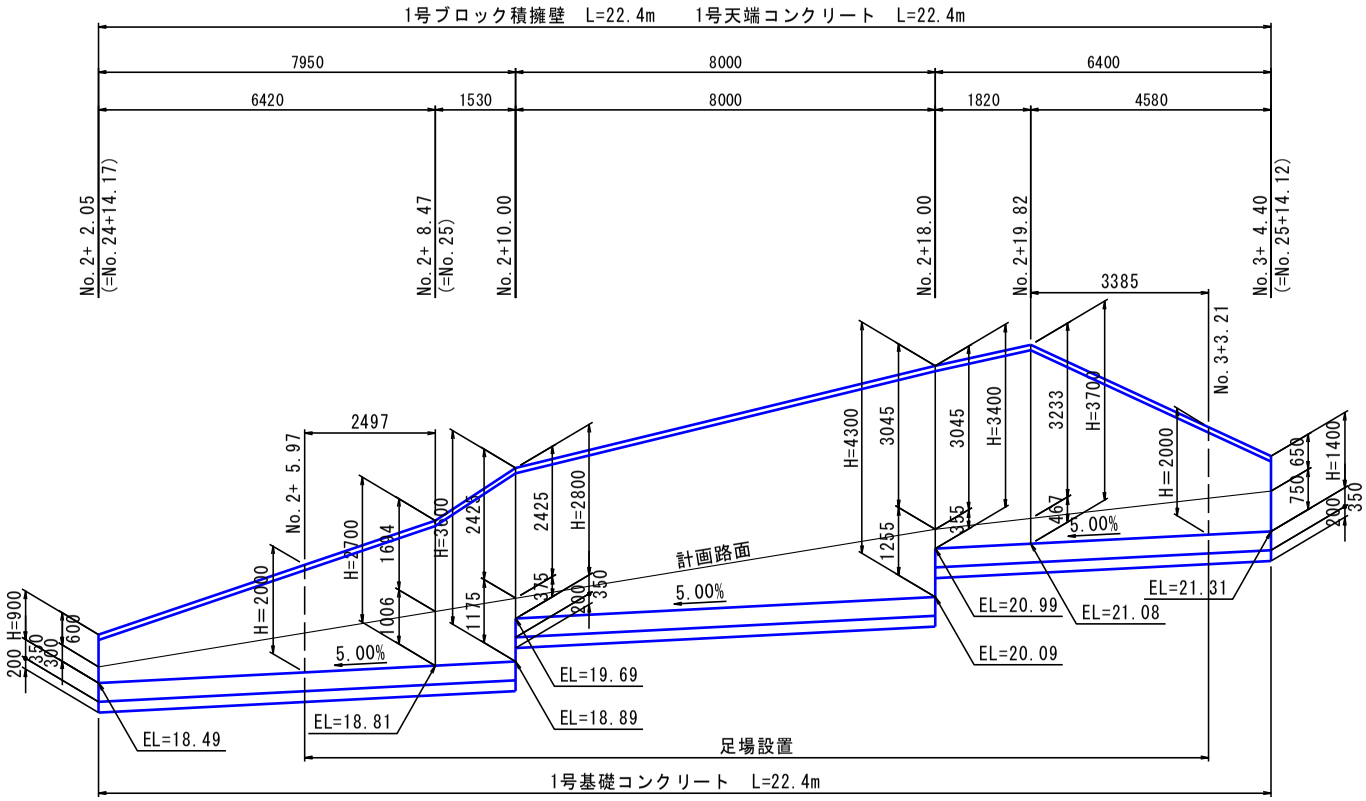
1号ブロック積擁壁　L=22.4m
1号天端コンクリート　L=22.4m
7950
8000
6400
6420
1530
8000
1820
4580
No.2+ 2.05
(=No.24+14.17)
No.2+ 8.47
(=No.25)
No.2+10.00
No.2+18.00
No.2+19.82
No.3+ 4.40
(=No.25+14.12)
3385
No.3+3.21
2497
No.2+ 5.97
H=2000
H=2700
1694
1006
H=3600
2425
1175
2425
H=2800
375
200
350
計画路面
5.00%
H=4300
3045
1255
3045
H=3400
335
3233
H=3700
467
H=2000
750
650
H=1400
200
350
5.00%
200 H=900
350
300
600
EL=18.49
EL=18.81
EL=19.69
EL=18.89
EL=20.99
EL=21.08
EL=20.09
EL=21.31
足場設置
1号基礎コンクリート　L=22.4m

排 水 構 造 物 工　　数 量 総 括 表 (1/2)

レベル３ 種　　別	レベル４ 細　　別	レベル５ 規　　格	単位	数　　量	設計数量	備　　考
作業土工						
	床掘	床　掘　1m以上2m未満 土 砂	ｍ３	215.8	220	(本線)
		床　掘　1m以上2m未満 軟 岩	ｍ３	7.7	10	(本線)
		床　掘　標準 土 砂	ｍ３	215.3	220	(管理通路)
	埋戻	4.0m≦W1	ｍ３	90.0	90	
		1m≦W1<4m	ｍ３	14.0	10	
		W1<1m	ｍ３	40.6	40	
	基面整正	土砂	ｍ２	571.0	571	
側溝工						
	1-1号U型側溝	プレキャストU型側溝 PUa3-B300×H300	m	339.9	340	
	1-2号U型側溝	プレキャストU型側溝 PUa3-B300×H300	m	3.8	4	
	2-1号U型側溝	プレキャストU型側溝 PUa3-B300×H300	m	21.3	21	
	2-2号U型側溝	プレキャストU型側溝 PUa3-B300×H300	m	22.9	23	
排水工						
	1-1号U型水路	プレキャストU型水路 PU1-B300×H300	m	88.0	88	
	1-2号U型水路	プレキャストU型水路 PU1-B300×H300	m	82.7	83	
	1-3号U型水路	プレキャストU型水路 PU2-B300×H300	m	46.9	47	
	7号U型水路	B1200×H1000～1150	m	20.0	20	
	8号U型水路	B1200×H1000～1150	m	84.6	85	
	11号U型水路	B300×H300	m	1.7	2	
	1-1号小段排水溝	PBF-B300	m	112.0	112	
	1-2号小段排水溝	コンクリート t=100mm	m	98.4	98	
	2号小段排水溝	PBF-B300	m	19.2	19	
	3号小段排水溝	コンクリート t=100mm	m	25.0	25	
	4-1号小段排水溝	PBF-B300	m	33.2	33	
	4-3号小段排水溝	PBF-B300	m	6.2	6	
	4-4号小段排水溝	PBF-B300	m	6.9	7	
集水桝工						
	2号集水桝	B500×L500×H550	箇所	1.0	1	
	5号集水桝	B400×L400×H450	箇所	1.0	1	
	6号集水桝	B400×L500×H550	箇所	1.0	1	
	7号集水桝	B800×L450×H700	箇所	1.0	1	
	8号集水桝	B400×L400×H450	箇所	1.0	1	
	9号集水桝	B500×L500×H450	箇所	1.0	1	
	1号街渠桝	B400×L400×H650	箇所	1.0	1	
	2号街渠桝	B400×L400×H550	箇所	1.0	1	

排 水 構 造 物 工　　数 量 総 括 表 (2/2)

レベル３	レベル４	レベル５	単位	数　　量	設計数量	備　　考
種　　別	細　　別	規　　格				
	3号街渠桝	B400×L400×H700	箇所	1.0	1	
	4号街渠桝	B400×L400×H550	箇所	1.0	1	
地下排水工						
	水平排水層	層厚t=300	m	194.7	195	
	基盤排水層	層厚t=500	m	100.0	100	
	1号暗渠	高密度ポリエチレン管 有孔管シングル　φ200	m	240.0	240	
管渠工						
	1号管渠	特圧管φ300	m	7.3	7	

作　業　土　工　計　算　書

測　　点	距　離	床掘 1m以上2m未満（土砂）左側			床掘 1m以上2m未満（土砂）右側			摘　　要
	(m)	断面 (m^2)	平均断面 (m^2)	立積 (m^3)	断面 (m^2)	平均断面 (m^2)	立積 (m^3)	
排水工								
NO.　13	0.000	0.0						
NO.　14	20.000	2.1	1.05	21.0				
NO.　15	20.000	0.0	1.05	21.0				
NO.　16	20.000							
NO.　17	20.000							
NO.　18	20.000				0.0			
NO.　19	20.000	0.0			0.2	0.10	2.0	
NO.　20	20.000	7.3	3.65	73.0	0.2	0.20	4.0	
NO.　21	20.000	0.6	3.95	79.0	0.1	0.15	3.0	
NO.　22	20.000	0.4	0.50	10.0	0.0	0.05	1.0	
NO.　22+9.0	9.000	0.0	0.20	1.8				
NO.　23	11.000							
NO.　23+16.44	16.440							
NO.　24	3.560							
NO.　25	20.000							
NO.　26	20.000							
NO.　27	20.000							
NO.　27+11.0	11.000							
合計	291.000			205.8			10.0	
						左右合計	215.8	

作　業　土　工　計　算　書

測　　点	距　離 (m)	床掘 1m以上2m未満 (軟岩) 左側						摘　　要
		断面 (m^2)	平均断面 (m^2)	立積 (m^3)	断面 (m^2)	平均断面 (m^2)	立積 (m^3)	
排水工								
NO.　13	0.000							
NO.　14	20.000							
NO.　15	20.000							
NO.　16	20.000							
NO.　17	20.000							
NO.　18	20.000							
NO.　19	20.000							
NO.　20	20.000							
NO.　21	20.000							
NO.　22	20.000							
NO.　22+9.0	9.000	0.4						
NO.　23	11.000	0.4	0.40	4.4				
NO.　23+16.44	16.440	0.0	0.20	3.3				
NO.　24	3.560							
NO.　25	20.000							
NO.　26	20.000							
NO.　27	20.000							
NO.　27+11.0	11.000							
合計	291.000			7.7			0.0	
						左右合計	7.7	

作　業　土　工　計　算　書

測　　点	距　離	埋戻　4.0m≦W1 左側			埋戻　4.0m≦W1 右側			摘　　要
	(m)	断面 (m^2)	平均断面 (m^2)	立積 (m^3)	断面 (m^2)	平均断面 (m^2)	立積 (m^3)	
排水工								
NO.　13	0.000							
NO.　14	20.000							
NO.　15	20.000							
NO.　16	20.000							
NO.　17	20.000							
NO.　18	20.000							
NO.　19	20.000	0.0						
NO.　20	20.000	4.5	2.25	45.0				
NO.　21	20.000	0.0	2.25	45.0				
NO.　22	20.000							
NO.　22+9.0	9.000							
NO.　23	11.000							
NO.　23+16.44	16.440							
NO.　24	3.560							
NO.　25	20.000							
NO.　26	20.000							
NO.　27	20.000							
NO.　27+11.0	11.000							
合計	291.000			90.0			0.0	
						左右合計	90.0	

作　業　土　工　計　算　書

測　　点	距　離	埋戻　1.0m≦W1＜4.0m 左側			埋戻　1.0m≦W1＜4.0m 右側			摘　　要
	(m)	断面 (m^2)	平均断面 (m^2)	立積 (m^3)	断面 (m^2)	平均断面 (m^2)	立積 (m^3)	
排水工								
NO.　13	0.000	0.0						
NO.　14	20.000	0.7	0.35	7.0				
NO.　15	20.000	0.0	0.35	7.0				
NO.　16	20.000							
NO.　17	20.000							
NO.　18	20.000							
NO.　19	20.000							
NO.　20	20.000							
NO.　21	20.000							
NO.　22	20.000							
NO.　22+9.0	9.000							
NO.　23	11.000							
NO.　23+16.44	16.440							
NO.　24	3.560							
NO.　25	20.000							
NO.　26	20.000							
NO.　27	20.000							
NO.　27+11.0	11.000							
合計	291.000			14.0			0.0	
						左右合計	14.0	

作　業　土　工　計　算　書

測　　点	距　離	埋戻　W1＜1.0m 左側			埋戻　W1＜1.0m 右側			摘　　要
	(m)	断面 (m^2)	平均断面 (m^2)	立積 (m^3)	断面 (m^2)	平均断面 (m^2)	立積 (m^3)	
排水工								
NO.　13	0.000							
NO.　14	20.000							
NO.　15	20.000							
NO.　16	20.000							
NO.　17	20.000							
NO.　18	20.000				0.0			
NO.　19	20.000	0.0			0.2	0.10	2.0	
NO.　20	20.000	0.2	0.10	2.0	0.2	0.20	4.0	
NO.　21	20.000	0.2	0.20	4.0	0.2	0.20	4.0	
NO.　22	20.000	0.3	0.25	5.0	0.1	0.15	3.0	
NO.　22+9.0	9.000	0.3	0.30	2.7	0.1	0.10	0.9	
NO.　23	11.000							
NO.　23+16.44	16.440				0.2			
NO.　24	3.560				0.2	0.20	0.7	
NO.　25	20.000				0.2	0.20	4.0	
NO.　26	20.000				0.0	0.10	2.0	
NO.　27	20.000							
NO.　27+11.0	11.000							
NO.　22+9.0	0.000	0.3						
NO.　23	10.900	0.3	0.30	3.3				
NO.　24	20.000	0.0	0.15	3.0				
合計	291.000			20.0			20.6	
						左右合計	40.6	

作　業　土　工　計　算　書

測　　点	距　離 (m)	床掘 標準 土砂 断面 (m^2)	平均断面 (m^2)	立積 (m^3)	断面 (m^2)	平均断面 (m^2)	立積 (m^3)	摘　　要
排水工								
NO.　22+15.69	0.000	1.9						
NO.　23	4.300	3.2	2.55	11.0				
NO.　24	20.000	1.0	2.10	42.0				
NO.　24+2.69	2.700	2.7	1.85	5.0				
NO.　25	17.300	3.8	3.25	56.2				
NO.　25+9.63	9.600	3.9	3.85	37.0				
NO.　26	10.400	0.0	1.95	20.3				
NO.　27	20.000	1.8	0.90	18.0				
NO.　27+5.00	5.000	2.6	2.20	11.0				
NO.　27+10.84	5.800	2.5	2.55	14.8				
合計	95.100			215.3			0.0	
						左右合計	215.3	

排 水 構 造 物 工　側溝･水路　集計表

レベル４	レベル５		1.0式　当り																
			土砂部																
細　　別	規　　格	延長(m)	プレキャストU型側溝 PU1-B300×H300(個)	プレキャストU型側溝 PU2-B300×H300(個)	プレキャストU型側溝 PUa3-B300×H300(個)	プレキャストU型側溝 PBF-300(個)	コンクリート側溝蓋(枚)	敷モルタル 1:3　(m3)	コンクリート σck≧18N/mm2 (m3)	型枠 小型　(m2)	間詰ｺﾝｸﾘｰﾄ σck≧18N/mm2 (m3)	均しコンクリート σck≧18N/mm2 (m3)	型枠 均し基礎 (m2)	鉄筋 SD345,D13 (t)	目地材 瀝青繊維質 目地材(m2)	基礎砕石 RC-40, t=100 (m2)	基礎砕石 RC-40, t=150 (m2)	基礎砕石 RC-40, t=200 (m2)	基面整正 (m2)
1-1号U型側溝	プレキャストU型側溝 PUa3-B300×H300	339.9			170.0		679.8	3.74								190.3			190
1-2号U型側溝	プレキャストU型側溝 PUa3-B300×H300	3.8			1.9		7.6	0.04											4
2-1号U型側溝	プレキャストU型側溝 PUa3-B300×H300	22.9			11.5		45.8	0.25			0.98					10.1			10
2-2号U型側溝	プレキャストU型側溝 PUa3-B300×H300	21.3			10.7		42.6	0.23			0.92								4
1-1号U型水路	プレキャストU型水路 PU1-B300×H300	88.0	145.2					0.79	4.31							44.0			44
1-2号U型水路	プレキャストU型水路 PU1-B300×H300	82.7	136.5					0.74								41.4			41
1-3号U型水路	プレキャストU型水路 PU2-B300×H300	46.9		77.4				0.42								23.5			23
7号U型水路	B1200×H1000～1150	20.0							10.52	86.25		3.40	4.00	0.62	1.58			34.0	34
8号U型水路	B1200×H1000～1150	84.6							54.56	423.66		14.38	16.92	2.72	6.84			144.0	144
11号U型水路	B300×H300	1.7							0.31	3.06							1.2		1
1-1号小段排水溝	PBF-B300	112.0				56.0		1.01	16.54	22.40						44.8			45
1-2号小段排水溝	コンクリート t=100mm	98.4							19.05	9.83									
2号小段排水溝	PBF-B300	19.2				9.6		0.17	1.65	3.84						7.7			8
3号小段排水溝	コンクリート t=100mm	25.0							0.30										
4-1号小段排水溝	PBF-B300	33.2				16.6		0.30	4.32	6.64						13.3			13
4-3号小段排水溝	PBF-B300	6.2				3.1		0.06	0.50	0.62						2.5			2
4-4号小段排水溝	PBF-B300	6.9				3.5		0.06	0.59	0.69						2.8			3
合　計		1,012.7	281.7	77.4	194.0	88.8	775.8	7.82	112.65	556.99	1.90	17.78	20.92	3.34	8.42	380.3	1.2	178.0	566

排水構造物工　桝集計表

レベル４	レベル５		1.0式　当り										
			土砂部										
細　　別	規　　格	箇所	コンクリート σck≧18N/mm2 (m3)	型枠 小型　(m2)	グレーチング桝蓋 T-25,400*400用 (枚)	鋼製蓋　500*500用 (枚)	鋼製蓋　400*500用 180°開閉 (枚)	水路蓋　PC-2 (枚)	差し筋 SD345 D13 (t)	基礎砕石 RC-40, t=150 (m2)	基面整正 (m2)	床掘 (m3)	埋戻 (m3)
2号集水桝	B500×L500×H550	1	0.25	2.72		1.0				0.81	0.8		
5号集水桝	B400×L400×H450	1	0.15	1.75					0.001	0.48	0.5		
6号集水桝	B400×L500×H550	1	0.21	2.71			1.0		0.003				
7号集水桝	B800×L450×H700	1	0.30	3.22									
8号集水桝	B400×L400×H450	1	0.18	2.10						0.64	0.6	2.2	1.8
9号集水桝	B500×L500×H450	1	0.24	2.76						0.81	0.8		
1号街渠桝	B400×L400×H650	1	0.25	3.05	1.0					0.64	0.6		
2号街渠桝	B400×L400×H550	1	0.21	2.54	1.0					0.64	0.6		
3号街渠桝	B400×L400×H700	1	0.25	2.98	1.0					0.64	0.6		
4号街渠桝	B400×L400×H550	1	0.23	2.72	1.0			2.0		0.64	0.6		
合　計		10.0	2.3	26.5	4.0	1.0	1.0	2.0	0.004	5.3	5.1	2.2	2

1-1号U型側溝
PUa3-B300×H300

延　長　調　書

測　　点			延　長		摘　要
			左　側	右　側	
NO. 14 + 1.1	～	NO. 14 + 14.9	13.7		
NO. 17 + 9.7	～	NO. 22 + 17.2	110.7		
NO. 23 + 1.0	～	NO. 26 + 15.0	74.8		
NO. 13 + 5.7	～	NO. 14 + 0.3		14.8	
NO. 14 + 1.1	～	NO. 14 + 9.0		8.0	
NO. 18 + 10.0	～	NO. 18 + 12.7		2.7	
NO. 18 + 13.3	～	NO. 21 + 10.2		57.4	
NO. 23 + 16.4	～	NO. 23 + 17.4		1.0	
NO. 23 + 18.2	～	NO. 26 + 6.1		47.4	
NO. 26 + 7.6	～	NO. 26 + 17.2		9.4	
小　　計			199.2	140.7	
合　　計				339.9	

1-2号U型側溝
PUa3-B300×H300

延　長　調　書

測　　点			延　長		摘　要
			左　側	右　側	
NO.　22 +　17.2	～	NO.　23 +　1.0	3.8		
小　　計			3.8	0.0	
合　　計				3.8	

2-1号U型側溝
PUa3-B300×H300

延　長　調　書

測　　点			延　長		摘　要
			左　側	右　側	
NO.　21 +　11.2	～	NO.　22 +　5.7		14.5	
NO.　23 +　8.0	～	NO.　23 +　16.4		8.4	
小　　計			0.0	22.9	
合　　計				22.9	

2-2号U型側溝
PUa3-B300×H300

延　長　調　書

測　　点			延　長		摘　要
			左　側	右　側	
NO.　22 +　5.7	～	NO.　22 +　8.1		2.4	
NO.　22 +　8.9	～	NO.　23 +　8.0		18.9	
小　　計			0.0	21.3	
合　　計				21.3	

単位数量計算書

細　　別：1-1号U型側溝　　10m当り
規　　格：PUa3-B300×H300

構　造　図

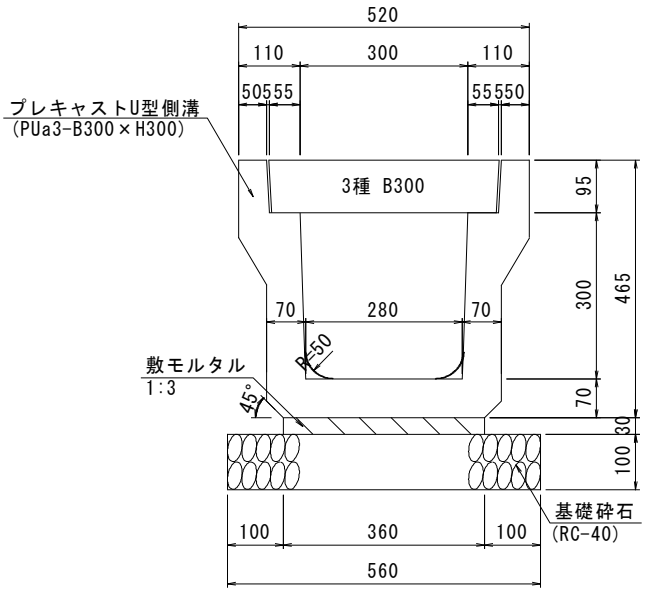

材料／規格	算　　式	単 位	数 量
プレキャストU型側溝 PUa3-B300×H300	N=10.0/2.0	個	5.0
コンクリート側溝蓋 3種 B300 L=500	N=10.0/0.50	枚	20.0
敷モルタル 1:3	V=0.36×0.03×10.0	m3	0.11
基礎砕石 RC-40、t=100mm	A=0.56×10.0	m2	5.60
基面整正 土砂	A=0.56×10.0	m2	5.6

単位数量計算書

細　　別：1-2号U型側溝　　10m当り
規　　格：PUa3-B300×H300

構　造　図

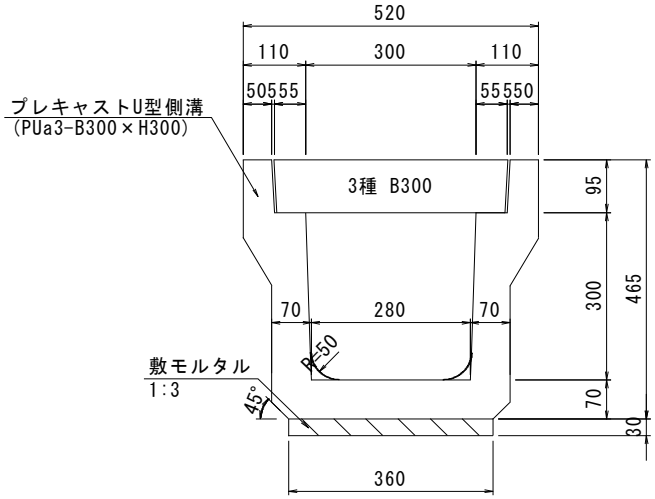

材料／規格	算　　式	単 位	数 量
プレキャストU型側溝 PUa3-B300×H300	N=10.0/2.0	個	5.0
コンクリート側溝蓋 3種 B300 L=500	N=10.0/0.50	枚	20.0
敷モルタル 1:3	V=0.36×0.03×10.0	m3	0.11
基面整正 軟岩	A=0.360×10.0	m2	3.6

単位数量計算書

細　　別：2-1号U型側溝　　10m当り
規　　格：PUa3-B300×H300

構　造　図

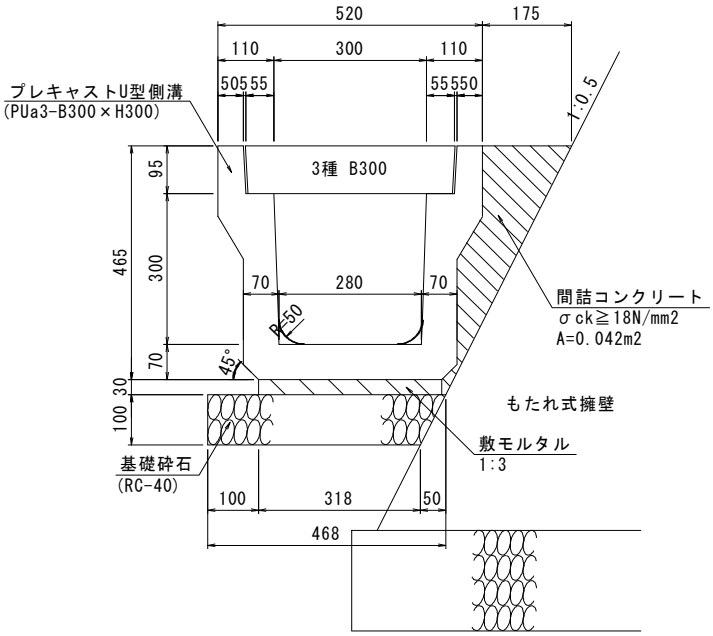

材料／規格	算　　式	単 位	数 量
プレキャストU型側溝 PUa3-B300×H300	N=10.0/2.0	個	5.0
コンクリート側溝蓋 3種 B300 L=500	N=10.0/0.50	枚	20.0
敷モルタル 1:3	V=0.36×0.03×10.0	m3	0.11
間詰コンクリート σck≧18N/mm2	V=0.043×10.0	m3	0.43
基礎砕石 RC-40、t=100mm	A=(0.468+0.418)×1/2×10.0	m2	4.43
基面整正 土砂	A=0.418×10.0	m2	4.2

単位数量計算書

細　　別：2-2号U型側溝　　10m当り
規　　格：PUa3-B300×H300

構　造　図

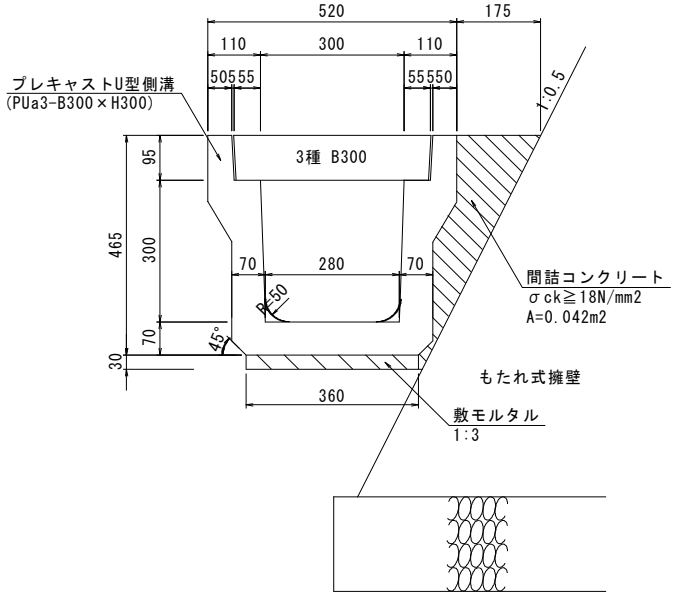

材料／規格	算　　式	単 位	数 量
プレキャストU型側溝 PUa3-B300×H300	N=10.0/2.0	個	5.0
コンクリート側溝蓋 3種 B300 L=500	N=10.0/0.50	枚	20.0
敷モルタル 1:3	V=0.36×0.03×10.0	m3	0.11
間詰コンクリート σck≧18N/mm2	V=0.043×10.0	m3	0.43
基面整正 軟岩	A=0.360×10.0	m2	3.6

1-1号U型水路
PU1-B300×H300

延　長　調　書

測　　点			延　長		摘　要
			左　側	右　側	
NO.　13 +　14.1	～	NO.　14 +　8.8	14.4		
NO.　14 +　9.6	～	NO.　15 +　0.7	15.2		
NO.　19 +　1.3	～	NO.　21 +　13.1	58.4		
小　　計			88.0	0.0	
合　　計			88.0		

1-2号U型水路
PU1-B300×H300

延　長　調　書

測　点			延　長		摘　要
			左　側	右　側	
NO.　14 +　9.2			1.2		
NO.　13 +　1.3				0.4	
NO.　13 +　1.7	～	NO.　13 +　18.0		16.9	
NO.　14 +　1.1	～	NO.　14 +　8.1		7.4	
NO.　18 +　13.0	～	NO.　20 +　6.8		35.5	
NO.　20 +　10.8	～	NO.　21 +　10.5		21.3	
小　計			1.2	81.5	
合　計				82.7	

1-3号U型水路
PU2-B300×H300

延　長　調　書

測　　点			延　長		摘　要
			左　側	右　側	
NO.　23 +　17.9	～	NO.　26 +　3.1		46.9	
小　　計			0.0	46.9	
合　　計				46.9	

7号U型水路
B1200×H1000～1150

延　長　調　書

測　　点			延　長		摘　要
			左　側	右　側	
NO.　0 +　0.0	～	NO.　1 +　0.0	20.0		
小　　計			20.0	0.0	
合　　計			20.0		

8号U型水路
B1200×H1000～1150

延　長　調　書

測　　点			延　長		摘　要
			左　側	右　側	
NO.　1 +　0.0	～	NO.　5 +　4.6	84.6		
小　　計			84.6	0.0	
合　　計			84.6		

11号U型水路
B300×H300

延　長　調　書

測　　点	延　　長		摘　　要
	左　側	右　側	
NO.　18 +　　5.5	1.7		
小　　計	1.7	0.0	
合　　計		1.7	

1-1号小段排水溝
PBF-300

延　長　調　書

測　　点			延　長		摘　要
			左　側	右　側	
NO.　23 +　11.2	～	NO.　26 +　6.4	57.7		法面1段目小段
NO.　26 +　7.4	～	NO.　27 +　4.7	18.1		法面1段目小段
NO.　23 +　11.2	～	NO.　25 +　4.7	36.2		法面2段目小段
小　　計			112.0	0.0	
合　　計			112.0		

1-2号小段排水溝
コンクリート t=100mm

延　長　調　書

測　　点			延　長		摘　要
			左　側	右　側	
NO.　23 +　0.0	～	NO.　27 +　6.2	98.4		最下段小段
小　　計			98.4	0.0	
合　　計				98.4	

2号小段排水溝
PBF-B300

延　長　調　書

測　　点			延　長		摘　要
			左　側	右　側	
NO.　22 +　8.8	～	NO.　23 +　8.5		19.2	
小　　計			0.0	19.2	
合　　計				19.2	

3号小段排水溝
コンクリート t=100mm

延　長　調　書

測　　点			延　長		摘　要
			左　側	右　側	
NO.　21 +　11.2	～	NO.　22 +　8.1		17.1	
NO.　23 +　8.5	～	NO.　23 +　16.4		7.9	
小　　計			0.0	25.0	
合　　計				25.0	

4-1号小段排水溝
PBF-300 盛土

延　長　調　書

測　　点			延　長		摘　要
			左　側	右　側	
NO.　19 +　1.3	～	NO.　20 +　15.2	33.2		
小　　計			33.2	0.0	
合　　計				33.2	

4-3号小段排水溝
PBF-300 盛土

延　長　調　書

測　　点			延　長		摘　要
			左　側	右　側	
NO.　18 +　8.0	～	NO.　18 +　14.2	6.2		
小　　計			6.2	0.0	
合　　計				6.2	

4-4号小段排水溝
PBF-300 盛土

延　長　調　書

測　　点			延　長		摘　要
			左　側	右　側	
NO.　18 +　14.2	～	NO.　19 +　1.3	6.9		
小　　計			6.9	0.0	
合　　計				6.9	

単位数量計算書

細　　別：1-1号U型水路　　10m当り
規　　格：PU1-B300×H300

構　造　図

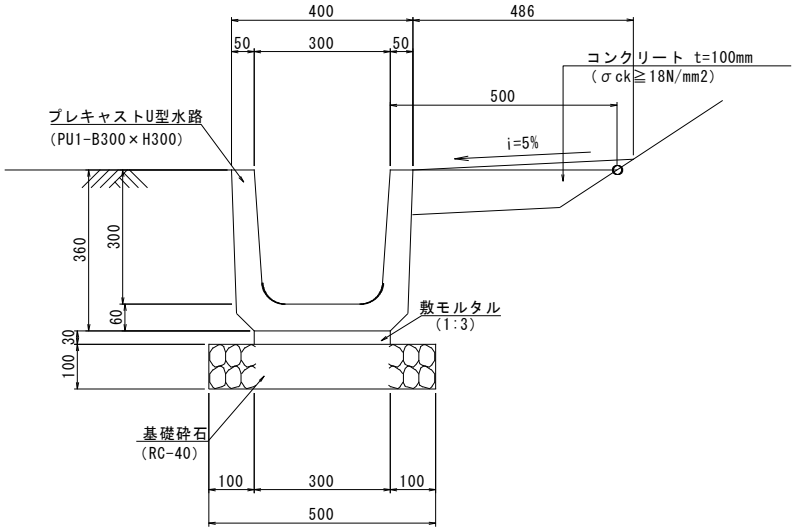

材料／規格	算　　式	単 位	数 量
プレキャストU型水路 PU1-B300×H300	N=10.0/0.6	個	16.5
敷モルタル 1:3	V=0.30×0.03×10.0	m3	0.09
コンクリート t=100mm σck≧18N/mm2	V=0.486×0.10×10.0	m3	0.49
基礎砕石 RC-40、t=100mm	A=0.50×10.0	m2	5.00
基面整正 土砂	A=0.50×10.0	m2	5.0

単位数量計算書

細　　別：1-2号U型水路　　10m当り
規　　格：PU1-B300×H300

構　造　図

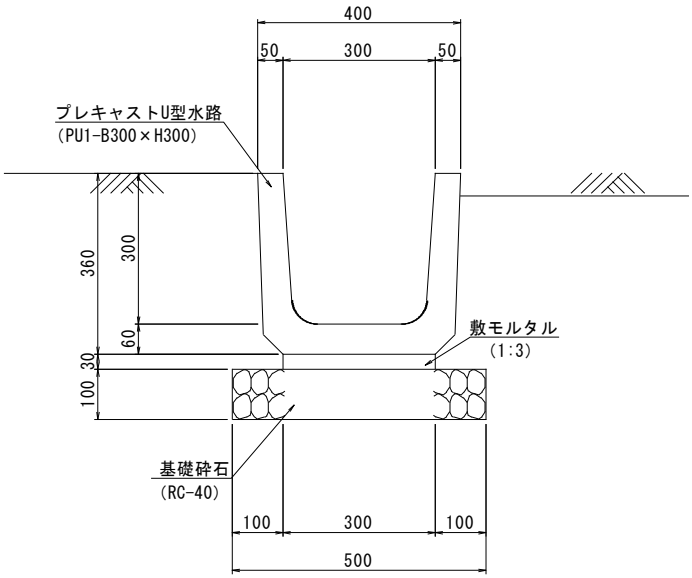

材料／規格	算　　式	単 位	数 量
プレキャストU型水路 PU1-B300×H300	N=10.0/0.6	個	16.5
敷モルタル 1:3	V=0.30×0.03×10.0	m3	0.09
基礎砕石 RC-40、t=100mm	A=0.50×10.0	m2	5.00
基面整正 土砂	A=0.50×10.0	m2	5.0

単位数量計算書

細　　別：1-3号U型水路　　10m当り
規　　格：PU2-B300×H300

構　造　図

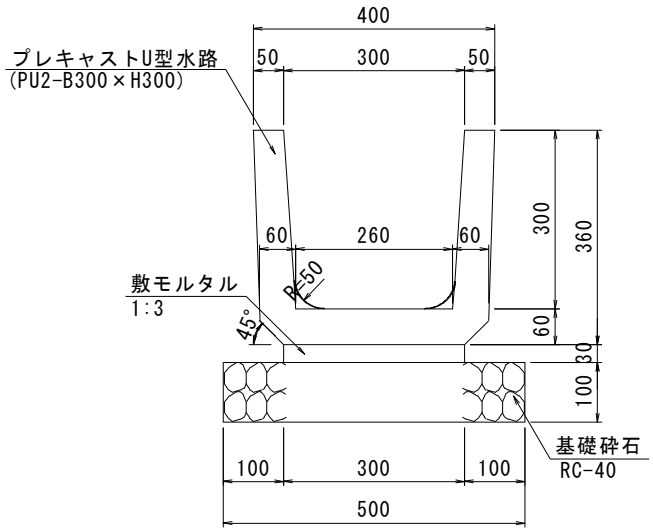

材料／規格	算　　式	単 位	数 量
プレキャストU型水路 PU2-B300×H300	N=10.0/0.6	個	16.5
敷モルタル 1:3	V=0.30×0.03×10.0	m3	0.09
基礎砕石 RC-40、t=100mm	A=0.50×10.0	m2	5.00
基面整正 土砂	A=0.50×10.0	m2	5.0

単位数量計算書

細　　別：7号U型水路 ブロック1　　1.0式当り
規　　格：σck≧18N/mm2

構　造　図

施工延長L=5.00m

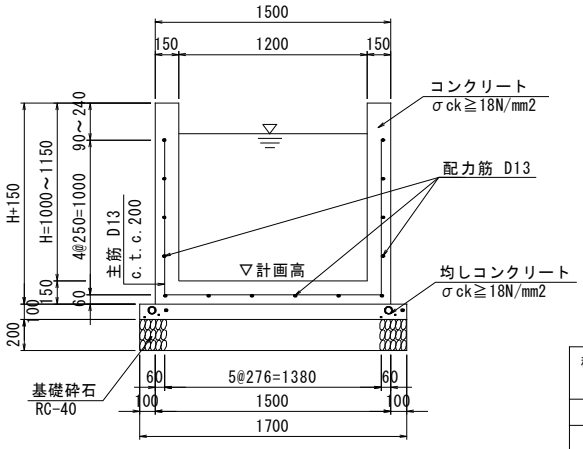

断　面　図

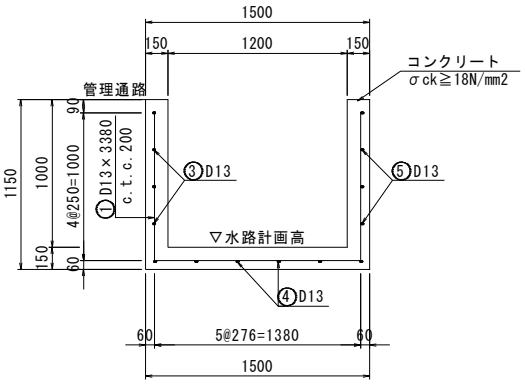

鉄筋質量表

種別	径	長さ (mm)	本数	単位質量 (kg/m)	一本当り質量 (kg/本)	質量 (kg)	摘要
1	D13	3380	25	0.995	3.363	84.075	
2	D13	2390	1	0.995	2.378	2.378	
3	D13	4750	5	0.995	4.726	23.630	
4	D13	4800	4	0.995	4.776	19.104	
5	D13	4860	5	0.995	4.836	24.180	
合　計	D13(SD345)					153.367 kg	

材料／規格	算　　式	単位	数量
コンクリート σck≧18N/mm2	V=(0.15×1.15×2+1.20×0.15)×5.00	m3	2.63
型枠 小型	A=(1.15+1.00)×2×5.00	m2	21.50
均しコンクリート σck≧18N/mm2	V=1.70×5.00×0.10	m3	0.85
均し型枠 小型	A=0.10×5.00×2	m2	1.00
鉄筋 SD345,D13	鉄筋質量表から転記 153.367/1000	t	0.15
基礎砕石 RC-40、t=200mm	A=1.70×5.00	m2	8.50
基面整正 土砂	A=1.70×5.00	m2	8.5

単位数量計算書

細　　別：7号U型水路 ブロック2　　1.0式当り
規　　格：σck≧18N/mm2

構　造　図

施工延長L=5.00m

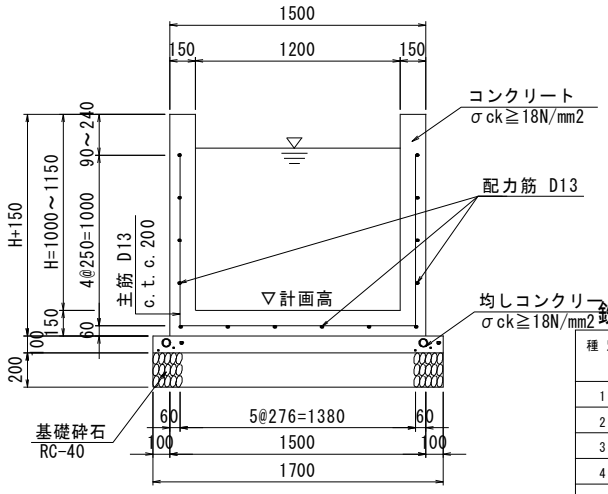

断　面　図

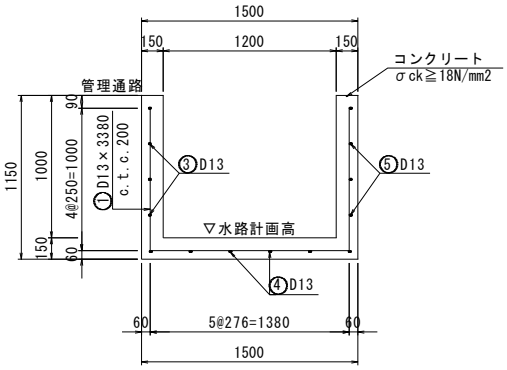

鉄筋質量表

種別	径	長さ (mm)	本数	単位質量 (kg/m)	一本当り質量 (kg/本)	質量 (kg)	摘要
1	D13	3380	25	0.995	3.363	84.075	
2	D13	2390	2	0.995	2.378	4.756	
3	D13	4700	5	0.995	4.677	23.385	
4	D13	4800	4	0.995	4.776	19.104	
5	D13	4910	5	0.995	4.885	24.425	
合計	D13(SD345)					155.745	kg

材料／規格	算　　式	単位	数量
コンクリート σck≧18N/mm2	V=(0.15×1.15×2+1.20×0.15)×5.00	m3	2.63
型枠 小型	A=(1.15+1.00)×2×5.00	m2	21.50
均しコンクリート σck≧18N/mm2	V=1.70×5.00×0.10	m3	0.85
均し型枠 小型	A=0.10×5.00×2	m2	1.00
鉄筋 SD345,D13	鉄筋質量表から転記 155.745/1000	t	0.16
目地材 瀝青繊維質目地材 t=10mm	A=0.15×1.15×2+1.20×0.15	m2	0.53
基礎砕石 RC-40、t=200mm	A=1.70×5.00	m2	8.50
基面整正 土砂	A=1.70×5.00	m2	8.5

単位数量計算書

細　　別：7号U型水路 ブロック3　　1.0m式当り
規　　格：σck≧18N/mm2

構　造　図

施工延長L=5.00m

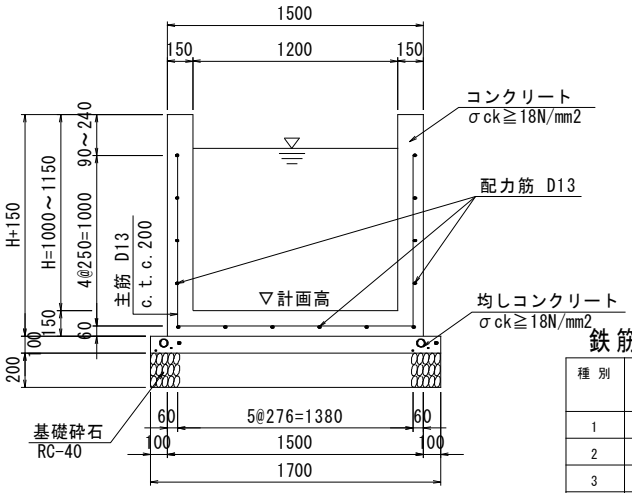

断　面　図

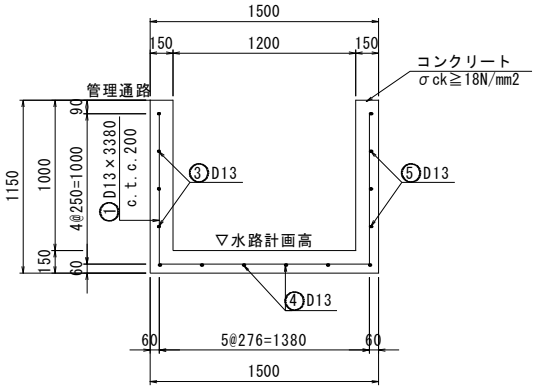

鉄筋質量表

種別	径	長さ (mm)	本数	単位質量 (kg/m)	一本当り質量 (kg/本)	質量 (kg)	摘要
1	D13	3380	25	0.995	3.363	84.075	
2	D13	2390	1	0.995	2.378	2.378	
3	D13	4760	5	0.995	4.736	23.680	
4	D13	4800	4	0.995	4.776	19.104	
5	D13	4850	5	0.995	4.826	24.130	
合　計	D13(SD345)					153.367 kg	

材料／規格	算　　式	単位	数量
コンクリート σck≧18N/mm2	V=(0.15×1.15×2+1.20×0.15)×5.00	m3	2.63
型枠 小型	A=(1.15+1.00)×2×5.00	m2	21.50
均しコンクリート σck≧18N/mm2	V=1.70×5.00×0.10	m3	0.85
均し型枠 小型	A=0.10×5.00×2	m2	1.00
鉄筋 SD345,D13	鉄筋質量表から転記 153.367/1000	t	0.15
目地材 瀝青繊維質目地材 t=10mm	A=0.15×1.15×2+1.20×0.15	m2	0.53
基礎砕石 RC-40、t=200mm	A=1.70×5.00	m2	8.50
基面整正 土砂	A=1.70×5.00	m2	8.5

単位数量計算書

細　　別：7号U型水路 ブロック4　　1.0式当り
規　　格：σck≧18N/mm2

構　造　図

施工延長L=4.988m

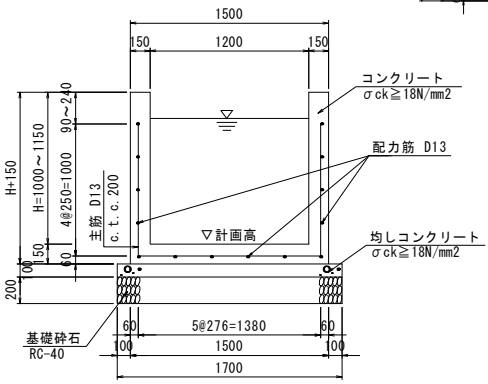

断　面　図

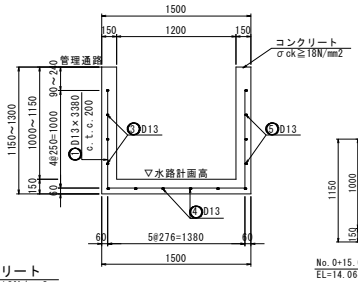

底板中心側面図

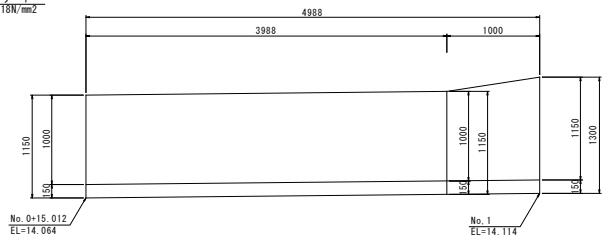

鉄筋質量表

種別	径	長さ (mm)	本数	単位質量 (kg/m)	一本当り質量 (kg/本)	質量 (kg)	摘要
1	D13	3380	25	0.995	3.363	84.075	
2	D13	2390	1	0.995	2.378	2.378	
3	D13	4820	5	0.995	4.796	23.980	
4	D13	4790	4	0.995	4.766	19.064	
5	D13	4770	5	0.995	4.746	23.730	
合計	D13(SD345)					153.227 kg	

材料／規格	算　　式	単位	数量
コンクリート σck≧18N/mm2	V=0.15×1.15×3.988×2+0.15×(1.15+1.30)/2×1.00×2+1.20×0.15×4.988	m3	2.64
型枠 小型	A={(1.15+1.00)×3.988+(1.30+1.15)/2×1.00+(1.00+1.15)/2×1.00}×2	m2	21.75
均しコンクリート σck≧18N/mm2	V=1.70×4.988×0.10	m3	0.85
均し型枠 小型	A=0.10×4.988×2	m2	1.00
鉄筋 SD345,D13	鉄筋質量表から転記 153.227/1000	t	0.15
目地材 瀝青繊維質目地材 t=10mm	A=0.15×1.15×2+1.20×0.15	m2	0.53
基礎砕石 RC-40、t=200mm	A=1.70×4.988	m2	8.48
基面整正 土砂	A=1.70×4.988	m2	8.5

単位数量計算書

細　　別：8号U型水路 ブロック1　　1.0式当り
規　　格：σck≧18N/mm2

構　造　図

施工延長L=5.00m

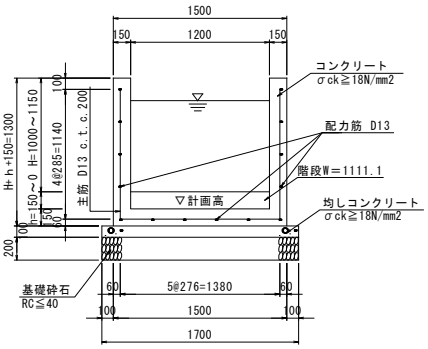

断　面　図

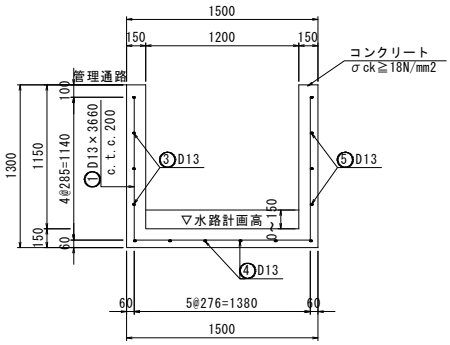

鉄筋質量表

種別	径	長さ (mm)	本数	単位質量 (kg/m)	一本当り質量 (kg/本)	質量 (kg)	摘要
1	D13	3660	25	0.995	3.642	91.050	
2	D13	2530	2	0.995	2.517	5.034	
3	D13	4920	5	0.995	4.895	24.475	
4	D13	4870	4	0.995	4.846	19.384	
5	D13	4810	5	0.995	4.786	23.930	
合　計	D13(SD345)					163.873 kg	

材料／規格	算　　式	単位	数量
コンクリート σck≧18N/mm2	V=0.15×1.30×5.00×2+1.20×0.15×5.00+1.1111× 0.15/2×5.00/1.1111	m3	3.23
型枠 小型	A=(1.30+1.15)×5.00×2+0.15×5.00/1.1111	m2	25.18
均しコンクリート σck≧18N/mm2	V=1.70×5.0×0.10	m3	0.85
均し型枠 小型	A=0.10×5.00×2	m2	1.00
鉄筋 SD345,D13	鉄筋質量表から転記 163.873/1000	t	0.16
目地材 瀝青繊維質目地材 t=10mm	A=0.15×1.30×2+1.20×0.15	m2	0.57
基礎砕石 RC-40、t=200mm	A=1.70×5.00	m2	8.50
基面整正 土砂	A=1.70×5.00	m2	8.5

単位数量計算書

細　　別：8号U型水路 ブロック2　　1.0式当り
規　　格：σck≧18N/mm2

構　造　図

施工延長L=5.00m

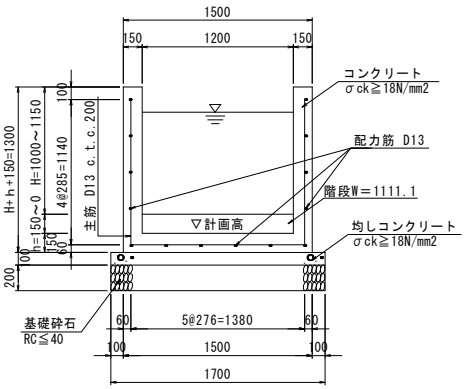

断　面　図

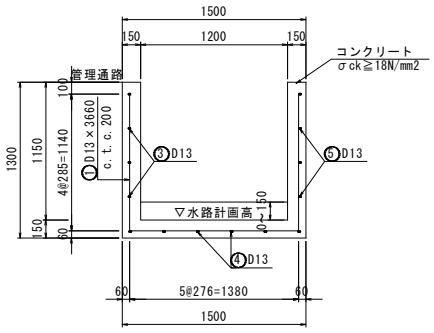

鉄筋質量表

種別	径	長さ (mm)	本数	単位質量 (kg/m)	一本当り質量 (kg/本)	質量 (kg)	摘要
1	D13	3660	25	0.995	3.642	91.050	
2	D13	2530	2	0.995	2.517	5.034	
3	D13	4930	5	0.995	4.905	24.525	
4	D13	4870	4	0.995	4.846	19.384	
5	D13	4800	5	0.995	4.776	23.880	
合　計	D13(SD345)					163.873 kg	

材料／規格	算　　式	単位	数量
コンクリート σck≧18N/mm2	V=0.15×1.30×5.00×2+1.20×0.15×5.00+1.1111× 0.15/2×5.00/1.1111	m3	3.23
型枠 小型	A=(1.30+1.15)×5.00×2+0.15×5.00/1.1111	m2	25.18
均しコンクリート σck≧18N/mm2	V=1.70×5.0×0.10	m3	0.85
均し型枠 小型	A=0.10×5.00×2	m2	1.00
鉄筋 SD345,D13	鉄筋質量表から転記 163.873/1000	t	0.16
目地材 瀝青繊維質目地材 t=10mm	A=0.15×1.30×2+1.20×0.15	m2	0.57
基礎砕石 RC-40、t=200mm	A=1.70×5.00	m2	8.50
基面整正 土砂	A=1.70×5.00	m2	8.5

単位数量計算書

細　　別：8号U型水路 ブロック3　　1.0式当り
規　　格：σck≧18N/mm2

構　造　図

施工延長L=5.00m

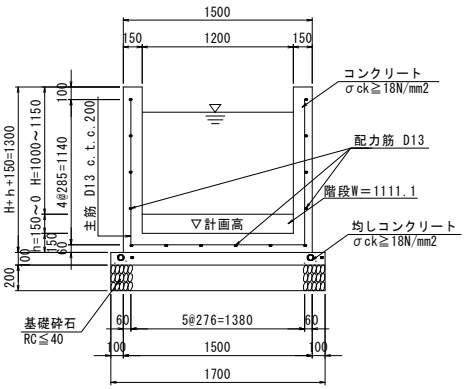

断　面　図

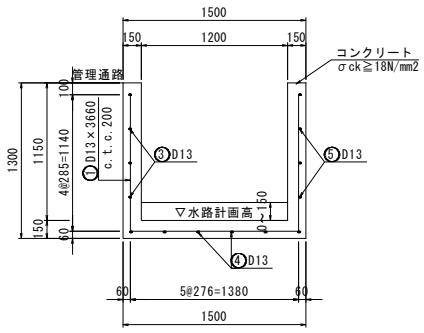

鉄筋質量表

種別	径	長さ (mm)	本数	単位質量 (kg/m)	一本当り質量 (kg/本)	質量 (kg)	摘要
1	D13	3660	25	0.995	3.642	91.050	
2	D13	2530	2	0.995	2.517	5.034	
3	D13	4930	5	0.995	4.905	24.525	
4	D13	4870	4	0.995	4.846	19.384	
5	D13	4800	5	0.995	4.776	23.880	
合　計　D13(SD345)						163.873 kg	

材料／規格	算　　式	単位	数量
コンクリート σck≧18N/mm2	V=0.15×1.30×5.00×2+1.20×0.15×5.00+1.1111× 0.15/2×5.00/1.1111	m3	3.23
型枠 小型	A=(1.30+1.15)×5.00×2+0.15×5.00/1.1111	m2	25.18
均しコンクリート σck≧18N/mm2	V=1.70×5.0×0.10	m3	0.85
均し型枠 小型	A=0.10×5.00×2	m2	1.00
鉄筋 SD345,D13	鉄筋質量表から転記 163.873/1000	t	0.16
目地材 瀝青繊維質目地材 t=10mm	A=0.15×1.30×2+1.20×0.15	m2	0.57
基礎砕石 RC-40、t=200mm	A=1.70×5.00	m2	8.50
基面整正 土砂	A=1.70×5.00	m2	8.5

単位数量計算書

細　　別：8号U型水路 ブロック4　　1.0式当り
規　　格：σck≧18N/mm2

構　造　図

施工延長L=5.00m

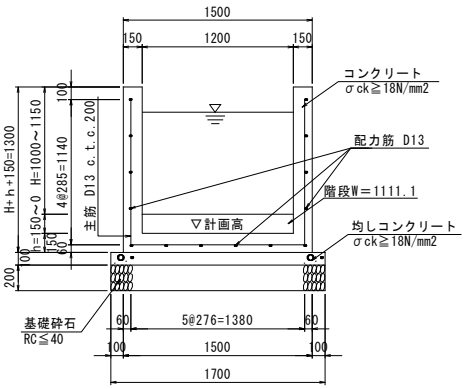

断　面　図

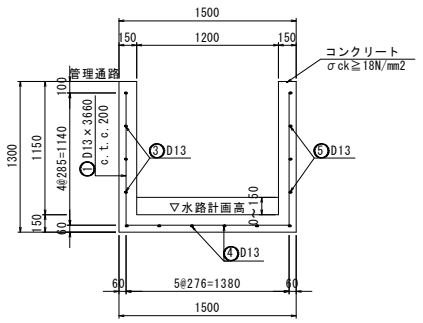

鉄筋質量表

種別	径	長さ (mm)	本数	単位質量 (kg/m)	一本当り質量 (kg/本)	質量 (kg)	摘要
1	D13	3660	25	0.995	3.642	91.050	
2	D13	2530	1	0.995	2.517	2.517	
3	D13	4910	5	0.995	4.885	24.425	
4	D13	4870	4	0.995	4.846	19.384	
5	D13	4830	5	0.995	4.806	24.030	
合　計	D13(SD345)					161.406 kg	

材料／規格	算　　式	単位	数量
コンクリート σck≧18N/mm2	V=0.15×1.30×5.00×2+1.20×0.15×5.00+1.1111× 0.15/2×5.00/1.1111	m3	3.23
型枠 小型	A=(1.30+1.15)×5.00×2+0.15×5.00/1.1111	m2	25.18
均しコンクリート σck≧18N/mm2	V=1.70×5.0×0.10	m3	0.85
均し型枠 小型	A=0.10×5.00×2	m2	1.00
鉄筋 SD345,D13	鉄筋質量表から転記 161.406/1000	t	0.16
目地材 瀝青繊維質目地材 t=10mm	A=0.15×1.30×2+1.20×0.15	m2	0.57
基礎砕石 RC-40、t=200mm	A=1.70×5.00	m2	8.50
基面整正 土砂	A=1.70×5.00	m2	8.5

単位数量計算書

細　　別：8号U型水路 ブロック5　　1.0式当り
規　　格：σck≧18N/mm2

構　造　図

施工延長L=7.993m

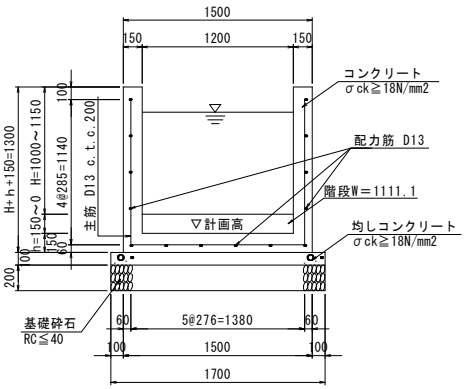

断　面　図

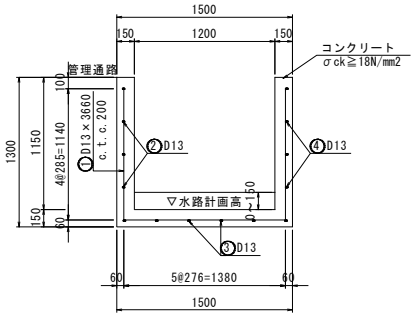

鉄筋質量表

種別	径	長さ (mm)	本数	単位質量 (kg/m)	一本当り質量 (kg/本)	質量 (kg)	摘要
1	D13	3660	40	0.995	3.642	145.680	
2	D13	7900	5	0.995	7.861	39.305	
3	D13	7900	4	0.995	7.861	31.444	
4	D13	7890	5	0.995	7.851	39.255	
合　計	D13(SD345)					255.684 kg	

材料／規格	算　　式	単位	数量
コンクリート σck≧18N/mm2	V=0.15×1.30×7.993×2+1.20×0.15×7.993+1.1111× 0.15/2×7.993/1.1111	m3	5.16
型枠 小型	A=(1.30+1.15)×7.993×2+0.15×7.993/1.1111	m2	40.24
均しコンクリート σck≧18N/mm2	V=1.70×7.993×0.10	m3	1.36
均し型枠 小型	A=0.10×7.993×2	m2	1.60
鉄筋 SD345,D13	鉄筋質量表から転記 255.684/1000	t	0.26
目地材 瀝青繊維質目地材 t=10mm	A=0.15×1.30×2+1.20×0.15	m2	0.57
基礎砕石 RC-40、t=200mm	A=1.70×7.993	m2	13.59
基面整正 土砂	A=1.70×7.993	m2	13.6

単位数量計算書

細　　別：8号U型水路 ブロック6　　1.0式当り
規　　格：σck≧18N/mm2

構　造　図

施工延長L=10.000m

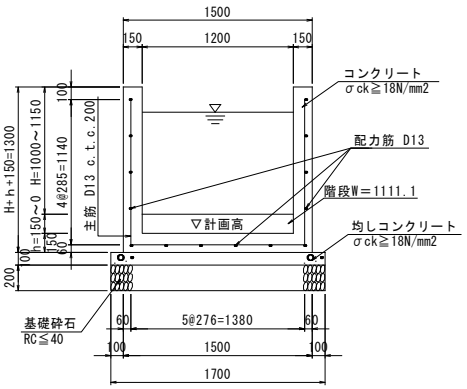

断　面　図

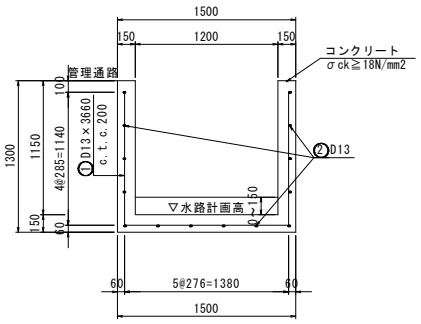

鉄筋質量表

種別	径	長さ (mm)	本数	単位質量 (kg/m)	一本当り質量 (kg/本)	質量 (kg)	摘要
1	D13	3660	50	0.995	3.642	182.100	
2	D13	9930	14	0.995	9.880	138.320	
合　計　D13(SD345)						320.420 kg	

材料／規格	算　　式	単位	数量
コンクリート σck≧18N/mm2	V=0.15×1.30×10.00×2+1.20×0.15×10.00+1.1111× 0.15/2×10.00/1.1111	m3	6.45
型枠 小型	A=(1.30+1.15)×10.00×2+0.15×10.00/1.1111	m2	50.35
均しコンクリート σck≧18N/mm2	V=1.70×10.00×0.10	m3	1.70
均し型枠 小型	A=0.10×10.00×2	m2	2.00
鉄筋 SD345,D13	鉄筋質量表から転記 320.420/1000	t	0.32
目地材 瀝青繊維質目地材 t=10mm	A=0.15×1.30×2+1.20×0.15	m2	0.57
基礎砕石 RC-40、t=200mm	A=1.70×10.00	m2	17.00
基面整正 土砂	A=1.70×10.00	m2	17.0

単位数量計算書

細　　別：8号U型水路 ブロック7　　1.0式当り
規　　格：σck≧18N/mm2

構　造　図

施工延長L=10.000m

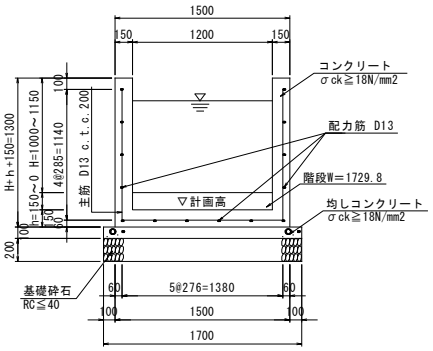

断　面　図

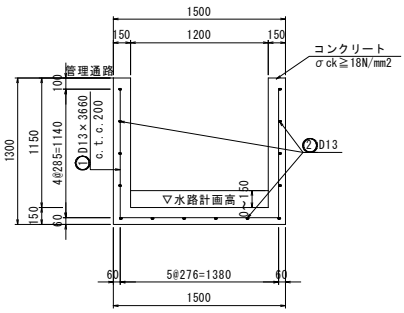

鉄筋質量表

種別	径	長さ (mm)	本数	単位質量 (kg/m)	一本当り質量 (kg/本)	質量 (kg)	摘要
1	D13	3660	50	0.995	3.642	182.100	
2	D13	9870	14	0.995	9.821	137.494	
合　計　D13(SD345)						319.594 kg	

材料／規格	算　　式	単位	数量
コンクリート σck≧18N/mm2	V=0.15×1.30×10.00×2+1.20×0.15×10.00+1.7298× 0.15/2×10.00/1.7298	m3	6.45
型枠 小型	A=(1.30+1.15)×10.00×2+0.15×10.00/1.7298	m2	49.87
均しコンクリート σck≧18N/mm2	V=1.70×10.00×0.10	m3	1.70
均し型枠 小型	A=0.10×10.00×2	m2	2.00
鉄筋 SD345,D13	鉄筋質量表から転記 319.594/1000	t	0.32
目地材 瀝青繊維質目地材 t=10mm	A=0.15×1.30×2+1.20×0.15	m2	0.57
基礎砕石 RC-40、t=200mm	A=1.70×10.00	m2	17.00
基面整正 土砂	A=1.70×10.00	m2	17.0

単位数量計算書

細　　別：8号U型水路 ブロック8　　1.0式当り
規　　格：σck≧18N/mm2

構　造　図

施工延長L=10.000m

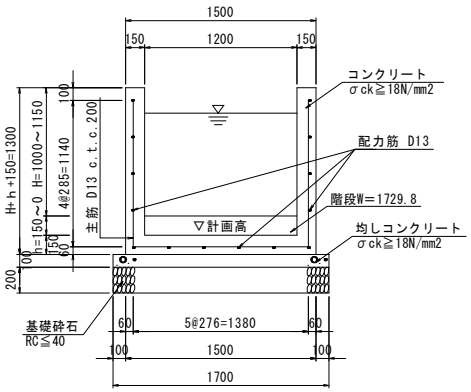

断　面　図

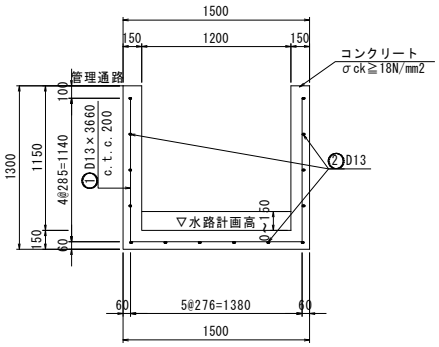

鉄筋質量表

種別	径	長さ (mm)	本数	単位質量 (kg/m)	一本当り質量 (kg/本)	質量 (kg)	摘要
1	D13	3660	50	0.995	3.642	182.100	
2	D13	9870	14	0.995	9.821	137.494	
合　計	D13(SD345)					319.594	kg

材料／規格	算　　式	単位	数量
コンクリート σck≧18N/mm2	V=0.15×1.30×10.00×2+1.20×0.15×10.00+1.7298× 0.15/2×10.00/1.7298	m3	6.45
型枠 小型	A=(1.30+1.15)×10.00×2+0.15×10.00/1.7298	m2	49.87
均しコンクリート σck≧18N/mm2	V=1.70×10.00×0.10	m3	1.70
均し型枠 小型	A=0.10×10.00×2	m2	2.00
鉄筋 SD345,D13	鉄筋質量表から転記 319.594/1000	t	0.32
目地材 瀝青繊維質目地材 t=10mm	A=0.15×1.30×2+1.20×0.15	m2	0.57
基礎砕石 RC-40、t=200mm	A=1.70×10.00	m2	17.00
基面整正 土砂	A=1.70×10.00	m2	17.0

単位数量計算書

細　　別：8号U型水路 ブロック9　　1.0式当り
規　　格：σck≧18N/mm2

構　造　図

施工延長L=10.000m

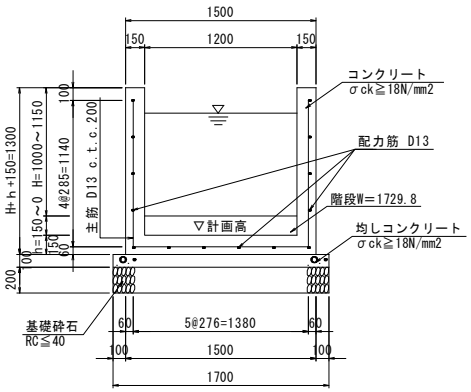

断　面　図

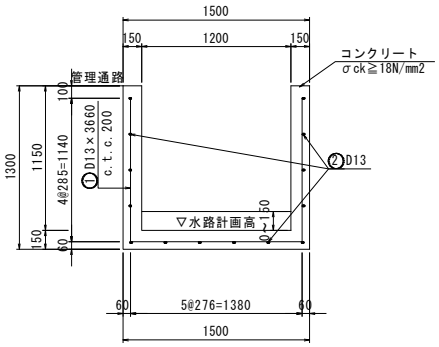

鉄筋質量表

種別	径	長さ (mm)	本数	単位質量 (kg/m)	一本当り質量 (kg/本)	質量 (kg)	摘要
1	D13	3660	50	0.995	3.642	182.100	
2	D13	9870	14	0.995	9.821	137.494	
合　計	D13(SD345)					319.594	kg

材料／規格	算　　式	単位	数量
コンクリート σck≧18N/mm2	V=0.15×1.30×10.00×2+1.20×0.15×10.00+1.7298× 0.15/2×10.00/1.7298	m3	6.45
型枠 小型	A=(1.30+1.15)×10.00×2+0.15×10.00/1.7298	m2	49.87
均しコンクリート σck≧18N/mm2	V=1.70×10.00×0.10	m3	1.70
均し型枠 小型	A=0.10×10.00×2	m2	2.00
鉄筋 SD345,D13	鉄筋質量表から転記 319.594/1000	t	0.32
目地材 瀝青繊維質目地材 t=10mm	A=0.15×1.30×2+1.20×0.15	m2	0.57
基礎砕石 RC-40、t=200mm	A=1.70×10.00	m2	17.00
基面整正 土砂	A=1.70×10.00	m2	17.0

単位数量計算書

細　　別：8号U型水路 ブロック10　　1.0式当り
規　　格：σck≧18N/mm2

構　造　図

施工延長L=9.936m

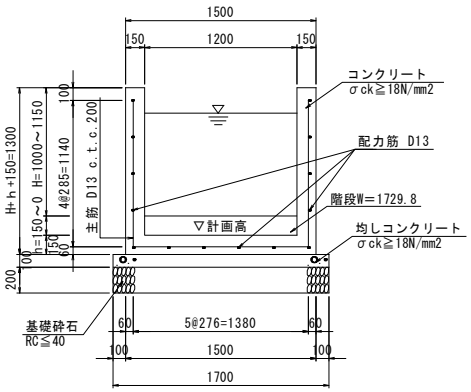

断　面　図

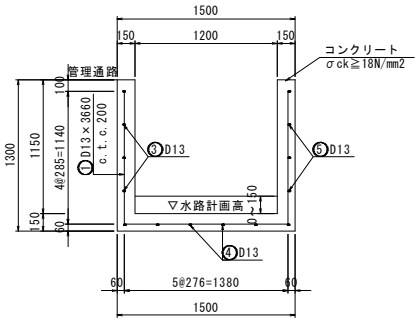

鉄筋質量表

種別	径	長さ (mm)	本数	単位質量 (kg/m)	一本当り質量 (kg/本)	質量 (kg)	摘要
1	D13	3660	49	0.995	3.642	178.458	
2	D13	3670	1	0.995	3.652	3.652	
3	D13	9780	5	0.995	9.731	48.655	
4	D13	9800	4	0.995	9.751	39.004	
5	D13	9820	5	0.995	9.771	48.855	
合　計	D13(SD345)					318.624 kg	

材料／規格	算　　式	単位	数量
コンクリート σck≧18N/mm2	V=0.15×1.30×9.936×2+1.20×0.15×9.936+1.7298× 0.15/2×9.936/1.7298	m3	6.41
型枠 小型	A=(1.30+1.15)×9.936×2+0.15×9.936/1.7298	m2	49.55
均しコンクリート σck≧18N/mm2	V=1.70×9.936×0.10	m3	1.69
均し型枠 小型	A=0.10×9.936×2	m2	1.99
鉄筋 SD345,D13	鉄筋質量表から転記 318.624/1000	t	0.32
目地材 瀝青繊維質目地材 t=10mm	A=0.15×1.30×2+1.20×0.15	m2	0.57
基礎砕石 RC-40、t=200mm	A=1.70×9.936	m2	16.89
基面整正 土砂	A=1.70×9.936	m2	16.9

単位数量計算書

細　　別：8号U型水路 ブロック11　　1.0式当り
規　　格：σck≧18N/mm2

構　造　図

施工延長L=3.400m

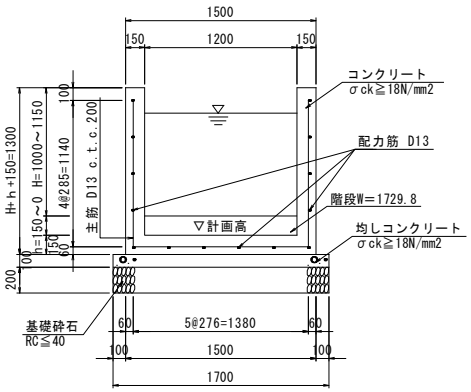

断　面　図

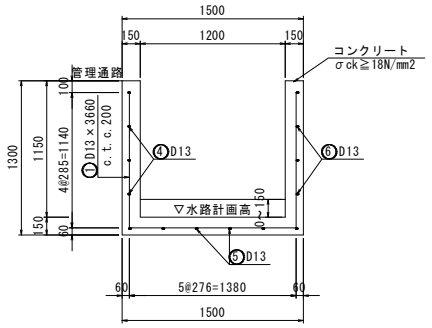

鉄筋質量表

種別	径	長さ (mm)	本数	単位質量 (kg/m)	一本当り質量 (kg/本)	質量 (kg)	摘要
1	D13	3660	16	0.995	3.642	58.272	
2	D13	3670	1	0.995	3.652	3.652	
3	D13	2530	1	0.995	2.517	2.517	
4	D13	3170	5	0.995	3.154	15.770	
5	D13	3220	4	0.995	3.204	12.816	
6	D13	3280	5	0.995	3.264	16.320	
合　計	D13(SD345)					109.347 kg	

材料／規格	算　　式	単位	数量
コンクリート σck≧18N/mm2	V=0.15×1.30×3.40×2+1.20×0.15×3.40+1.7298× 0.15/2×3.40/1.7298	m3	2.19
型枠 小型	A=(1.30+1.15)×3.40×2+0.15×3.40/1.7298	m2	16.95
均しコンクリート σck≧18N/mm2	V=1.70×3.40×0.10	m3	0.58
均し型枠 小型	A=0.10×3.40×2	m2	0.68
鉄筋 SD345,D13	鉄筋質量表から転記 109.347/1000	t	0.11
目地材 瀝青繊維質目地材 t=10mm	A=0.15×1.30×2+1.20×0.15	m2	0.57
基礎砕石 RC-40、t=200mm	A=1.70×3.40	m2	5.78
基面整正 土砂	A=1.70×3.40	m2	5.8

単位数量計算書

細　　別：8号U型水路 ブロック12　　1.0式当り
規　　格：σck≧18N/mm2

構　造　図

施工延長L=3.261m

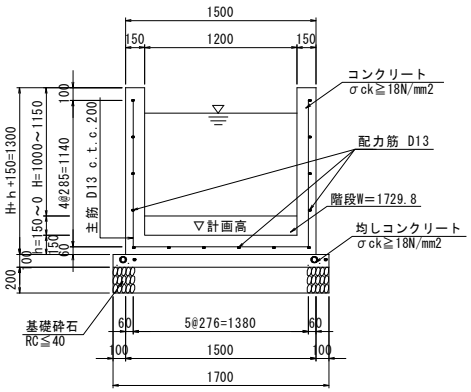

断　面　図

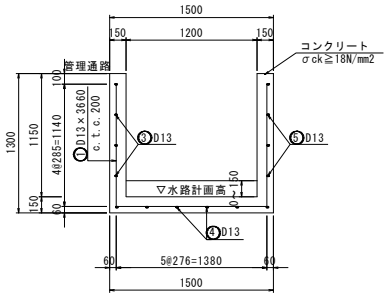

鉄筋質量表

種別	径	長さ (mm)	本数	単位質量 (kg/m)	一本当り質量 (kg/本)	質量 (kg)	摘要
1	D13	3660	16	0.995	3.642	58.272	
2	D13	3670	1	0.995	3.652	3.652	
3	D13	3050	5	0.995	3.035	15.175	
4	D13	3080	4	0.995	3.065	12.260	
5	D13	3120	5	0.995	3.104	15.520	
合　計	D13(SD345)					104.879 kg	

材料／規格	算　　式	単位	数量
コンクリート σck≧18N/mm2	V=0.15×1.30×3.261×2+1.20×0.15×3.261+1.7298× 0.15/2×3.261/1.7298	m3	2.10
型枠 小型	A=(1.30+1.15)×3.261×2+0.15×3.261/1.7298	m2	16.26
均しコンクリート σck≧18N/mm2	V=1.70×3.261×0.10	m3	0.55
均し型枠 小型	A=0.10×3.261×2	m2	0.65
鉄筋 SD345,D13	鉄筋質量表から転記 104.879/1000	t	0.10
目地材 瀝青繊維質目地材 t=10mm	A=0.15×1.30×2+1.20×0.15	m2	0.57
基礎砕石 RC-40、t=200mm	A=1.70×3.261	m2	5.54
基面整正 土砂	A=1.70×3.261	m2	5.5

単位数量計算書

細　　別：11号U型水路　　10m当り
規　　格：B300×H300

構　造　図

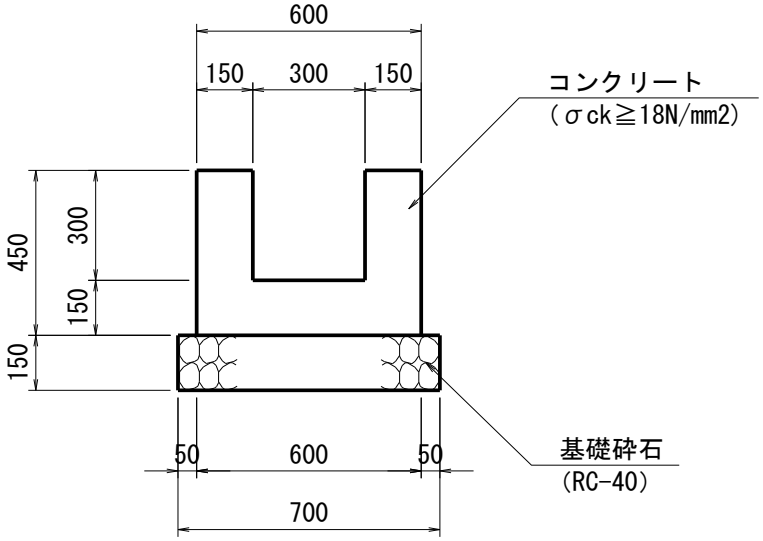

材料／規格	算　　式	単 位	数 量
コンクリート σck≧18N/mm2	V=(0.45×0.15×2+0.30×0.15)×10.0	m3	1.80
型枠 小型	A=0.45×4×10.0	m2	18.00
基礎砕石 RC-40、t=150mm	A=0.70×10.0	m2	7.00
基面整正 土砂	A=0.70×10.0	m2	7.0

単位数量計算書

細　　別：1-1号小段排水工　　10m当り
規　　格：PBF-300

構　造　図

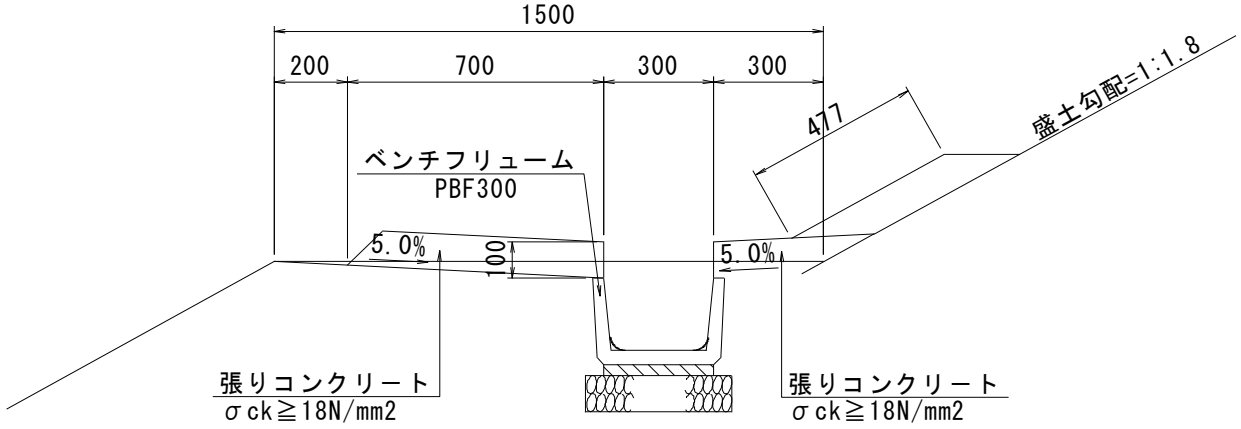

材料／規格	算　　式	単 位	数 量
ベンチフリューム PBF-300	N=10.0/2.0	個	5.0
敷モルタル 1:3	V=0.30×0.03×10.0	m3	0.09
コンクリート t=100mm σck≧18N/mm2	V=(0.70+0.30+0.477)×0.10×10.0	m3	1.48
型枠 小型	A=(0.10+0.10)×10.0	m2	2.00
基礎砕石 RC-40、t=100mm	A=0.40×10.0	m2	4.00
基面整正 土砂	A=0.40×10.0	m2	4.0

単位数量計算書

細　　別：1-2号小段排水工　　1.0式当り
規　　格：コンクリートt=10cm

構　造　図

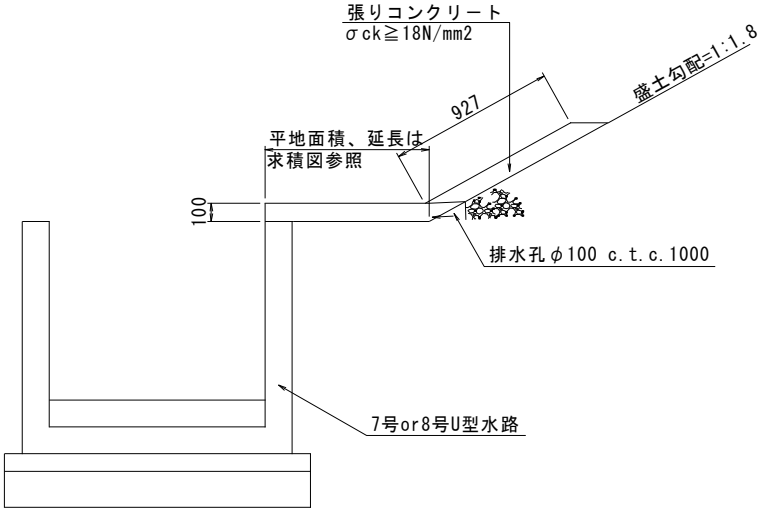

材料／規格	算　　式	単 位	数 量
コンクリート t=100mm σck≧18N/mm2	平地面積　設計図面28頁参照 V=(99.4+0.927×98.3)*0.10	m3	19.05
型枠 小型	A=0.10*98.3	m2	9.83

単位数量計算書

細　　別：2号小段排水溝　　10m当り
規　　格：BF-300

構　造　図

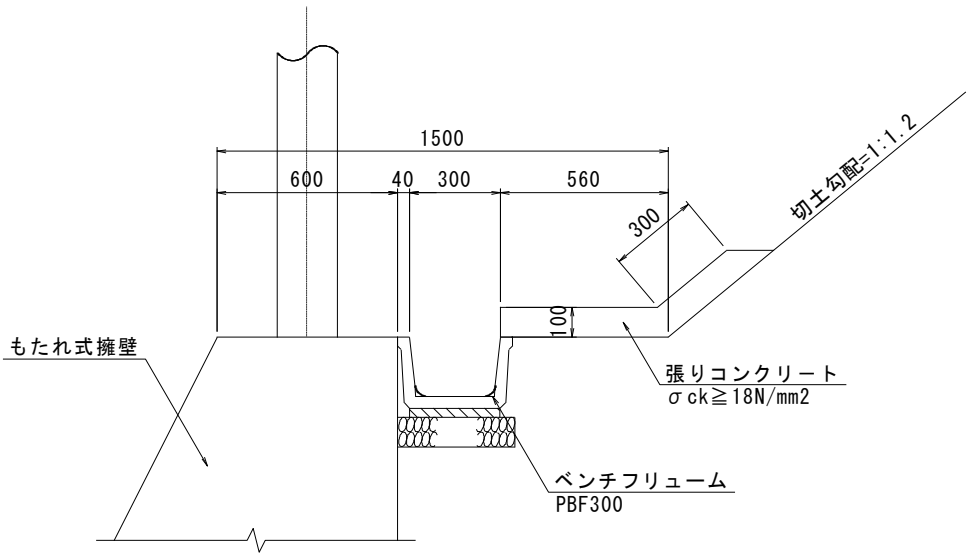

材料／規格	算　　式	単 位	数 量
ベンチフリューム PBF-300	N=10.0/2.0	個	5.0
敷モルタル 1:3	V=0.30×0.03×10.0	m3	0.09
コンクリート t=100mm σck≧18N/mm2	V=(0.56+0.30)×0.10×10.0	m3	0.86
型枠 小型	A=(0.10+0.10)×10.0	m2	2.00
基礎砕石 RC-40、t=100mm	A=0.40×10.0	m2	4.00
基面整正 土砂	A=0.40×10.0	m2	4.0

単位数量計算書

細　　別：3号小段排水溝　　10m当り
規　　格：コンクリートt=10cm

構　造　図

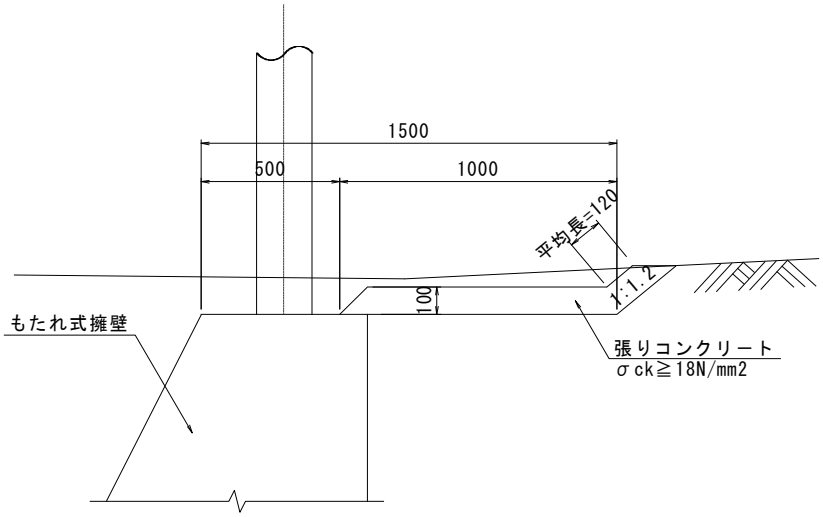

材料／規格	算　　式	単 位	数 量
コンクリート t=100mm σck≧18N/mm2	V=(1.00×0.12)×0.10×10.0	m3	0.12
型枠 小型	A=0.10×10.0	m2	1.00

単位数量計算書

細　　別：4-1号小段排水溝　　10m当り
規　　格：PBF-300

構　造　図

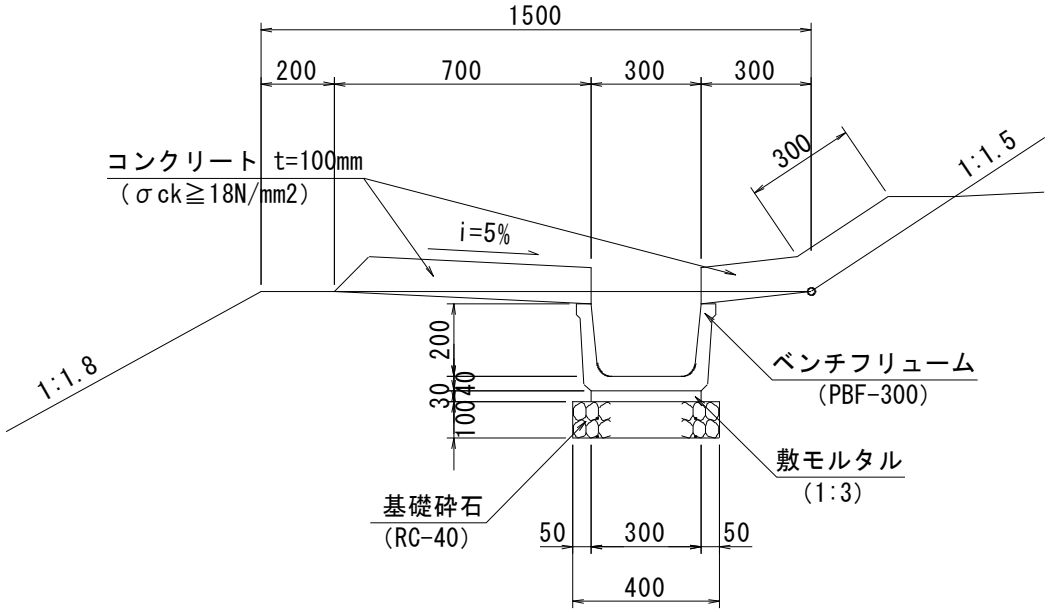

材料／規格	算　　式	単 位	数 量
ベンチフリューム PBF-300	N=10.0/2.0	個	5.0
敷モルタル 1:3	V=0.30×0.03×10.0	m3	0.09
コンクリート t=100mm σck≧18N/mm2	V=(0.70+0.30+0.30)×0.10×10.0	m3	1.30
型枠 小型	A=(0.10+0.10)×10.0	m2	2.00
基礎砕石 RC-40、t=100mm	A=0.40×10.0	m2	4.00
基面整正 土砂	A=0.40×10.0	m2	4.0

単位数量計算書

細　　別：4-3号小段排水溝　　10m当り
規　　格：PBF-300

構　造　図

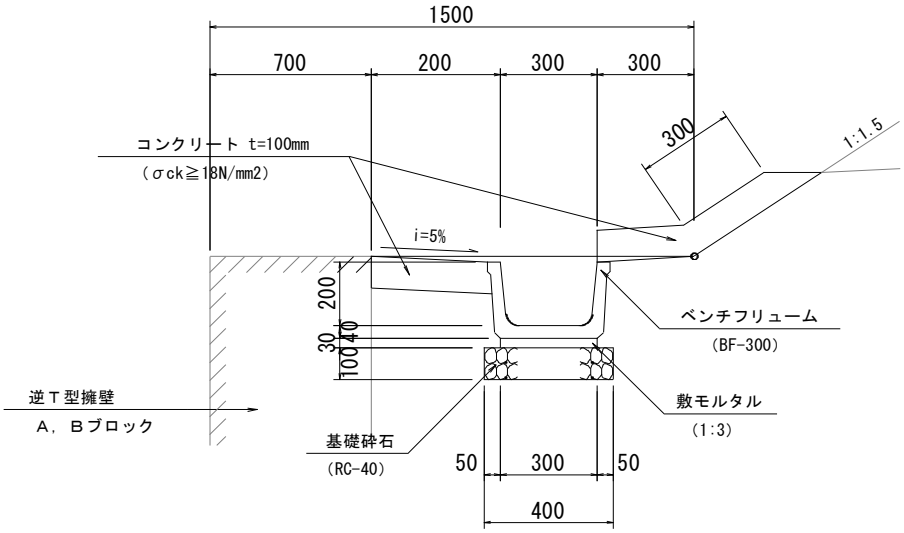

材料／規格	算　　式	単 位	数 量
ベンチフリューム PBF-300	N=10.0/2.0	個	5.0
敷モルタル 1:3	V=0.30×0.03×10.0	m3	0.09
コンクリート t=100mm σck≧18N/mm2	V=(0.20+0.30+0.30)×0.10×10.0	m3	0.80
型枠 小型	A=0.10×10.0	m2	1.00
基礎砕石 RC-40、t=100mm	A=0.40×10.0	m2	4.00
基面整正 土砂	A=0.40×10.0	m2	4.0

単位数量計算書

細　　別：4-4号小段排水溝　　10m当り
規　　格：PBF-300

構　造　図

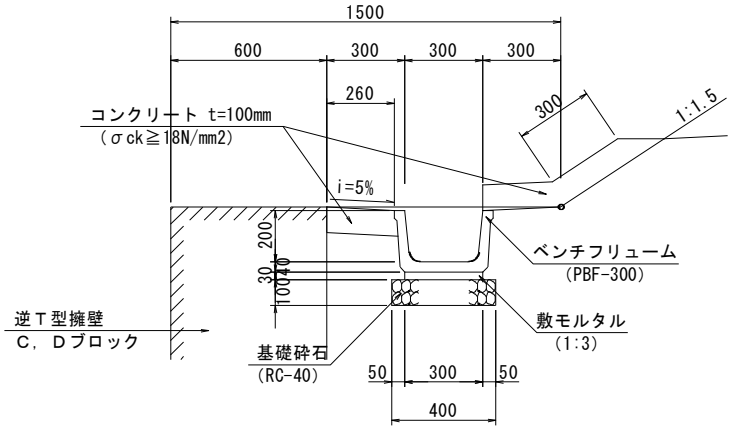

材料／規格	算　　式	単 位	数 量
ベンチフリューム BF-300	N=10.0/2.0	個	5.0
敷モルタル 1:3	V=0.30×0.03×10.0	m3	0.09
コンクリート t=100mm σck≧18N/mm2	V=(0.26+0.30+0.30)×0.10×10.0	m3	0.86
型枠 小型	A=0.10×10.0	m2	1.00
基礎砕石 RC-40、t=100mm	A=0.40×10.0	m2	4.00
基面整正 土砂	A=0.40×10.0	m2	4.0

2号集水桝
B500×L500×H550

箇　所　調　書

測　　点	個　　数		摘　　要
	左　側	右　側	
NO.　23 +　　17.8		1	
小　　計	0	1	
合　　計		1	

5号集水桝
B400×L400×H450

箇　所　調　書

測　　点	個　　数		摘　　要
	左　側	右　側	
NO.　22 +　　8.5		1	
小　　計	0	1	
合　　計		1	

6号集水桝
B400×L500×H550

箇　所　調　書

測　　点	個　　数		摘　　要
	左　側	右　側	
NO.　22 +　　8.5		1	
小　　計	0	1	
合　　計		1	

7号集水桝
B450×L800×H700

箇　所　調　書

測　　点	個　　数		摘　　要
	左　側	右　側	
NO.　18 +　　5.6	1		
小　　計	1	0	
合　　計	1		

8号集水桝
B400×L400×H450

箇　所　調　書

測　　点			個　　数		摘　　要
			左　　側	右　　側	
NO.　14 +　　9.2			1		
小　　計			1	0	
合　　計				1	

9号集水桝
B500×L500×H450

箇　所　調　書

測　　点			個　　数		摘　　要
			左　　側	右　　側	
NO.　13 +　　5.1				1	
小　　計			0	1	
合　　計				1	

1号街渠桝
B400×L400×H650

箇　所　調　書

測　　点			個　　数		摘　　要
			左　　側	右　　側	
NO.　14 +　　0.7			1		
小　　計			1	0	
合　　計				1	

2号街渠桝
B400×L400×H550

箇　所　調　書

測　　点	個　　数		摘　　要
	左　側	右　側	
NO.　18 +　　13.0		1	
小　　計	0	1	
合　　計		1	

3号街渠桝
B400×L400×H700

箇　所　調　書

測　　点			個　　数		摘　　要
			左　　側	右　　側	
NO.　14 +　　0.7				1	
小　　計			0	1	
合　　計				1	

4号街渠桝
B400×L400×H550

箇　所　調　書

測　　点	個　　数		摘　　要
	左　側	右　側	
NO.　21 +　　10.5		1	
小　　計	0	1	
合　　計		1	

単位数量計算書

細　　別：2号集水桝　　1基当り
規　　格：B500×L500×H550

平面図

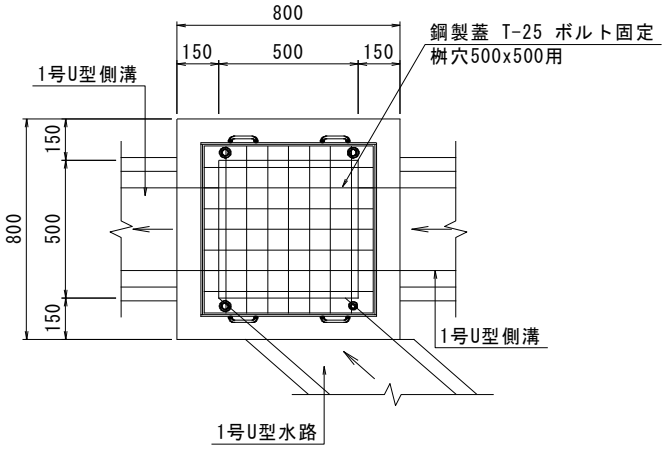

断面図

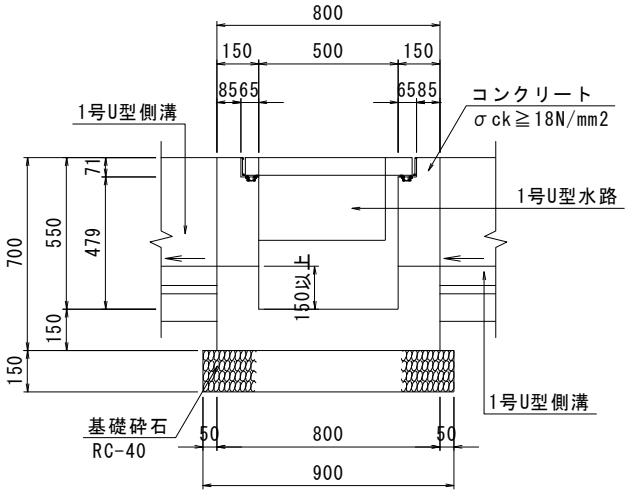

単位数量計算書

細　　別：2号集水桝　　1基当り
規　　格：B500×L500×H550

材料／規格	算　　式	数　量	
コンクリート σck≧18N/mm2	V=0.80×0.80×0.70-{(0.065×2+0.50)^2×0.071+0.50×0.50×0.479+(0.30×0.30×2+0.453×0.30)×0.15}	m3	0.25
型枠 小型	A={0.80×0.70+0.50×(0.479+0.15)}×4-(0.30×0.30×2×2+0.453×0.30×2)+(0.30×0.15×3×2+0.227×0.30×2)	m2	3.27
蓋 T-25,500×500用		枚	1.0
基礎砕石 RC-40、t=150mm	A=0.90×0.90	m2	0.81
基面整正 土砂	A=0.90×0.90	m2	0.8

単位数量計算書

細　　別：5号集水桝　　1基当り
規　　格：B400×L400×H450

平面図

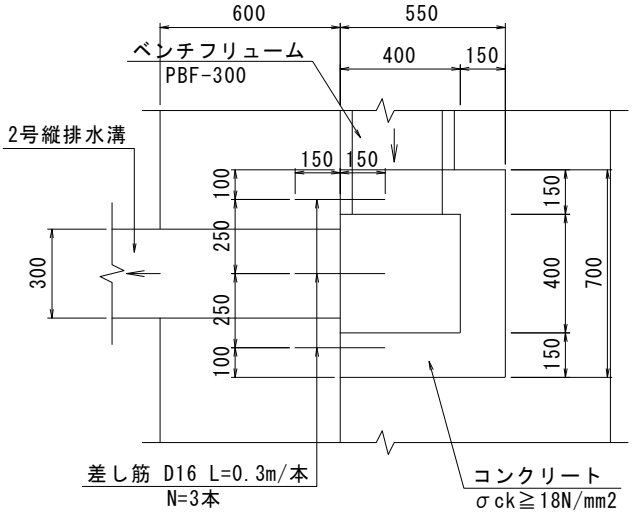

断面図

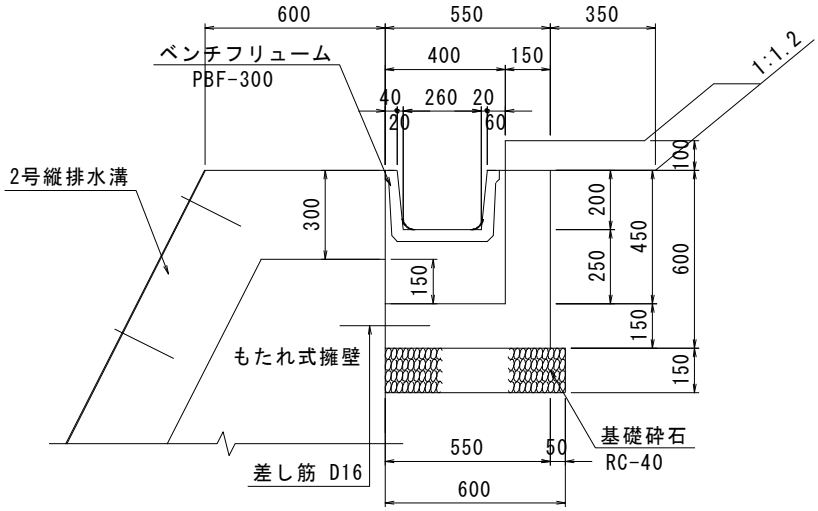

単位数量計算書

細　　別：5号集水桝　　1基当り
規　　格：B400×L400×H450

材料／規格	算　　式	数　量	
コンクリート σck≧18N/mm2	V=0.55×0.70×0.60-0.40×0.40×0.45-(0.26×2+0.02×2)/2 0.20×0.15	m3	0.15
型枠 小型	A={(0.55+0.40)×2+(0.70+0.40)}×0.60-(0.26×2+0.02×2)/2 ×0.20×2+√(0.02^2+0.20^2)×2×0.15	m2	1.75
差し筋 SD345 D16、L=0.3m	t=0.30*1.56*3/1000	t	0.001
基礎砕石 RC-40、t=150mm	A=0.60×0.80	m2	0.48
基面整正 土砂	A=0.60×0.80	m2	0.5

単位数量計算書

細　　別：6号集水桝　　1基当り
規　　格：B400×L500×H550

平面図

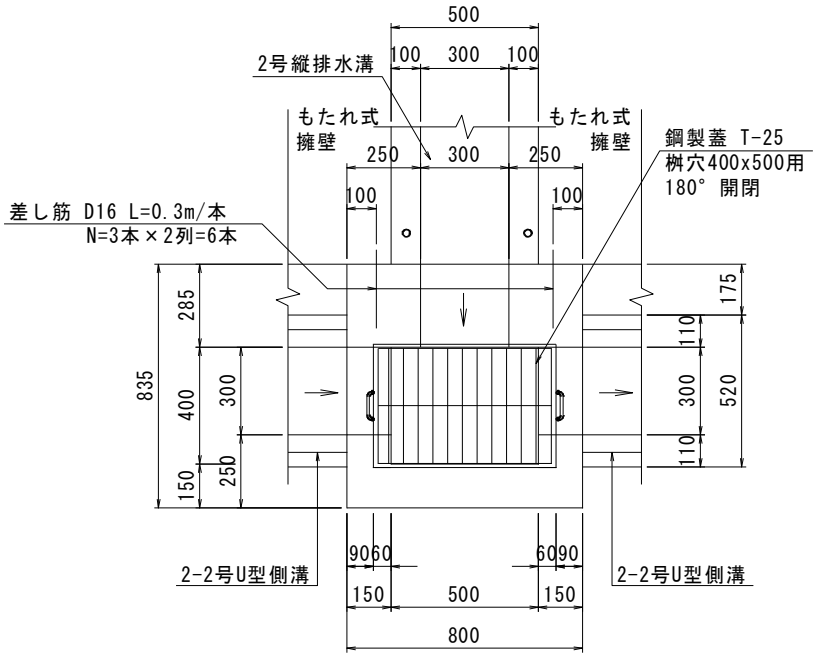

断面図

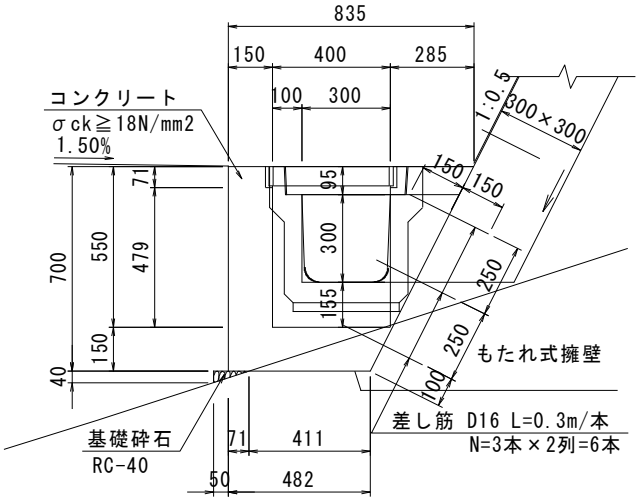

単位数量計算書

細　　別：6号集水桝　　1基当り
規　　格：B400×L500×H550

材料／規格	算　　式	数　量	
コンクリート σck≧18N/mm2	V=(0.835+0.482)/2×0.70×0.80-{(0.06×2+0.50)×0.40×0.071+0.50×0.40×0.479+(0.235+0.085)/2×0.30×0.30+0.30×0.30×0.15×2}	m3	0.21
型枠 小型	A={(0.80+0.50)×0.70+0.50×0.55+(0.835+0.482)/2×0.70×2+(0.835+0.482-0.15×2)/2×0.70×2}-0.30×0.30×5+0.30×0.15×4+0.30×(0.15×2+0.235)	m2	2.71
蓋 T-25,400×500用 180°開閉		枚	1.0
差し筋 SD345 D16、L=0.3m	t=0.30×1.56×6/1000	t	0.003

単位数量計算書

細　　別：7号集水桝　　1基当り
規　　格：B800×L450×H700

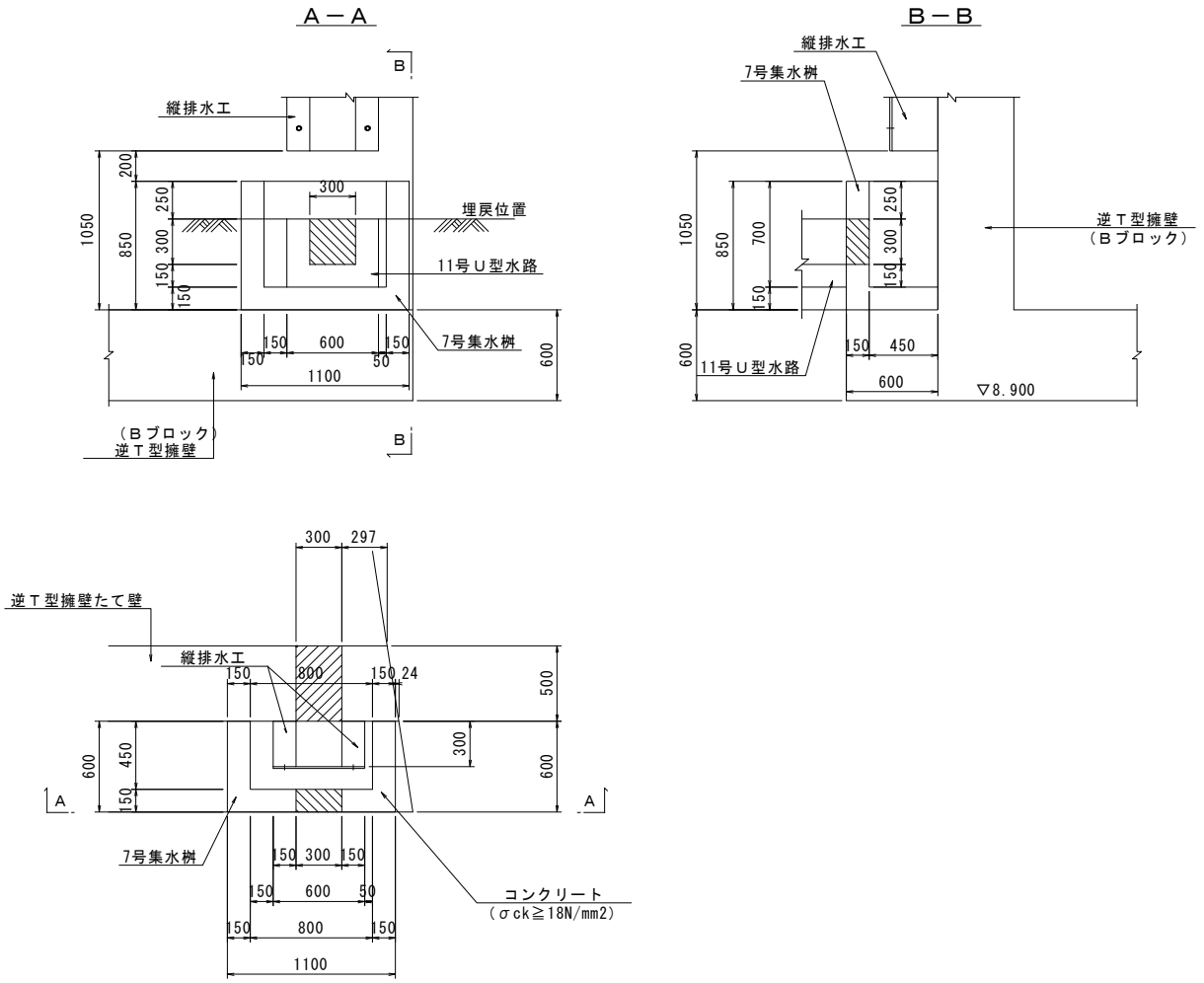

単位数量計算書

細　　別：7号集水桝　　1基当り
規　　格：B800×L450×H700

材料／規格	算　　式	数　量	
コンクリート σck≧18N/mm2	V=1.10×0.60×0.85-0.80×0.45×0.70 -0.30×0.30×0.15	m3	0.30
型枠 小型	A=((0.60+0.45)×2+1.10+0.80)×0.85 -0.30×0.30×2	m2	3.22

単位数量計算書

細　　別：8号集水桝　　1基当り
規　　格：B400×L400×H450

平 面 図

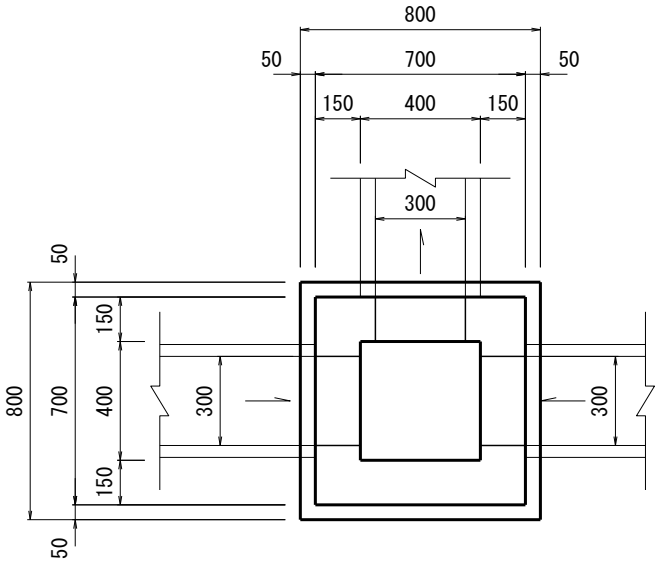

断 面 図

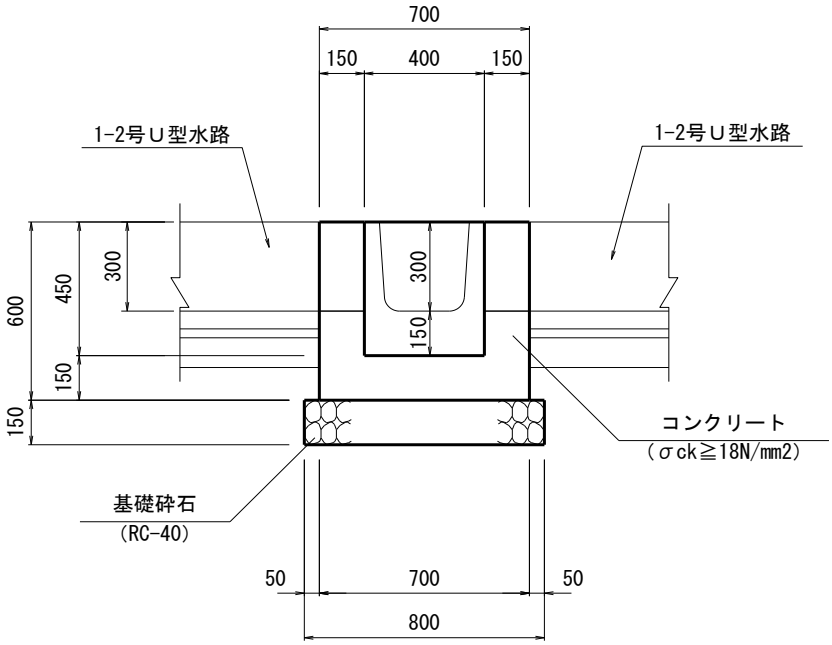

単位数量計算書

細　　別：8号集水桝　　1基当り
規　　格：B400×L400×H450

材料／規格	算　　式	数　量	
コンクリート σck≧18N/mm2	V=0.70×0.70×0.60-0.40×0.40×0.45 -0.30×0.30×0.15×3	m3	0.18
型枠 小型	A=(0.70+0.40)×4×0.60 -0.30×0.30×2×3	m2	2.10
基礎砕石 RC-40、t=150mm	A=0.80×0.80	m2	0.64
基面整正 土砂	A=0.80×0.80	m2	0.6
床堀 土砂	V=1.70×1.70×0.75	m3	2.2
埋戻	V=2.2-0.80×0.80×0.15-0.70×0.70×0.60	m3	1.8
	土　工　図		
	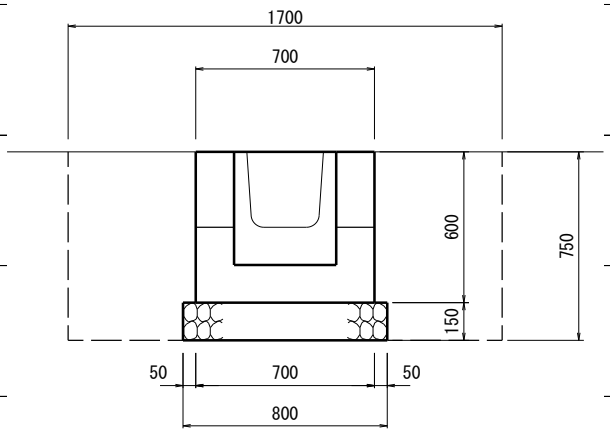		

単位数量計算書

細　　別：9号集水桝　　1基当り
規　　格：B500×L500×H450
　　NO.13+5付近右側

平 面 図

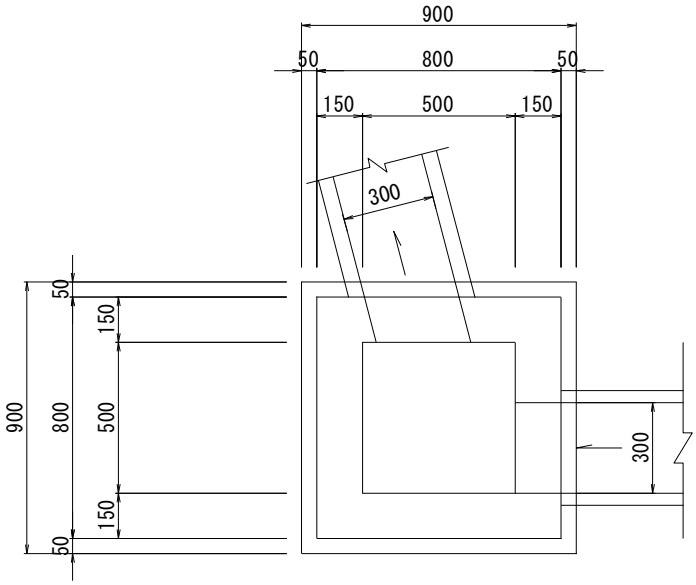

断 面 図

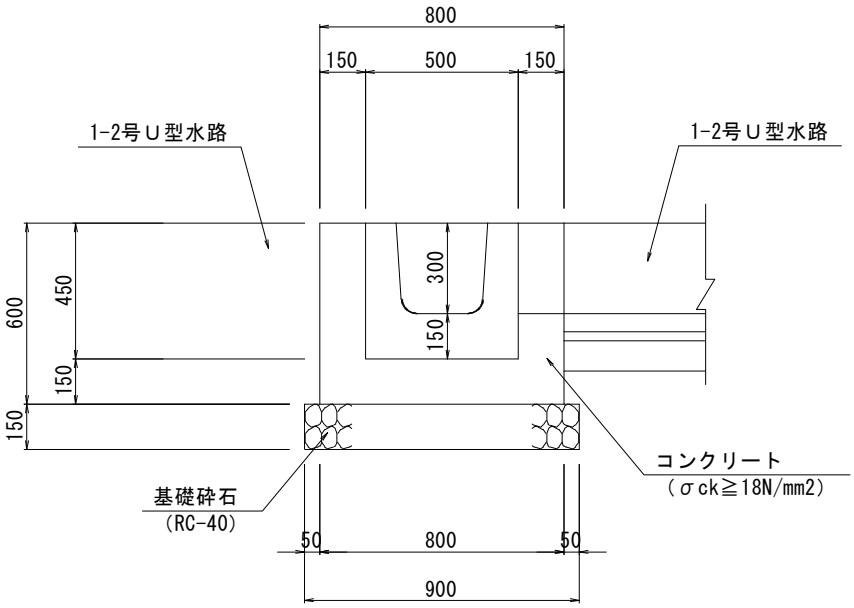

単位数量計算書

細　　別：9号集水桝　　1基当り
規　　格：B500×L500×H450
　　NO.13+5付近右側

材料／規格	算　　式	数　量	
コンクリート σck≧18N/mm2	V=0.80×0.80×0.60-0.50×0.50×0.45 　-0.30×0.30×0.15×2	m3	0.24
型枠 小型	A=0.80×0.60×4+0.50×0.60×4 　-0.30×0.30×2×2	m2	2.76
基礎砕石 RC-40、t=150mm	A=0.90×0.90	m2	0.81
基面整正 土砂	A=0.90×0.90	m2	0.8

単位数量計算書

細　　別：1号街渠桝　　1基当り
規　　格：B400×L400×H650

平 面 図

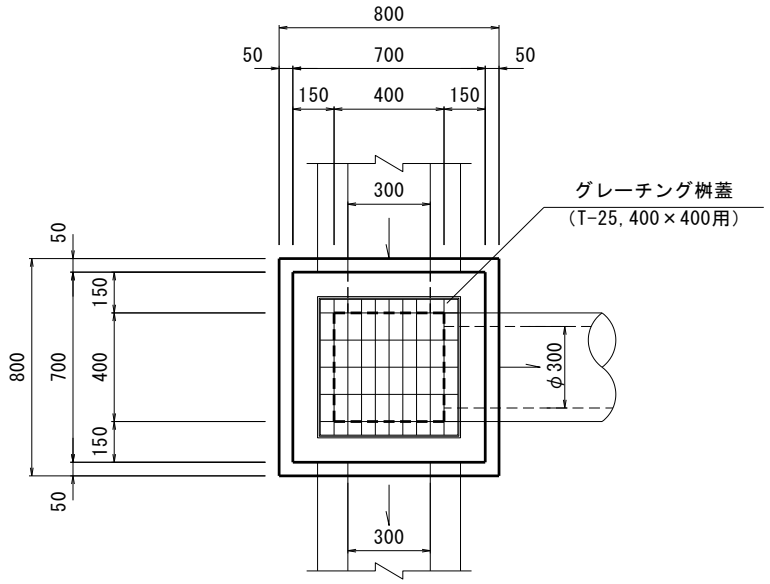

断 面 図

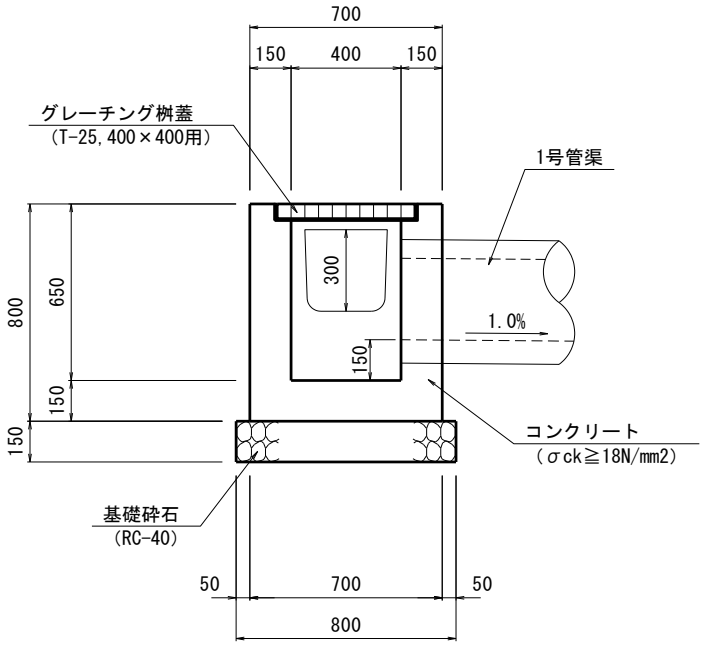

※ 1号管渠断面積 A=0.146m^2（カタログ値）

単位数量計算書

細　　別：1号街渠桝　　1基当り
規　　格：B400×L400×H650

材料／規格	算　　式	数　量	
コンクリート σck≧18N/mm2	V=0.70×0.70×0.80-0.40×0.40×0.65 -0.30×0.30×0.15-0.146×0.15	m3	0.25
型枠 小型	A=(0.70+0.40)×4×0.80 -0.30×0.30×2-0.146×2	m2	3.05
グレーチング桝蓋 T-25,400×400用	N=1.0	枚	1.0
基礎砕石 RC-40、t=150mm	A=0.80×0.80	m2	0.64
基面整正 土砂	A=0.80×0.80	m2	0.6

単位数量計算書

細　　別：2号街渠桝　　1基当り
規　　格：B400×L400×H550

平 面 図

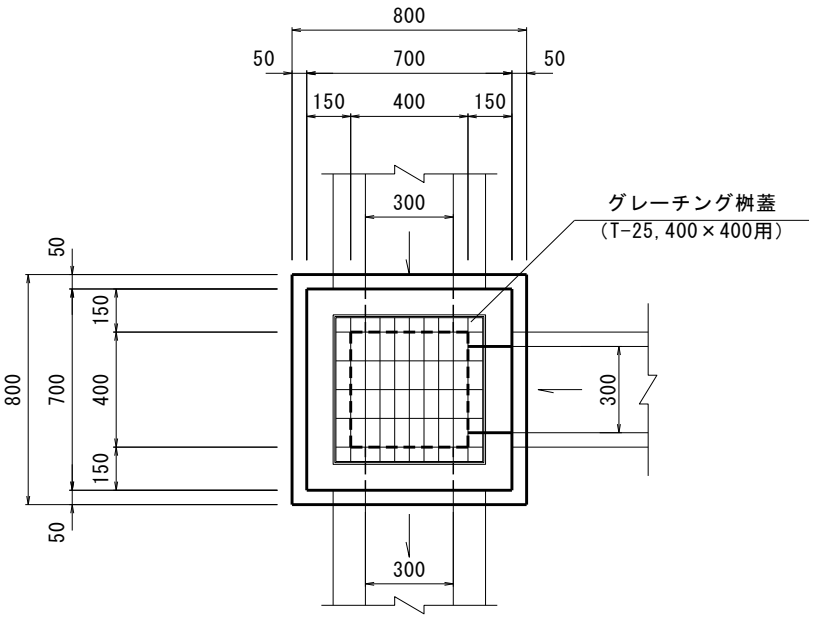

断 面 図

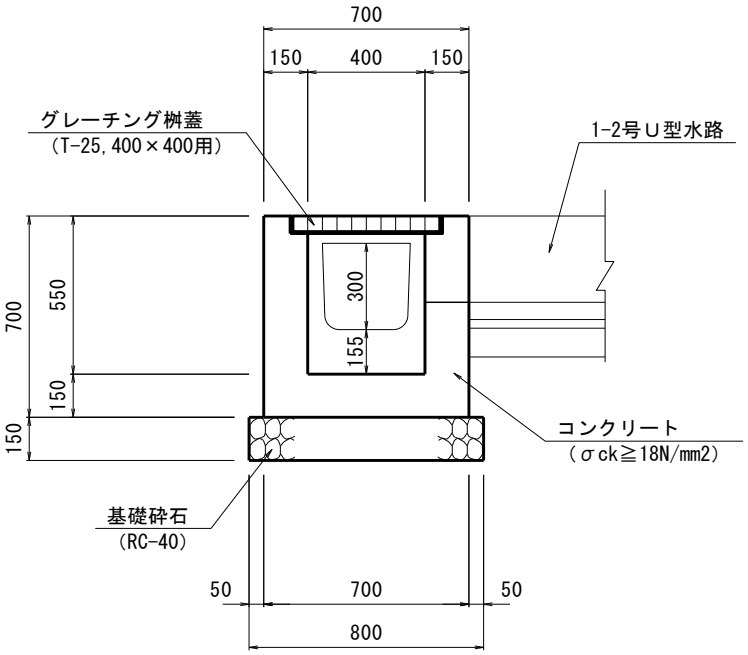

単位数量計算書

細　　別：2号街渠桝　　1基当り
規　　格：B400×L400×H550

材料／規格	算　　式	数　量	
コンクリート σck≧18N/mm2	V=0.70×0.70×0.70-0.40×0.40×0.55 -0.30×0.30×0.15×3	m3	0.21
型枠 小型	A=(0.70+0.40)×4×0.70 -0.30×0.30×2×3	m2	2.54
グレーチング桝蓋 T-25,400×400用	N=1.0	枚	1.0
基礎砕石 RC-40、t=150mm	A=0.80×0.80	m2	0.64
基面整正 土砂	A=0.80×0.80	m2	0.6

単位数量計算書

細　　別：3号街渠桝　　1基当り
規　　格：B400×L400×H700

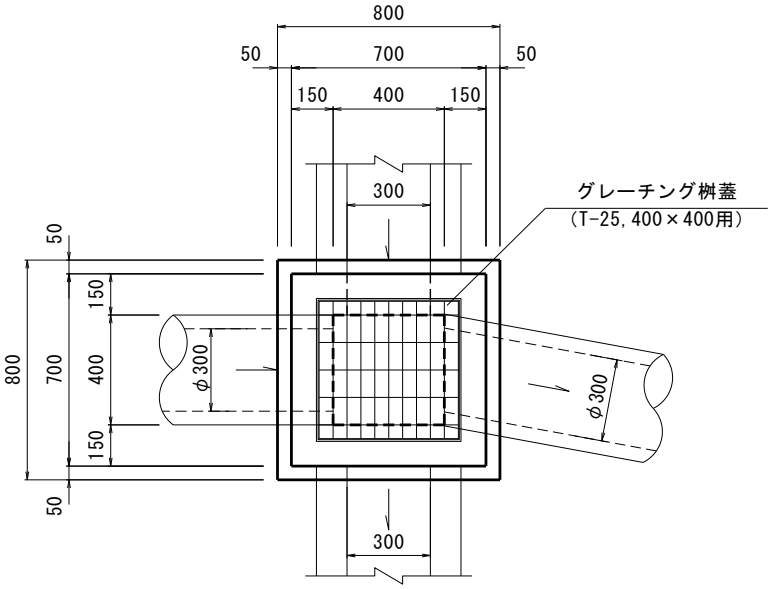

断 面 図

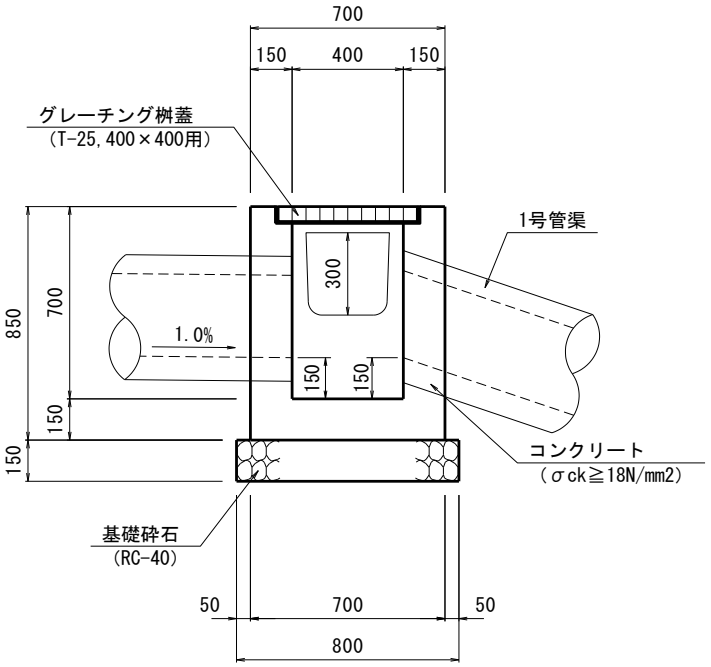

※ 1号管渠断面積 A=0.146m2（カタログ値）

単位数量計算書

細　　別：3号街渠桝　　1基当り
規　　格：B400×L400×H700

材料／規格	算　　式	数　量	
コンクリート σck≧18N/mm2	V=0.70×0.70×0.85-0.40×0.40×0.70 -0.30×0.30×0.15-0.146×0.15×2	m3	0.25
型枠 小型	A=(0.70+0.40)×4×0.85 -0.30×0.30×2-0.146×2×2	m2	2.98
グレーチング桝蓋 T-25,400×400用	N=1.0	枚	1.0
基礎砕石 RC-40、t=150mm	A=0.80×0.80	m2	0.64
基面整正 土砂	A=0.80×0.80	m2	0.6

単位数量計算書

細　　別：4号街渠桝　　1基当り
規　　格：B400×L400×H550

平 面 図

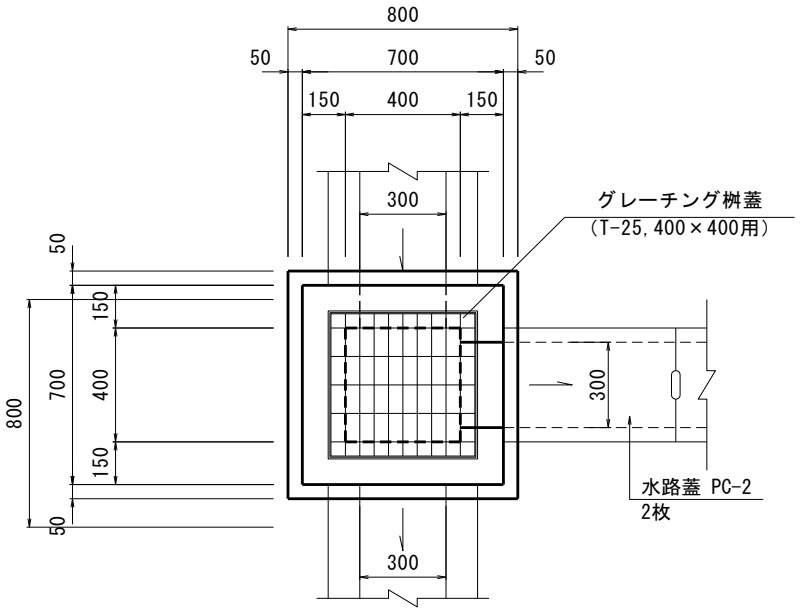

断 面 図

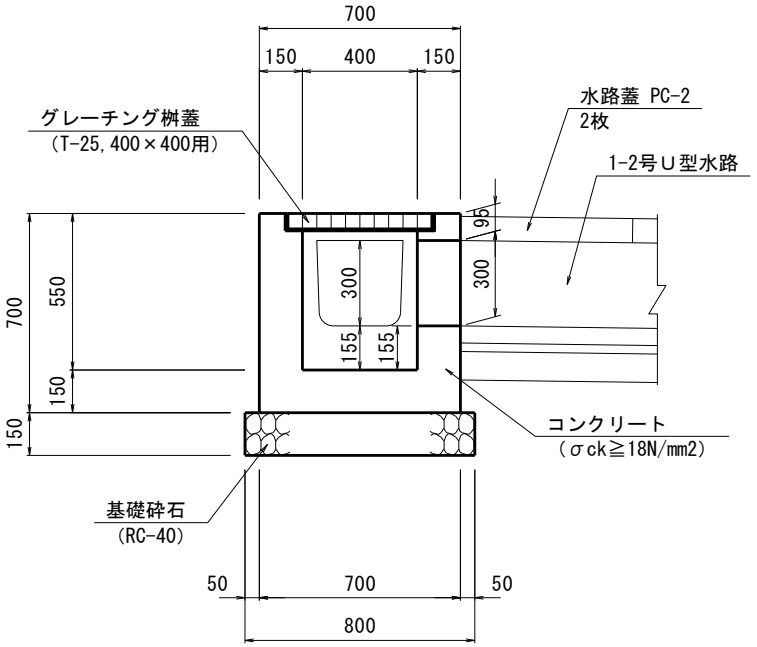

単位数量計算書

細　　別：4号街渠桝　　1基当り
規　　格：B400×L400×H550

材料／規格	算　　式	数　量	
コンクリート σck≧18N/mm2	V=0.70×0.70×0.70-0.40×0.40×0.55 -0.30×0.30×0.15×2	m3	0.23
型枠 小型	A=(0.70+0.40)×4×0.70 -0.30×0.30×2×2	m2	2.72
グレーチング桝蓋 T-25,400×400用	N=1.0	枚	1.0
基礎砕石 RC-40、t=150mm	A=0.80×0.80	m2	0.64
基面整正 土砂	A=0.80×0.80	m2	0.6
水路蓋 PC-2		枚	2.0

1号管渠
特圧管φ300

延　長　調　書

測　　点			延　長		摘　要
			左　側	右　側	
NO.　14 +　0.6			5.1		
NO.　14 +　0.6				2.2	
小　　計			5.1	2.2	
合　　計				7.3	

単位数量計算書

細　　別：1号管渠　　10m当り
規　　格：　特圧管φ300

構　造　図

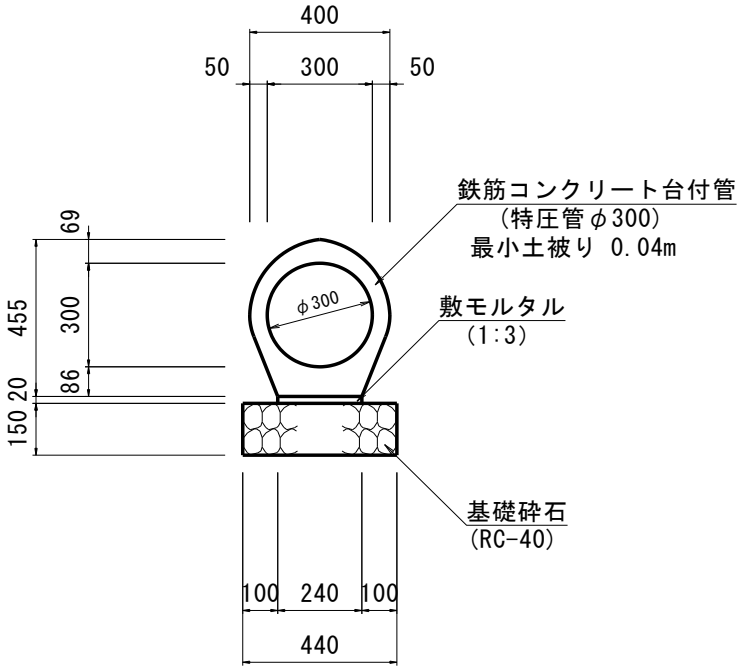

材料／規格	算　　式	単 位	数 量
鉄筋コンクリート台付管 特圧管φ300	N=10.0/2.0	個	5.0
敷モルタル 1:3	V=0.24×0.02×10.0	m3	0.05
基礎砕石 RC-40、t=150mm	A=0.44×10.0	m2	4.40
基面整正 土砂	A=0.44×10.0	m2	4.4

水平排水層

延　長　調　書

測　　点			延　長		摘　要
			左　側	右　側	
NO.　13 +　14.1	～	NO.　14 +　14.9	20.0		
NO.　18 +　10.0	～	NO.　21 +　7.3	57.3		
NO.　23 +　10.4	～	NO.　26 +　6.4	58.2		
NO.　26 +　7.3	～	NO.　27 +　5.0	18.5		
NO.　23 +　8.9	～	NO.　23 +　10.7	1.9		
NO.　23 +　11.0	～	NO.　25 +　7.1	38.8		
小　　計			194.7	0.0	
合　　計			194.7		

基盤排水層

延　長　調　書

測　　点			延　長		摘　要
			左　側	右　側	
NO.　19 +　8.1	～	NO.　20 +　5.6	17.0		
NO.　23 +　0.0	～	NO.　24 +　14.0	36.4		
NO.　25 +　7.1	～	NO.　27 +　11.1	46.6		
小　　計			100.0	0.0	
合　　計				100.0	

1号暗渠
高密度ポリエチレン管(有孔管シングルφ200)

延　長　調　書

測点			延長 左側	延長 右側	摘要
NO. 13 + 5.7	～	NO. 13 + 17.2		20.0	
NO. 18 + 17.2	～	NO. 19 + 17.0		43.0	2号道路横断管起点側
NO. 19 + 0.9	～	NO. 21 + 5.3		73.0	2号道路横断管終点側
NO. 23 + 2.7	～	NO. 27 + 2.4	104.0		
小計			104.0	136.0	
合計			240.0		

単位数量計算書

細　　別：水平排水層　　10m当り
規　　格：

構　造　図

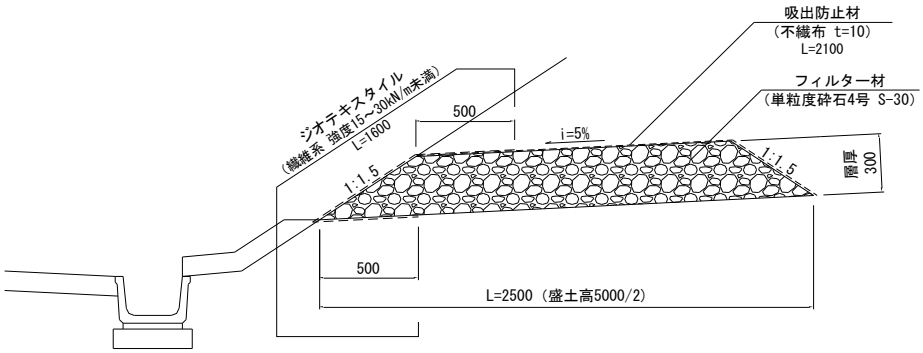

材料／規格	算　　式	単 位	数 量
フィルター材 単粒度砕石4号 S-30	V=(2.50×0.30-0.45×0.30)×10.0	m3	6.15
吸出防止材 不織布 t=10	A=2.10×10.0	m2	21.00
ジオテキスタイル 繊維系 強度15～30kN/m未満	A=1.60×10.0	m2	16.00

単位数量計算書

細　　別：基盤排水層　　10m当り
規　　格：

構　造　図

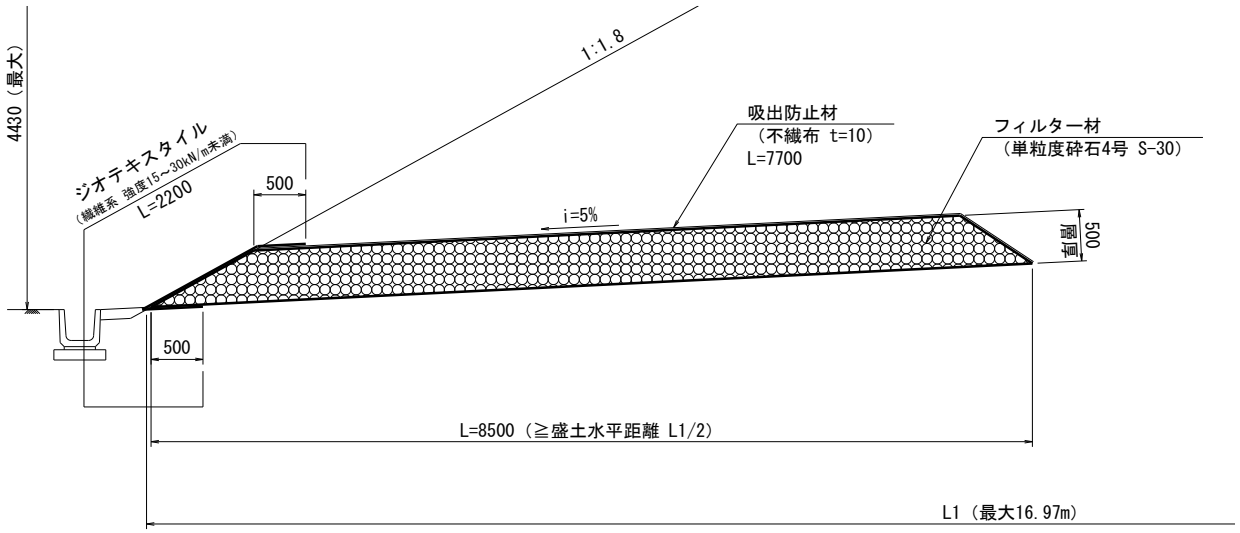

材料／規格	算　　式	単 位	数 量
フィルター材 単粒度砕石4号 S-30	V=(8.50×0.50-0.84×0.50)×10.0	m3	38.30
吸出防止材 不織布 t=10	A=7.70×10.0	m2	77.00
ジオテキスタイル 繊維系 強度15～30kN/m未満	A=2.20×10.0	m2	22.00

単位数量計算書

細　　別：1号暗渠　　10m当り
規　　格：高密度ポリエチレン管φ200

構　造　図

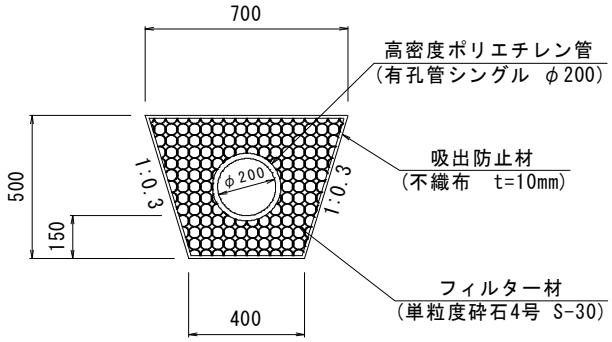

※盛土施工後に再度掘削して暗渠を施工のこと。

材料／規格	算　　式	単 位	数 量
高密度ポリエチレン管 有孔管シングル　φ200	L=10.0	m	10.0
フィルター材 単粒度砕石 4号 S-30	V={(0.70+0.40)/2×0.50-0.118×0.118×3.14}×10.0	m3	2.31
吸出防止材 不織布系シート t=10mm	(0.40+0.50×1.044×2+0.70)×10.0	m2	21.44
床堀 土砂	V=(0.70+0.40)/2×0.50×10.0	m3	2.8

縦排水工　　数 量 総 括 表 (1/1)

レベル３	レベル４	レベル５	単位	数　　量	設計数量	備　　考
種　　別	細　　別	規　　格				
1号縦排水溝						
排水工						
	3号U型水路	PBF-250	m	16.00	16.0	
	4号U型水路	B250×H313	m	1.80	1.8	
	5号U型水路	B250×H300	m	0.50	0.5	
集水桝工						
	3号集水桝	B300×L300×H550	箇所	1.0	1.0	
	4号集水桝	B300×L300×H700	箇所	1.0	1.0	
2号縦排水溝						
	型枠	小型	m^2	4.80	4.8	
	水路蓋	縞鋼板,t=3.2mm 914×1829	枚	2.57	3.0	
	アンカーボルト	M16×200	本	20.0	20	

1号縦排水溝(水路)　集計表

レベル４	レベル５		1.0式　当り						
			土砂部						
細　　別	規　　格	延長(m)	プレキャストU型側溝 PBF-250(個)	敷モルタル 1:3　(m3)	コンクリート σck≧18N/mm2 (m3)	型枠 小型　(m2)	コンクリート側溝 蓋(枚)	基礎砕石 RC-40, t=100 (m2)	基面整正 (m2)
3号U型水路	PBF-250	16.0	8.0	0.12	1.38	1.60	16.0	5.6	6
4号U型水路	B250×H313	1.8			0.32	2.80		1.2	1
5号U型水路	B250×H300	0.5			0.09	0.90		0.3	0.3
合　計		18.3	8.0	0.1	1.8	5.3	16.00	7.10	7.30

1号縦排水溝(集水桝)　集計表

レベル４	レベル５		1.0式　当り						
			土砂部						
細　　別	規　　格	箇所	コンクリート σck≧18N/mm2 (m3)	型枠 小型　(m2)	基礎砕石 RC-40, t=150 (m2)	基面整正 (m2)			
3号集水桝	B300×L300×H550	1.0	0.18	2.4	0.5	0.5			
4号集水桝	B300×L300×H700	1.0	0.21	2.9	0.5	0.5			
合　計		2.0	0.4	5.3	1.0	1.0	0.0	0.0	0.0

2号縦排水溝　集計表

レベル４	レベル５		1.0式　当り						
			土砂部						
細　　別	規　　格	延長(m)	型枠 小型　(m2)	水路蓋 縞鋼板t=3.2mm 914×1829	アンカーボルト M16×200,ctc500				
2号縦排水溝	B300×H300	4.7	4.80	2.6	20.0				
合　計		4.7	4.8	2.6	20.0	0.0	0.0	0.0	0.0

3号U型水路
PBF-250

延　長　調　書

測　　点	延　　長		摘　　要
	左　側	右　側	
NO.　23 +　　10.9	10.4		1号縦排水溝 2段目
NO.　23 +　　10.9	5.6		1号縦排水溝 3段目
小　　計	16.0	0.0	
合　　計	16.0		

4号U型水路
B250×H313

延　長　調　書

測　　点	延　　長		摘　　要
	左　側	右　側	
NO.　23 +　　10.9	0.9		1号縦排水溝 1段目小段
NO.　23 +　　10.9	0.9		1号縦排水溝 2段目小段
小　　計	1.8	0.0	
合　　計	1.8		

5号U型水路
B250×H300

延　長　調　書

測　　点	延　　長		摘　　要
	左　側	右　側	
NO.　23 +　　10.9	0.5		1号縦排水溝 3段目小段
小　　計	0.5	0.0	
合　　計		0.5	

3号集水桝
B300×300×H550

延　長　調　書

測　　点	延　　長		摘　　要
	左　側	右　側	
NO.　23 +　　10.9	1		1段目小段
小　　計	1.0	0.0	
合　　計		1.0	

4号集水桝
B300×L300×H700

延　長　調　書

測　　点	延　　長		摘　　要
	左　側	右　側	
NO.　23 +　　10.9	1		2段目小段
小　　計	1.0	0.0	
合　　計		1.0	

2号縦排水溝
B300×H300

延　長　調　書

測　　点	延　　長		摘　　要
	左　側	右　側	
NO.　22 +　　8.5		4.70	
小　　計	0.0	4.7	
合　　計		4.7	

単位数量計算書

細　　別：3号U型水路　　10m当り
規　　格：PBF-250

構　造　図

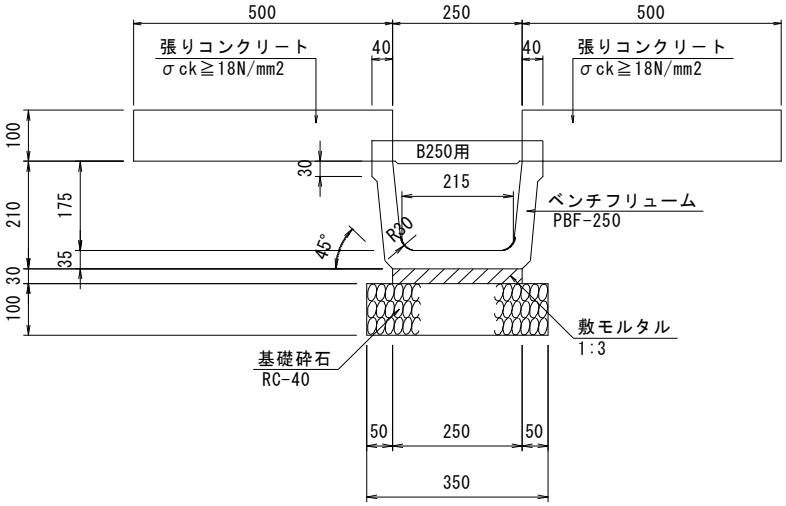

材料／規格	算　　式	単 位	数 量
ベンチフリューム PBF-250	N=10.0/2.0	個	5.0
敷モルタル 1:3	V=0.25×0.03×10.0	m3	0.08
コンクリート t=100mm σck≧18N/mm2	V=(0.26+0.30+0.30)×0.10×10.0	m3	0.86
型枠 小型	A=0.10×10.0	m2	1.00
水路蓋 PBF-250用	A=10.0/1.0	枚	10.00
基礎砕石 RC-40、t=100mm	A=0.35×10.0	m2	3.50
基面整正 土砂	A=0.35×10.0	m2	3.50

単位数量計算書

細　　別：4号U型水路　　10m当り
規　　格：σck≧18N/mm2

構　造　図

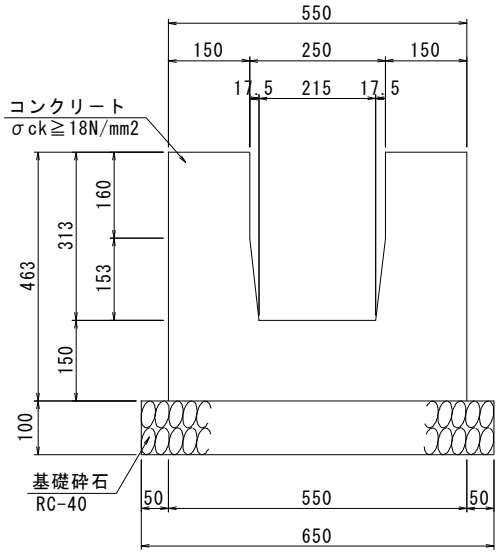

材料／規格	算　　式	単 位	数 量
コンクリート σck≧18N/mm2	V={0.15×0.16×2+(0.15+0.1675)/2×0.153×2+ 0.55×0.15}×10.0	m3	1.79
型枠 小型	A={0.463+0.16+√(0.153^2+0.0175^2)}×2×10.0	m2	15.54
基礎砕石 RC-40、t=100mm	A=0.65×10.0	m2	6.50
基面整正 土砂	A=0.65×10.0	m2	6.5

単位数量計算書

細　　別：5号U型水路　　10m当り
規　　格：σck≧18N/mm2

構　造　図

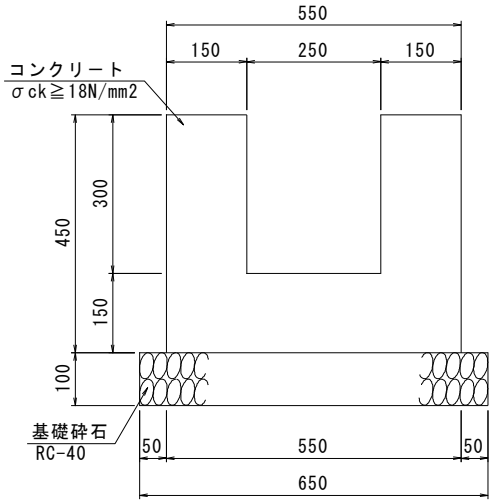

材料／規格	算　　式	単 位	数 量
コンクリート σck≧18N/mm2	V=(0.15×0.30×2+0.55×0.15)×10.0	m3	1.73
型枠 小型	A=0.45×4×10.0	m2	18.00
基礎砕石 RC-40、t=100mm	A=0.65×10.0	m2	6.50
基面整正 土砂	A=0.65×10.0	m2	6.5

単位数量計算書

細　　別：3号集水桝　　1.0基当り
規　　格：σck≧18N/mm2

構　造　図

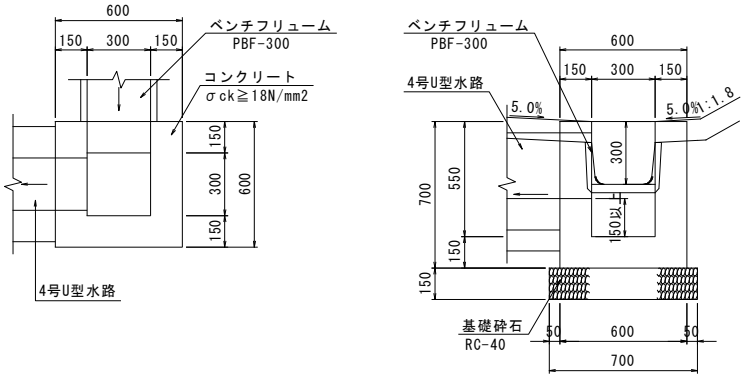

材料／規格	算　　式	単 位	数 量
コンクリート σck≧18N/mm2	V=0.60×0.60×0.70-0.30×0.30×0.55-{0.30×0.30+ 0.25×0.16+(0.25+0.215)/2×0.153}×0.15	m3	0.18
型枠 小型	A=(0.60+0.30)×0.70×4-{0.30×0.30+0.25×0.16+(0.25+ 0.215)/2×0.153}×2+{0.30+0.16+√(0.0175^2+0.153^2) }×2×0.15	m2	2.37
基礎砕石 RC-40、t=150mm	A=0.70×0.70	m2	0.49
基面整正 土砂	A=0.70×0.70	m2	0.5

単位数量計算書

細　　別：4号集水桝　　1.0基当り
規　　格：σck≧18N/mm2

構　造　図

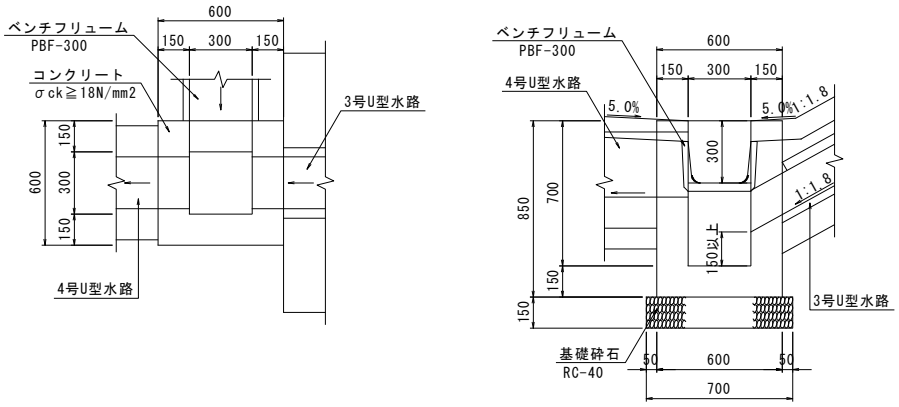

材料／規格	算　　式	単 位	数 量
コンクリート σck≧18N/mm2	V=0.60×0.60×0.85-0.30×0.30×0.70-{0.30×0.30+ 0.25×0.16+(0.25+0.215)/2×0.153+0.25×0.20}×	m3	0.21
型枠 小型	A=(0.60+0.30)×0.85×4-{0.30×0.30+0.25×0.16+(0.25+ 0.215)/2×0.153+0.25×0.20}×2+{0.30+0.16+ √(0.0175^2+0.153^2)+0.20}×2×0.15+0.172×0.25	m2	2.92
基礎砕石 RC-40、t=150mm	A=0.70×0.70	m2	0.49
基面整正 土砂	A=0.70×0.70	m2	0.5

単位数量計算書

細　　別：2号縦排水溝　　1.0式当り
規　　格：

構　造　図

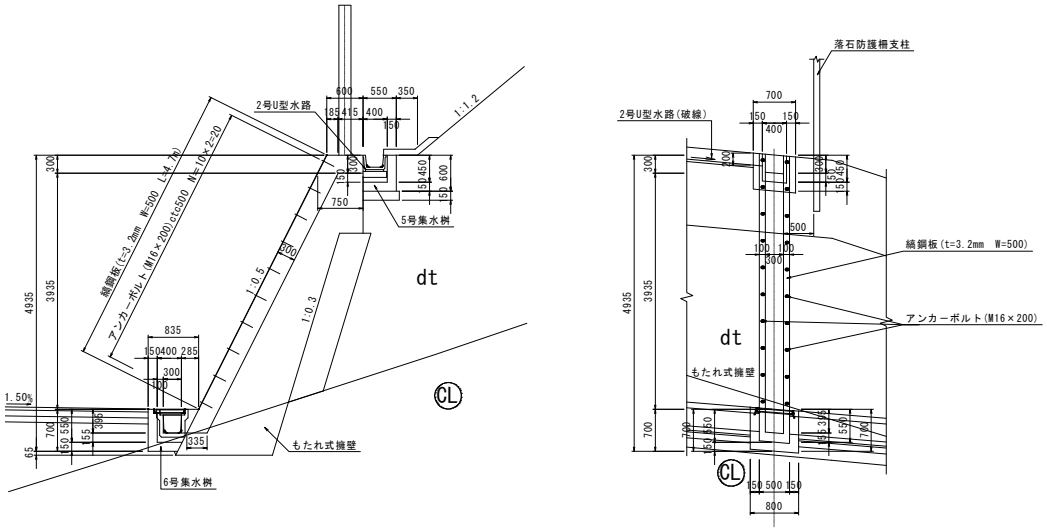

材料／規格	算　　式	単 位	数 量
型枠 小型	A={(0.60+0.75)/2×0.30+0.335×(3.935+0.395)}×2+ 0.30×(3.935+0.395)×√(1+0.5^2)	m2	4.80
水路蓋 縞鋼板,t=3.2mm 914×1829	N=4.70/1.829	枚	3
アンカーボルト M16×200,ctc500	N=10×2	個	20

道路横断管渠・復旧水路　　数 量 総 括 表 (1/2)

レベル３	レベル４	レベル５	単位	数　　量	設計数量	備　　考
種　　別	細　　別	規　　格				
作業土工						
	床掘	土砂	m^3	264.6	260	81.0+170.4+13.2
	埋戻		m^3	139.9	140	38.8+88.0+13.1
	基面整正	土砂	m^2	160.3	160	41.6+101.1+17.6
1号道路横断管						
	鉄筋コンクリート台付管	特厚管φ800	個	9.1	9	
	敷モルタル	1:03	m^3	0.17	0.2	
	基礎砕石	RC-40 t=150mm	m^2	11.4	11	
上流集水桝						
	コンクリート	σck≧18N/mm^2	m^3	13.0	13	
	型枠	無筋構造物	m^2	41.8	42	
	足場工	単管傾斜	掛m^2	14.1	14	
	流木止め	H200×100×5.5×8	kｇ	71.1	71	
	基礎砕石	RC-40 t=200mm	m^2	14.0	14	
上流水路部						
	コンクリート	σck≧18N/mm^2	m^3	4.9	5	
	型枠	無筋構造物	m^2	20.0	20	
	基礎砕石	RC-40 t=200mm	m^2	4.5	5	
下流水路部						
	コンクリート	σck≧18N/mm^2	m^3	13.2	13	
	型枠	無筋構造物	m^2	33.8	34	
	足場工	単管傾斜	掛m^2	16.7	17	
	基礎砕石	RC-40 t=200mm	m^2	11.8	12	
2号道路横断管						
	鉄筋コンクリート台付管	2種管　φ800	個	19.7	20	
	敷モルタル	1:03	m^3	0.48	0.5	
	基礎コンクリート	σck≧18N/mm^2	m^3	3.5	3	
	同上型枠		m^2	7.2	7	
	基礎砕石	RC-40 t=150mm	m^2	34.8	35	
下流集水桝						
	コンクリート	σck≧18N/mm^2	m^3	18.3	18	
	型枠	無筋構造物	m^2	63.3	63	
	足場工	単管傾斜	掛m^2	62.9	63	

道路横断管渠・復旧水路　　数 量 総 括 表 (2/2)

	基礎砕石	RC-40 t=200mm	m^2	15.9	16	
取合水路接続部						
	コンクリート	σck≧18N/mm^2	m^3	6.0	6	
	型枠	無筋構造物	m^2	23.9	24	
	基礎砕石	RC-40 t=150mm	m^2	12.4	12	
取合水路						
	コンクリート	σck≧18N/mm^2	m^3	19.9	20	
	型枠	無筋構造物	m^2	67.9	68	
	基礎砕石	RC-40 t=150mm	m^2	38.8	39	
復旧水路						
	コンクリート	σck≧18N/mm^2	m^3	9.5	9	
	型枠	無筋構造物	m^2	41.0	41	
	基礎砕石	RC-40 t=150mm	m^2	17.5	18	

1号道路横断管　集計表

レベル４	レベル５	1.0式　当り												
		土砂部												
細　　別	規　　格	鉄筋コンクリート台付管 φ800(個)	敷モルタル　1:3 (m3)	コンクリート σck≧18N/mm2 (m3)	型枠 無筋構造物 (m2)	足場工 単管傾斜足場 (掛m2)	流木止め H200×100×5.5×8 (kg)	基礎ｺﾝｸﾘｰﾄ σck≧18N/mm2 (m3)	基礎型枠 (㎡)	基礎砕石 RC-40, t=150 (m2)	基礎砕石 RC-40, t=200 (m2)	基面整正 (m2)	床掘 (m3)	埋戻 (m3)
1号道路横断管		9.1	0.17							11.36		11.4	21.2	12.1
小　計		9.1	0.17							11.36		11.4	21.2	12.1
上流部土工													42.3	18.4
上流集水桝	4号重力式擁壁(1-1)			6.07	16.29	14.1					6.36	6.4		
	集水桝上流(2-2)			2.52	11.77		71.1				3.21	3.2		
	集水桝上流(4-4)			1.80	6.86						1.21	1.2		
	集水桝上流(5-5)			1.91	6.84						1.21	1.2		
	集水桝底版			0.69							1.99	1.9		
小　計				12.99	41.76	14.1	71.1				13.98	13.9	42.3	18.4
上流水路部	カットオフ			1.11	9.50									
	側壁左右			2.69	10.47						2.90	2.9		
	水路底版			1.05							1.60	1.6		
小　計				4.85	19.97						4.50	4.5		
下流部土工													17.5	8.3
下流集水桝	5号重力式擁壁(1-1)			9.57	21.73	16.7					8.22	8.2		
	集水桝壁(左右)			2.22	11.55						1.08	1.1		
	集水桝底版			0.62							1.82	1.8		
	水路底版			0.79	0.48						0.72	0.7		
小　計				13.20	33.76	16.7					11.84	11.8	17.5	8.3
合　計		9.1	0.2	31.0	95.5	30.8	71.1			11.4	30.3	41.6	81.0	38.8

2号 道 路 横 断 管　集 計 表

レベル４	レベル５	1.0式　当り												
		土砂部												
細　　別	規　　格	鉄筋ｺﾝｸﾘｰﾄ台付管 φ800(個)2種管	敷モルタル　1:3 (m3)	コンクリート σck≧18N/mm2 (m3)	型枠 無筋構造物 (m2)	足場工 単管傾斜足場 (掛m2)	流木止め H200×100×5.5×8 (kg)	基礎ｺﾝｸﾘｰﾄ σck≧18N/mm2 (m3)	基礎型枠 (㎡)	基礎砕石 RC-40, t=150 (m2)	基礎砕石 RC-40, t=200 (m2)	基面整正 (m2)	床掘 (m3)	埋戻 (m3)
2号道路横断管		19.7	0.48					3.48	7.17	34.79		34.8	43.0	34.3
		19.7	0.48					3.48	7.17	34.79		34.8	43.0	34.3
下流部土工													88.9	33.4
下流集水桝	集水桝上流壁(2-2)			6.96	24.36	22.3					5.13	5.1		
	集水桝下流壁(1-1)			3.30	14.35	15.8					4.00	4.0		
	集水桝壁右(3-3)			3.48	12.19	12.4					1.74	1.7		
	集水桝壁左(4-4)			3.51	12.39	12.4					1.74	1.7		
	集水桝底版			1.09							3.31	3.3		
小　計				18.34	63.29	62.9					15.92	15.8	88.9	33.4
取合水路接続部	取合水路　側壁			4.68	23.85					6.11		6.1		
	取合水路　底版			1.30						6.25		6.2		
小　計				5.98	23.85					12.36		12.3		
取合水路工　土工													38.5	20.3
	取合水路工　側壁			8.39	45.13					11.22		11.2		
	張コンクリート			6.82	22.75					5.16		4.6		
	取合水路工　底版			4.73						22.37		22.4		
小　計				19.94	67.88					38.75		38.2	38.5	20.3
合　計		19.7	0.5	44.3	155.0	62.9	0.0	3.5	7.2	85.9	15.9	101.1	170.4	88.0

復 旧 水 路　集 計 表

レベル４	レベル５	1.0式　当り												
		土砂部												
細　　別	規　　格	鉄筋コンクリート台付管 φ800(個)	敷モルタル　1:3 (m3)	コンクリート σck≧18N/mm2 (m3)	型枠 無筋構造物 (m2)	足場工 単管傾斜足場 (掛m2)	流木止め H200×100×5.5×8 (kg)	基礎ｺﾝｸﾘｰﾄ σck≧18N/mm2 (m3)	基礎型枠 (㎡)	基礎砕石 RC-40, t=150 (m2)	基礎砕石 RC-40, t=200 (m2)	基面整正 (m2)	床掘 (m3)	埋戻 (m3)
復旧水路　土工													13.2	13.1
復旧水路	復旧水路　側壁			5.15	27.72					6.89		6.9		
	復旧水路　側壁（町道側）			2.79	13.25					3.56		3.6		
	復旧水路　底版			1.54						7.07		7.1		
合　計				9.48	41.0					17.5		17.6	13.2	13.1

数 量 計 算 書

細　　別：1号道路横断管　　1.0式当り
規　　格：　特圧管φ800

構　造　図

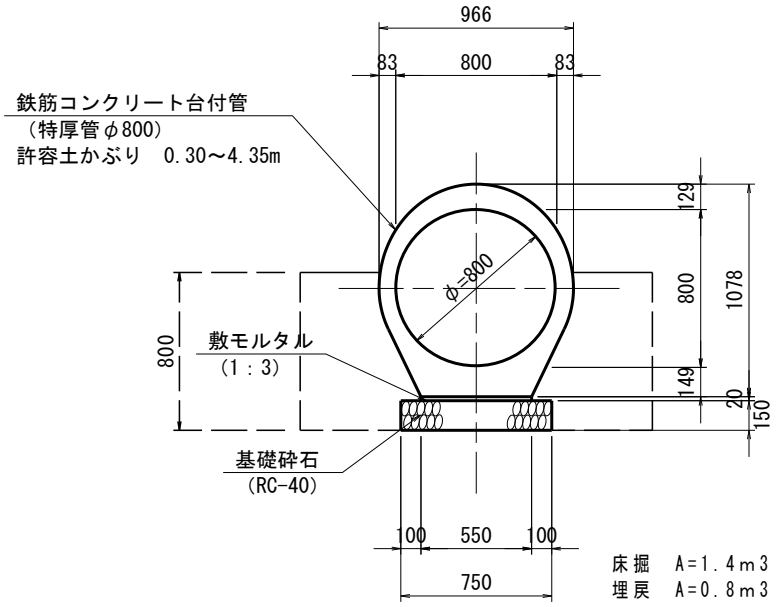

※基礎延長 L=15.15m

材料／規格	算　　式	単 位	数 量
鉄筋コンクリート台付管 特圧管φ800	N=18.2/2.0	個	9.1
敷モルタル 1:3	V=0.55×0.02×15.15	m3	0.17
基礎砕石 RC-40、t=150mm	A=0.75×15.15	m2	11.36
基面整正 土砂	A=0.75×15.15	m2	11.4
床堀 土砂	V=1.4×15.15	m3	21.2
埋戻	V=0.8×15.15	m3	12.1

数 量 計 算 書

細　　別：上流部土工　　1.0式当り
規　　格：

構　造　図

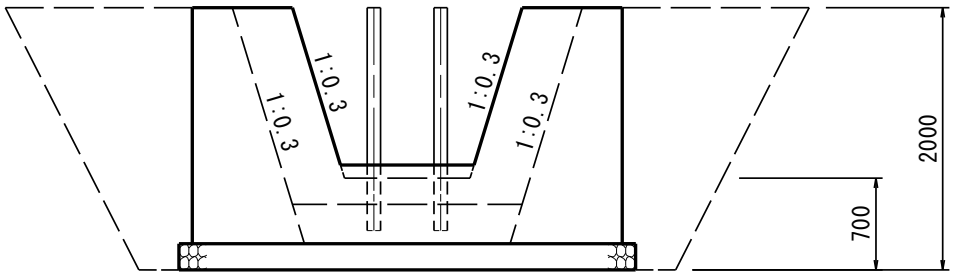

床掘　A=8.3m3
埋戻　A=3.6m3

※桝部+水路部延長 L=5.1m

材料／規格	算　　式	単 位	数 量
床堀 土砂	V=8.3×5.1	m3	42.3
埋戻	V=3.6×5.1	m3	18.4

数 量 計 算 書

細　　別：集水桝上流　　1.0式当り
規　　格：4号重力式擁壁（1-1）

構　造　図

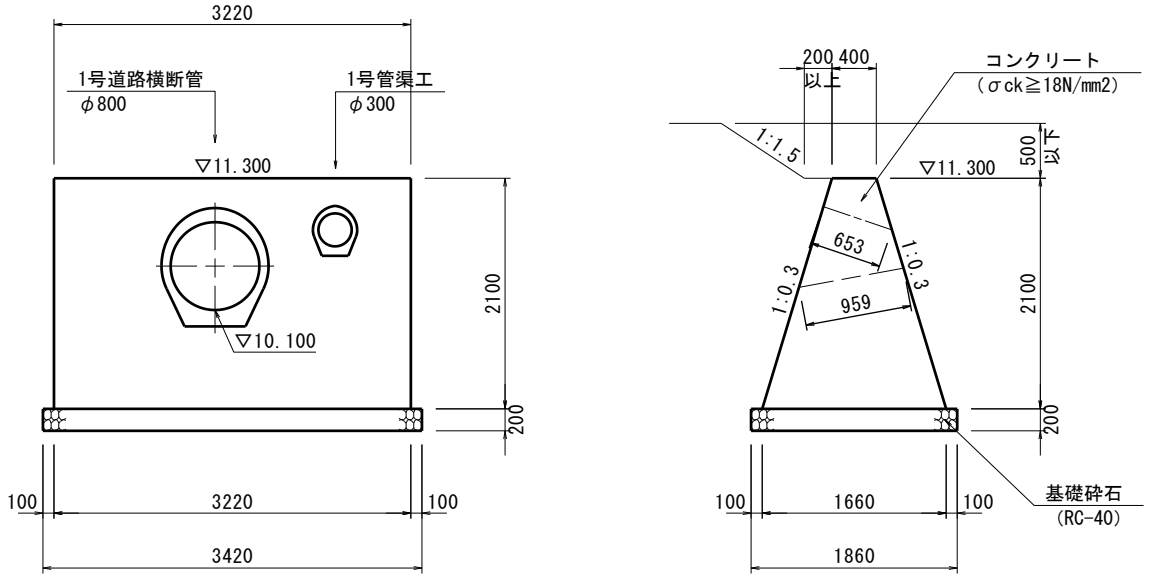

※カタログ値　φ800 A=0.829m2, φ300 A=0.146m2

材料／規格	算　　式	単 位	数 量
コンクリート σck≧18N/mm2	V=(0.400+1.660)×1/2×2.10×3.22 -0.829×0.959-0.146×0.653	m3	6.07
型枠 無筋構造物	A=2.10×1.044×2×3.22+(0.30+1.66)×1/2×2.10×2 -0.829×2-0.146×2	m2	16.29
足場工 単管傾斜足場	A=2.10×1.044×2×3.22	掛m2	14.1
基礎砕石 RC-40、t=200mm	A=1.86×3.42	m2	6.36
基面整正 土砂	A=1.86×3.42	m2	6.4

数 量 計 算 書

細　　別：集水桝上流　　1.0式当り
規　　格：（2-2）

構　造　図

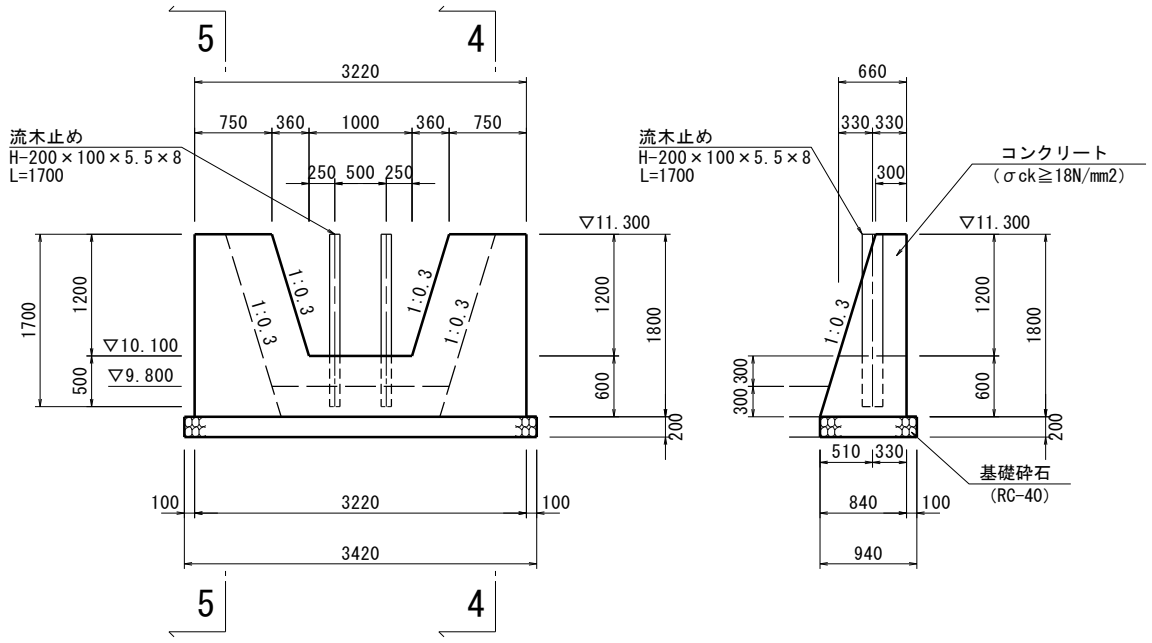

材料／規格	算　　式	単 位	数 量
コンクリート σck≧18N/mm2	V=(0.300+0.840)×1/2×1.80×3.22 -(0.300+0.660)×1/2×1.20×(1.720+1.000)×1/2	m3	2.52
型枠 無筋構造物	A=(1.80×1.044+1.80)×3.22+(0.30+0.84)×1/2×1.80×2 -(1.720+1.000)×1/2×1.20×1.044 -(1.720+1.000)×1/2×1.20+(0.30+0.66)×1/2×1.20×1.044×2	m2	11.77
基礎砕石 RC-40、t=200mm	A=0.94×3.42	m2	3.21
基面整正 土砂	A=0.94×3.42	m2	3.2
流木止め H200×100×5.5×8	V=1.70×2×20.9	kg	71.1

数 量 計 算 書

細　　別：集水桝上流　　1.0式当り
規　　格：（4-4）

構　造　図

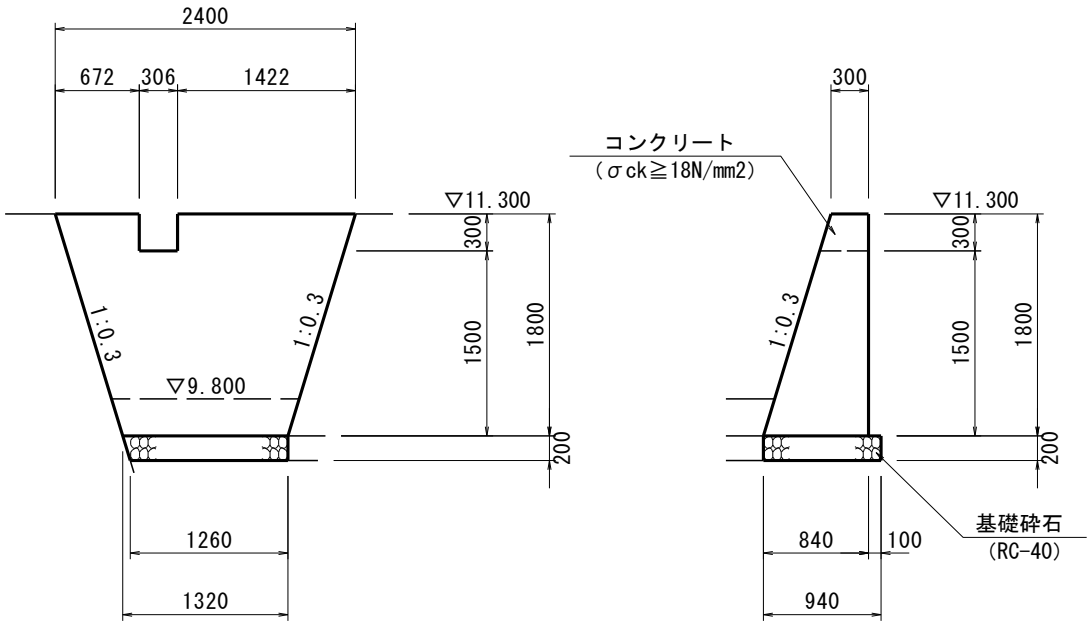

材料／規格	算　　式	単 位	数 量
コンクリート σck≧18N/mm2	V=(0.300+0.840)×1/2×1.80×(2.40+1.32)×1/2 -(0.300+0.390)×1/2×0.306	m3	1.80
型枠 無筋構造物	A=(1.80×1.044+1.80)×(2.40+1.32)×1/2 -0.30×0.306×1.044-0.30×0.306 +(0.300+0.390)×0.300×1/2×2	m2	6.86
基礎砕石 RC-40、t=200mm	A=0.94×(1.26+1.32)×1/2	m2	1.21
基面整正 土砂	A=0.94×1.26	m2	1.2

数 量 計 算 書

細　　別：集水桝上流　　1.0式当り
規　　格：（5-5）

構　造　図

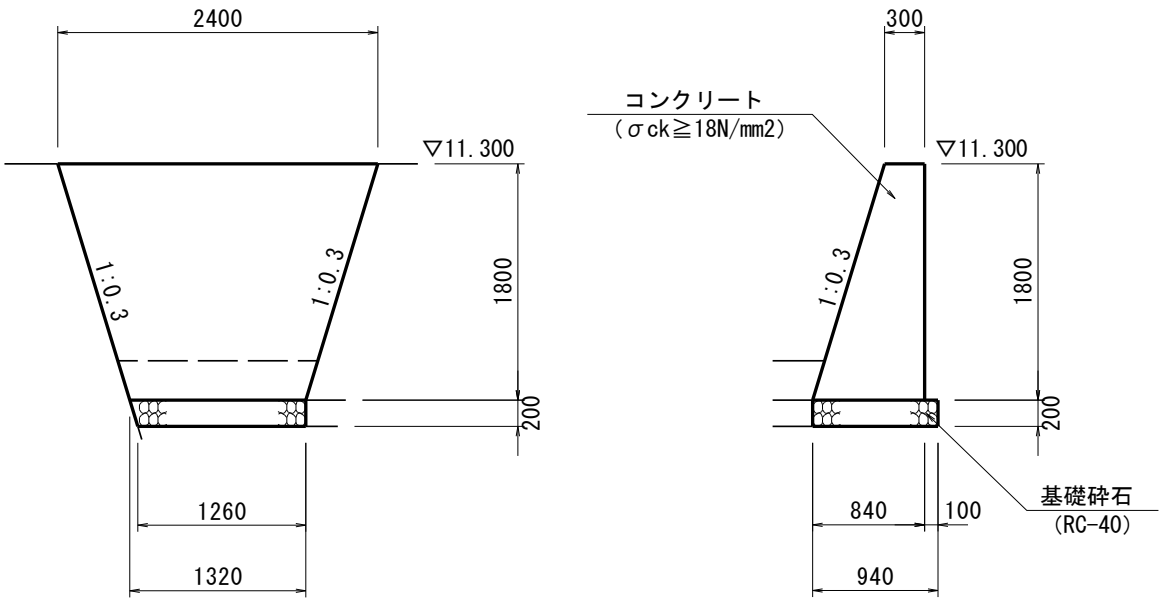

材料／規格	算　　式	単 位	数 量
コンクリート σck≧18N/mm2	V=(0.300+0.840)×1/2×1.80×(2.40+1.32)×1/2	m3	1.91
型枠 無筋構造物	A=(1.80×1.044+1.80)×(2.40+1.32)×1/2	m2	6.84
基礎砕石 RC-40、t=200mm	A=0.94×(1.26+1.32)×1/2	m2	1.21
基面整正 土砂	A=0.94×1.26	m2	1.2

数 量 計 算 書

細　　別：集水桝底版　　1.0式当り
規　　格：

構　造　図

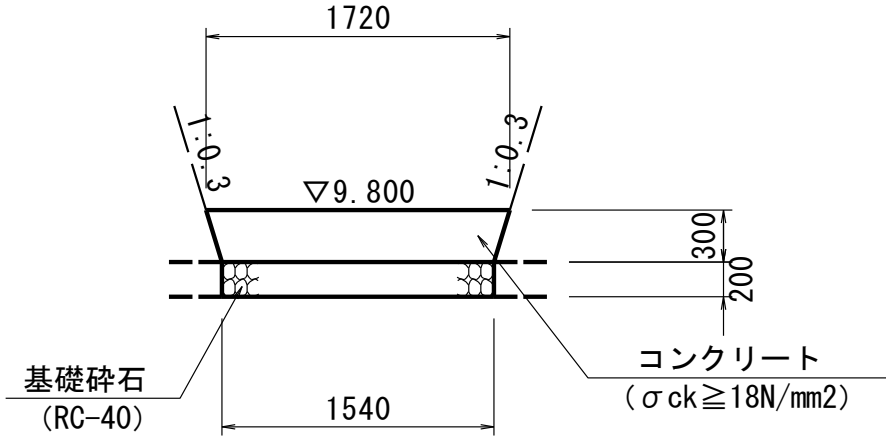

材料／規格	算　　式	単 位	数 量
コンクリートt=300 σck≧18N/mm2	V=(1.72+1.54)×1/2×0.30×(1.50+1.32)×1/2	m3	0.69
基礎砕石 RC-40、t=200mm	A=1.54×(1.32+1.26)×1/2	m2	1.99
基面整正 土砂	A=1.54×1.26	m2	1.9

数 量 計 算 書

細　　別：カットオフ　　1.0式当り
規　　格：（3-3）

構　造　図

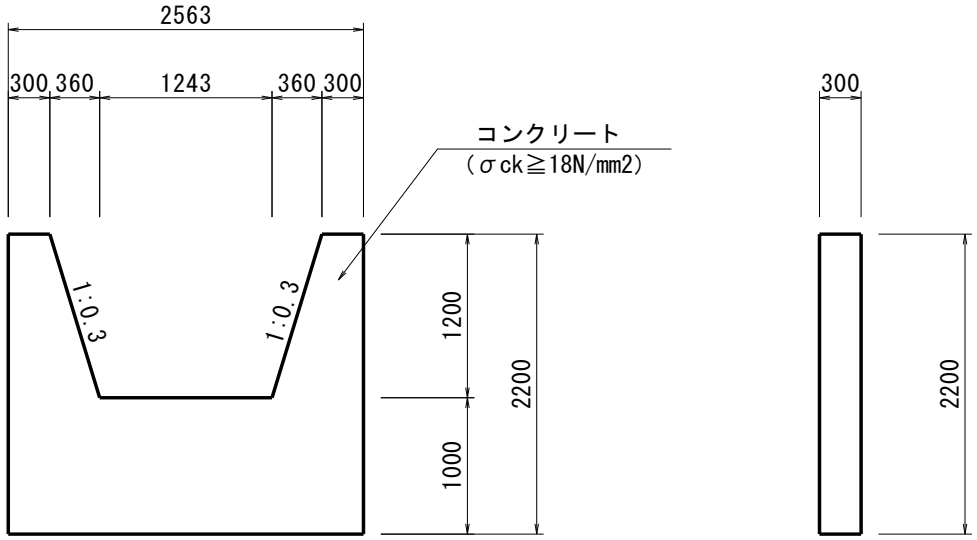

材料／規格	算　　式	単 位	数 量
コンクリート σck≧18N/mm2	V=(2.563×2.20-(1.963+1.243)×1/2×1.20)×0.30	m3	1.11
型枠 無筋構造物	A=(2.563×2.20-(1.963+1.243)×1/2×1.20)×2 +0.30×2.20×2+1.2×1.044×0.30×2	m2	9.50

数 量 計 算 書

細　　別：側壁左右　　1.0式当り
規　　格：

構　造　図

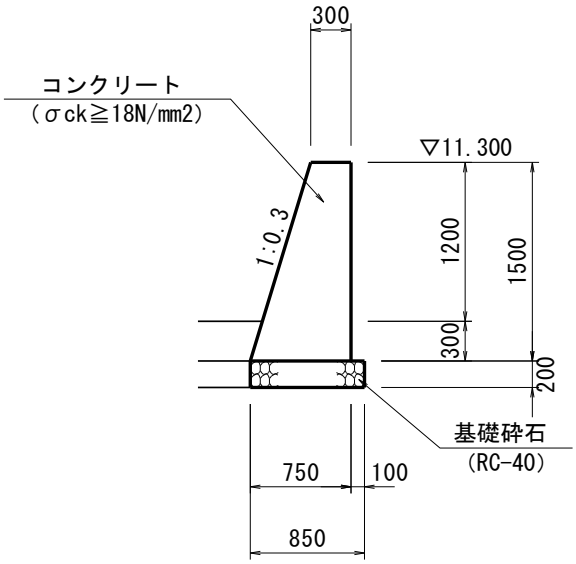

材料／規格	算　　式	単 位	数 量
コンクリート σck≧18N/mm2	V=(0.300+0.750)×1/2×1.50×(1.714+1.700)	m3	2.69
型枠 無筋構造物	A=(1.50×1.044+1.50)×(1.714+1.700)	m2	10.47
基礎砕石 RC-40、t=200mm	A=0.85×(1.714+1.700)	m2	2.90
基面整正 土砂	A=0.85×(1.714+1.700)	m2	2.9

数 量 計 算 書

細　　別：水路底版　　1.0式当り
規　　格：

構　造　図

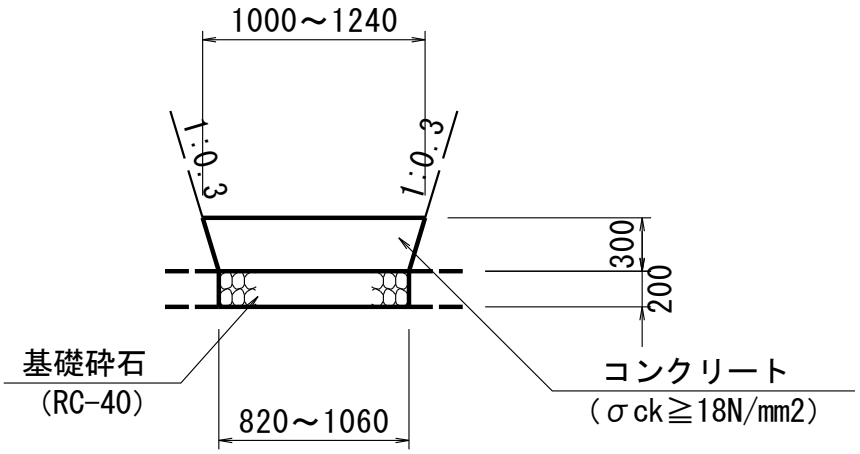

材料／規格	算　　式	単 位	数 量
コンクリートt=300 σck≧18N/mm2	V=((1.00+0.82)×1/2×0.30+(1.24+1.06)×1/2×0.30)×1.70	m3	1.05
基礎砕石 RC-40、t=200mm	A=(0.82+1.06)×1/2×1.70	m2	1.60
基面整正 土砂	A=(0.82+1.06)×1/2×1.70	m2	1.6

数 量 計 算 書

細　　別：下流部土工　　1.0式当り
規　　格：

構　造　図

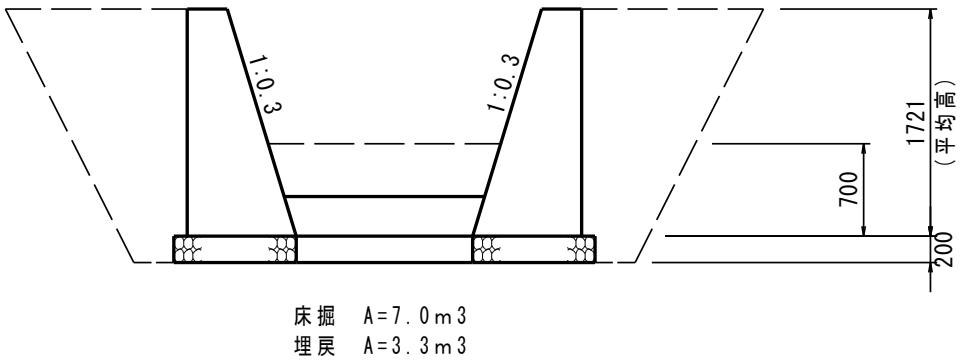

※桝部延長 L=2.5m

材料／規格	算　　式	単 位	数 量
床堀 土砂	V=7.0×2.5	m3	17.5
埋戻	V=3.3×2.5	m3	8.3

数 量 計 算 書

細　　別：集水桝下流　　1.0式当り
規　　格：5号重力式擁壁（1-1）

構　造　図

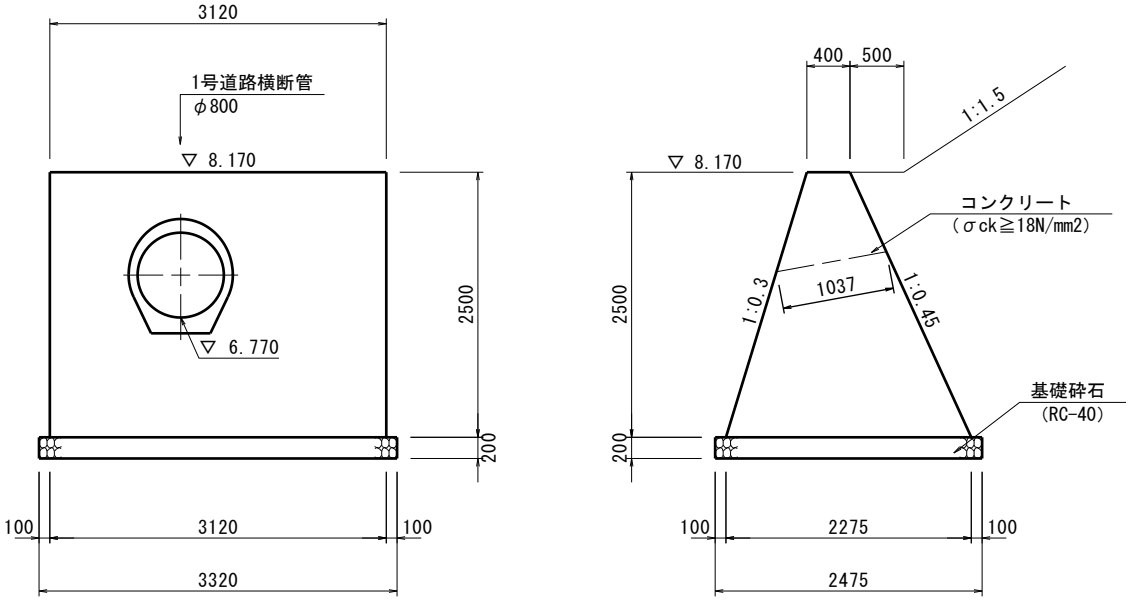

※カタログ値　φ800 A=0.829m2

材料／規格	算　　式	単 位	数 量
コンクリート σck≧18N/mm2	V=(0.400+2.275)×1/2×2.50×3.12 -0.829×1.037	m3	9.57
型枠 無筋構造物	A=2.50×1.044×3.12+2.50×1.097×3.12 +(0.40+2.275)×1/2×2.50×2-0.829×2	m2	21.73
足場工 単管傾斜足場	A=2.50×1.044×3.12+2.50×1.097×3.12	掛m2	16.7
基礎砕石 RC-40、t=200mm	A=2.475×3.32	m2	8.22
基面整正 土砂	A=2.475×3.32	m2	8.2

数 量 計 算 書

細　　別：集水桝壁　　1.0式当り
規　　格：（左右）平均高 H=1.29m

構　造　図

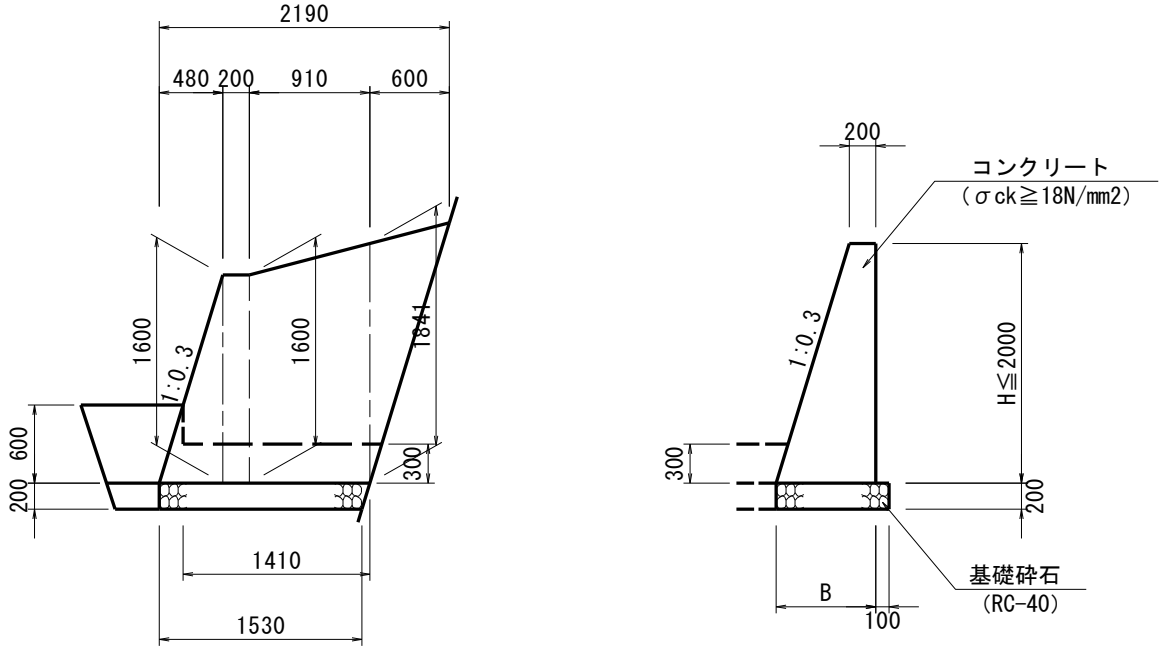

※平均高 H=1.29m,B=0.587

材料／規格	算　　式	単 位	数 量
コンクリート σck≧18N/mm2	V=((0.200+0.587)×1/2×1.290×2.19)×2	m3	2.22
型枠 無筋構造物	A=((1.29×1.044+1.29)×2.19)×2	m2	11.55
基礎砕石 RC-40、t=200mm	A=0.69×(1.59+1.53)×1/2	m2	1.08
基面整正 土砂	A=0.69×1.53	m2	1.1

数 量 計 算 書

細　　別：集水桝底版　　1.0式当り
規　　格：(2-2)下流

構　造　図

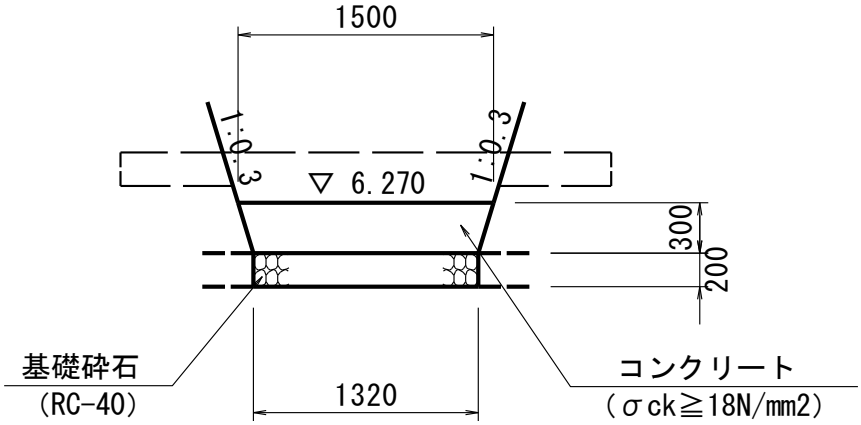

材料／規格	算　　式	単 位	数 量
コンクリートt=300 σck≧18N/mm2	V=(1.50+1.32)×1/2×0.30×(1.50+1.41)×1/2	m3	0.62
基礎砕石 RC-40、t=200mm	A=1.32×(1.41+1.35)×1/2	m2	1.82
基面整正 土砂	A=1.32×1.35	m2	1.8

数 量 計 算 書

細　　別：水路底版　　1.0式当り
規　　格：(3-3)

構　造　図

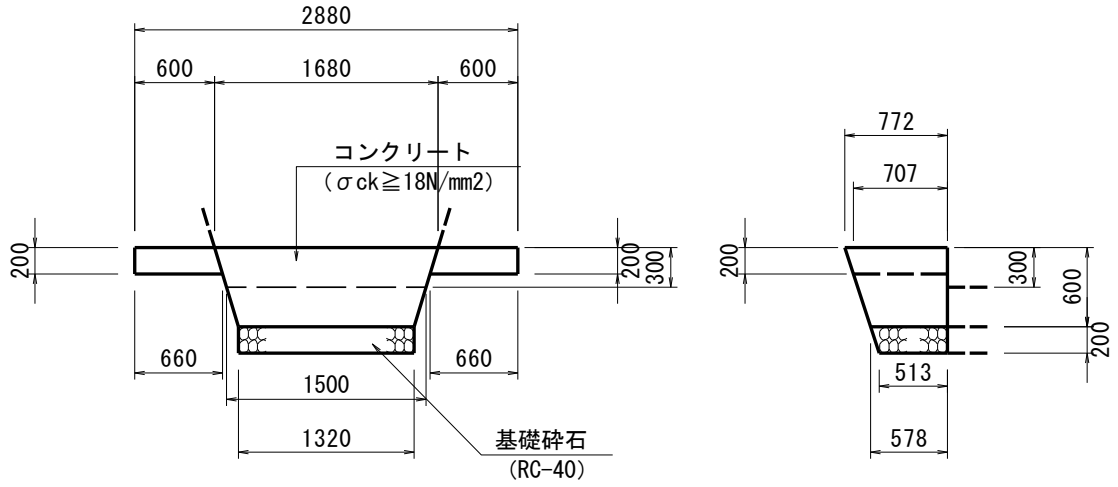

材料／規格	算　　式	単 位	数 量
コンクリート σck≧18N/mm2	V=(0.772+0.578)×1/2×0.60×(1.68+1.32)×1/2 +(0.60+0.66)×1/2×0.20×(0.772+0.707)×1/2×2	m3	0.79
型枠 無筋構造物	A=(1.680+1.500)×1/2×0.30	m2	0.48
基礎砕石 RC-40、t=200mm	A=1.32×(0.578+0.513)×1/2	m2	0.72
基面整正 土砂	A=1.32×0.513	m2	0.7

集水桝壁

平均高計算書						
測　　点	距　　離	平　　均	高　　さ	平均高	面積	摘要
左右	0.480		0.000			
	0.480	0.480	1.600	0.800	0.384	
	0.200		1.600			
	0.200	0.200	1.600	1.600	0.320	
	0.910		1.600			
	0.910	0.910	1.841	1.721	1.566	
	0.600		1.841			
	0.600	0.600	0.000	0.921	0.552	
合　　計		2.190			2.822	
平均高		H=	2.822/2.19	=	1.29	m

数 量 計 算 書

細　　別：2号道路横断管　　1.0式当り
規　　格：　特圧管φ800

構　造　図

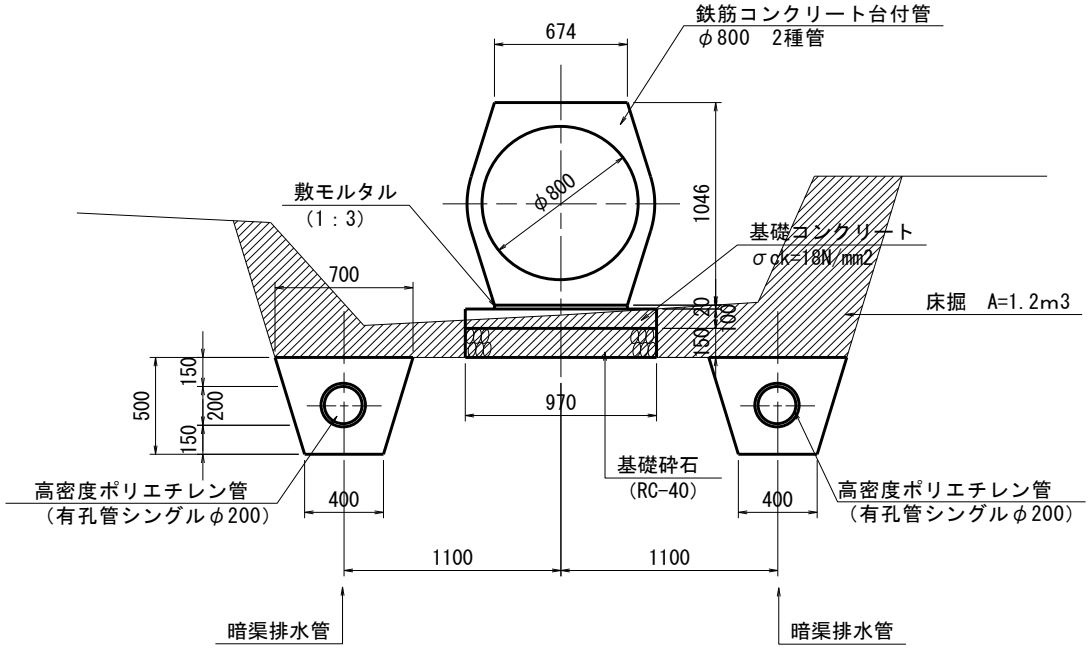

※基礎延長 L=35.87m

材料／規格	算　　式	単 位	数 量
鉄筋コンクリート台付管 重圧管φ800 2種管	N=39.4/2.0	個	19.7
敷モルタル 1:3	V=0.674×0.02×35.87	m3	0.48
基礎コンクリート σck≧18N/mm2	A=0.97×35.87×0.10	m3	3.48
同上型枠 均し基礎	A=0.10×35.87×2	m2	7.17
基礎砕石 RC-40、t=150mm	A=0.97×35.87	m2	34.79
基面整正 土砂	A=0.97×35.87	m2	34.8
床堀 土砂	V=1.2×35.87	m3	43.0
埋戻	V=（1.2-0.97×0.25）×35.87	m3	34.3

数 量 計 算 書

細　　別：下流部土工　　1.0式当り
規　　格：

構　造　図

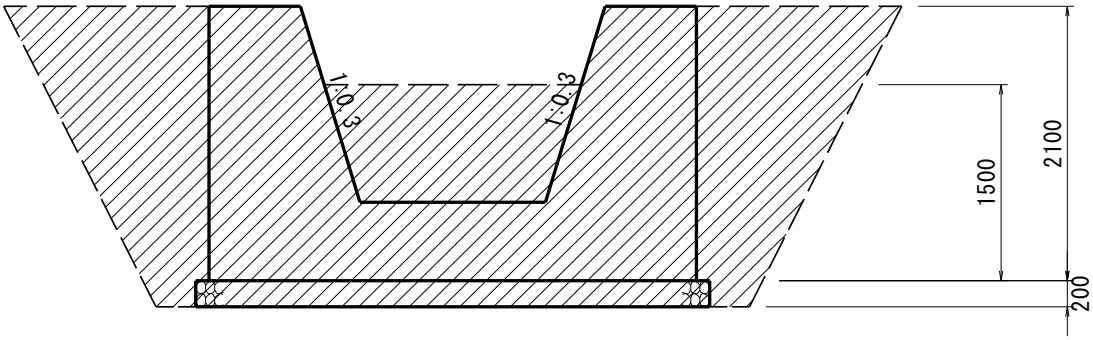

床掘　A=11.7m3
埋戻　A= 4.4m3

※流出側集水桝・取合水路工　延長 L=7.6m

材料／規格	算　　式	単 位	数 量
床堀 土砂	V=11.7×7.6	m3	88.9
埋戻	V=4.4×7.6	m3	33.4

数 量 計 算 書

細　　別：集水桝上流壁　　1.0式当り
規　　格：（2-2）

構　造　図

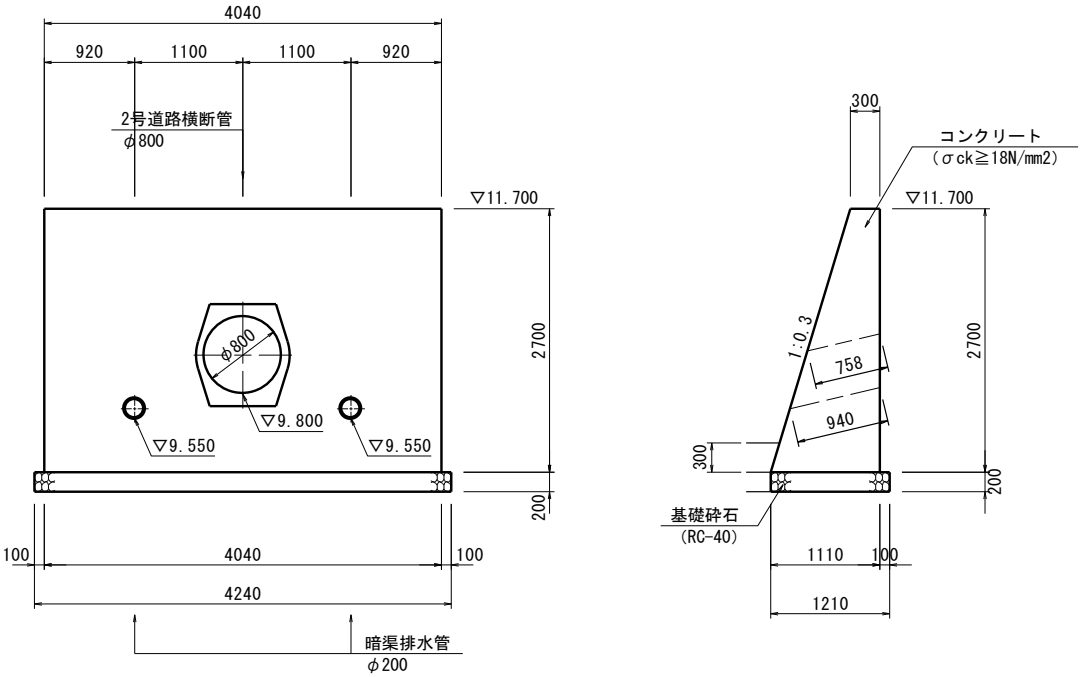

※カタログ値　φ800 A=0.8693m2, φ200 A=0.039m2(D=222)

材料／規格	算　　式	単 位	数 量
コンクリート σck≧18N/mm2	V=(0.300+1.110)×1/2×2.70×4.04 -0.8693×0.758-0.039×0.940×2	m3	6.96
型枠 無筋構造物	A=2.70×1.044×4.04+2.70×4.04 +(0.30+1.110)×1/2×2.70×2-0.8693×2	m2	24.36
足場工 単管傾斜足場	A=2.70×1.044×4.04+2.70×4.04	掛m2	22.3
基礎砕石 RC-40、t=200mm	A=1.210×4.24	m2	5.13
基面整正 土砂	A=1.210×4.24	m2	5.1

数 量 計 算 書

細　　別：集水桝下流壁　　1.0式当り
規　　格：（1-1）

構　造　図

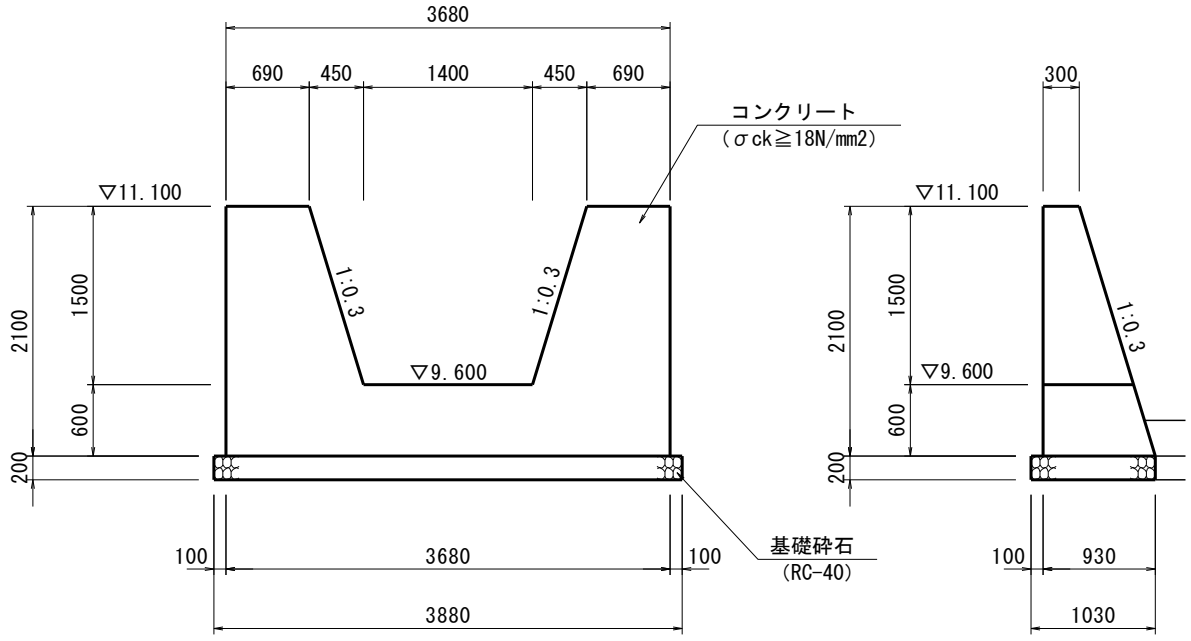

材料／規格	算　　式	単 位	数 量
コンクリート σck≧18N/mm2	V=(0.300+0.930)×1/2×2.10×3.68 -(0.300+0.750)×1/2×1.50×(2.300+1.400)×1/2	m3	3.30
型枠 無筋構造物	A=(2.10×1.044+2.10)×3.68+(0.30+0.93)×1/2×2.10×2 -(2.300+1.400)×1/2×1.50×1.044 -(2.300+1.400)×1/2×1.50+(0.30+0.75)×1/2×1.50×1.044×2	m2	14.35
足場工 単管傾斜足場	A=2.10×1.044×3.68+2.10×3.68	掛m2	15.8
基礎砕石 RC-40、t=200mm	A=1.03×3.88	m2	4.00
基面整正 土砂	A=1.03×3.88	m2	4.0

数 量 計 算 書

細　　別：集水桝壁右　　1.0式当り
規　　格：（3-3）平均高 H=1.86m

構　造　図

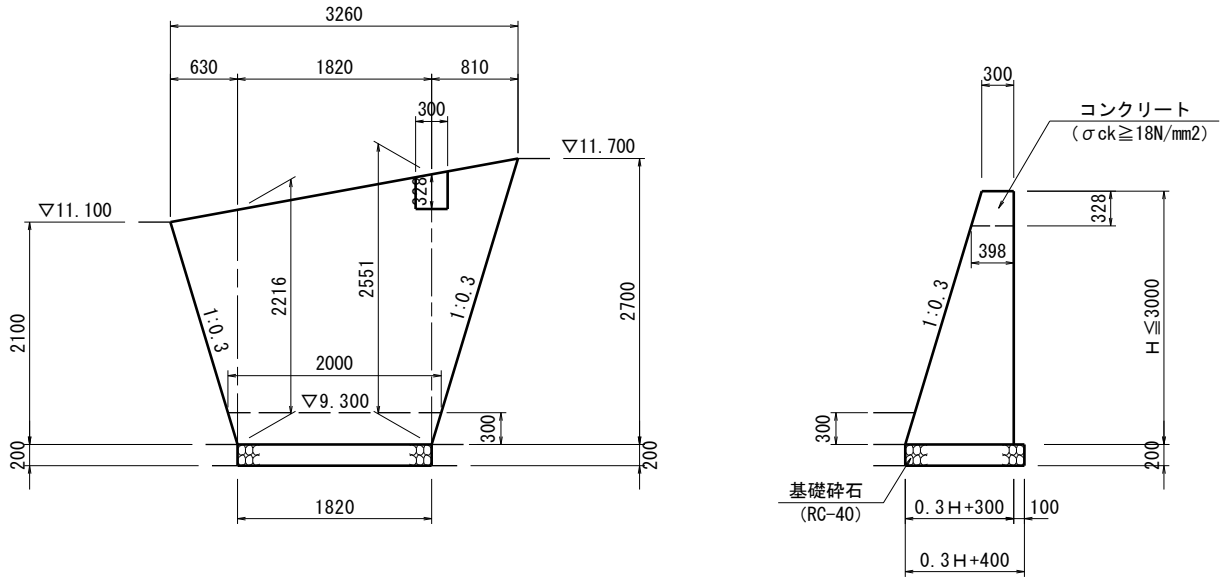

※平均高 H=1.86m,B=0.858m

材料／規格	算　　式	単 位	数 量
コンクリート σck≧18N/mm2	V=(0.300+0.858)×1/2×1.86×3.26 -(0.300+0.398)×1/2×0.328×0.300	m3	3.48
型枠 無筋構造物	A=(1.86×1.044+1.86)×3.26 -(0.328×1.044+0.328)×0.300	m2	12.19
足場工 単管傾斜足場	A=(1.86×1.044+1.86)×3.26	掛m2	12.4
基礎砕石 RC-40、t=200mm	A=0.958×1.82	m2	1.74
基面整正 土砂	A=0.958×1.82	m2	1.7

数 量 計 算 書

細　　別：集水桝壁左　　1.0式当り
規　　格：（4-4）平均高 H=1.86m

構　造　図

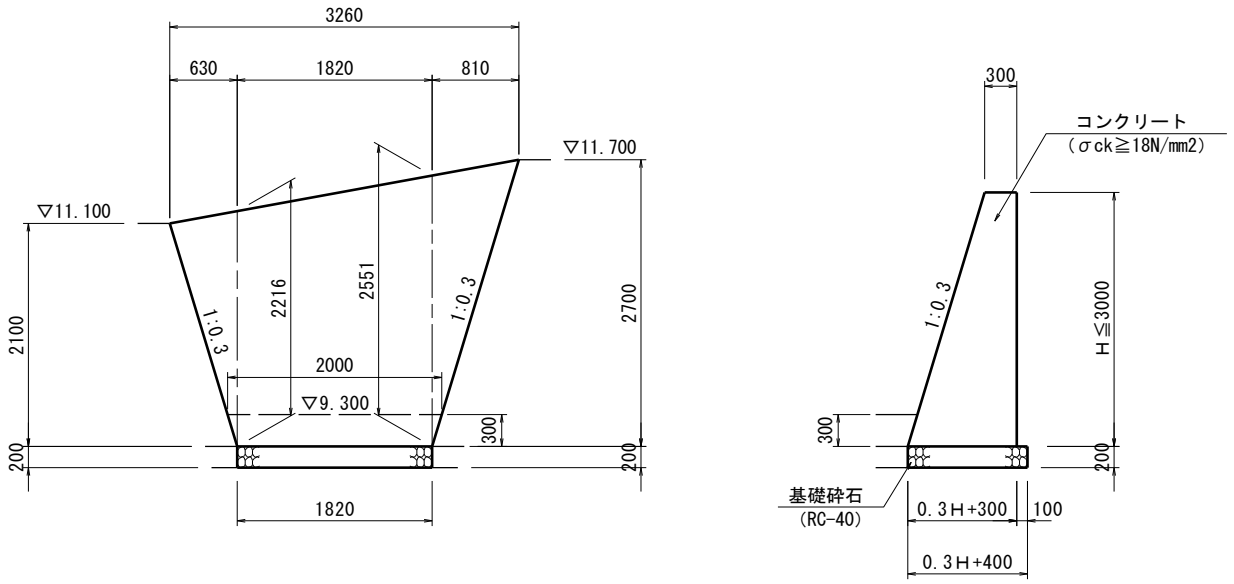

※平均高 H=1.86m,B=0.858m

材料／規格	算　　式	単 位	数 量
コンクリート σck≧18N/mm2	V=(0.300+0.858)×1/2×1.86×3.26	m3	3.51
型枠 無筋構造物	A=(1.86×1.044+1.86)×3.26	m2	12.39
足場工 単管傾斜足場	A=(1.86×1.044+1.86)×3.26	掛m2	12.4
基礎砕石 RC-40、t=200mm	A=0.958×1.82	m2	1.74
基面整正 土砂	A=0.958×1.82	m2	1.7

数 量 計 算 書

細　　別：流出側 集水桝底版　　1.0式当り
規　　格：

構 造 図

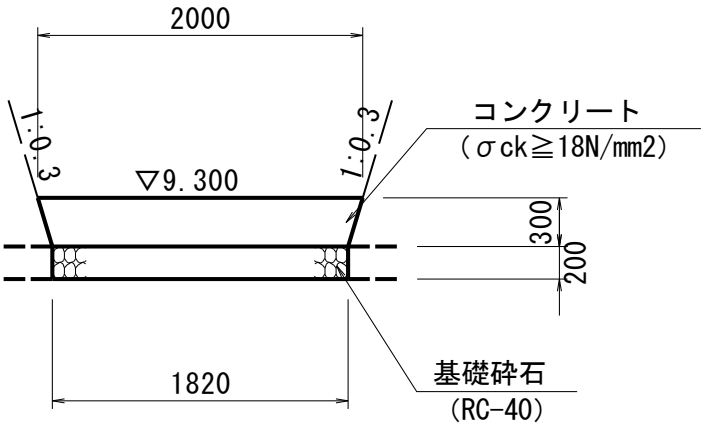

材料／規格	算　　式	単 位	数 量
コンクリートt=300 σck≧18N/mm2	V=(2.00+1.82)×1/2×0.30×(2.00+1.82)×1/2	m3	1.09
基礎砕石 RC-40、t=200mm	A=1.82×1.82	m2	3.31
基面整正 土砂	A=1.82×1.82	m2	3.3

数 量 計 算 書

細　　別：取合水路　側壁　　1.0式当り
規　　格：　上下流 平均高 H=1.34m

構　造　図

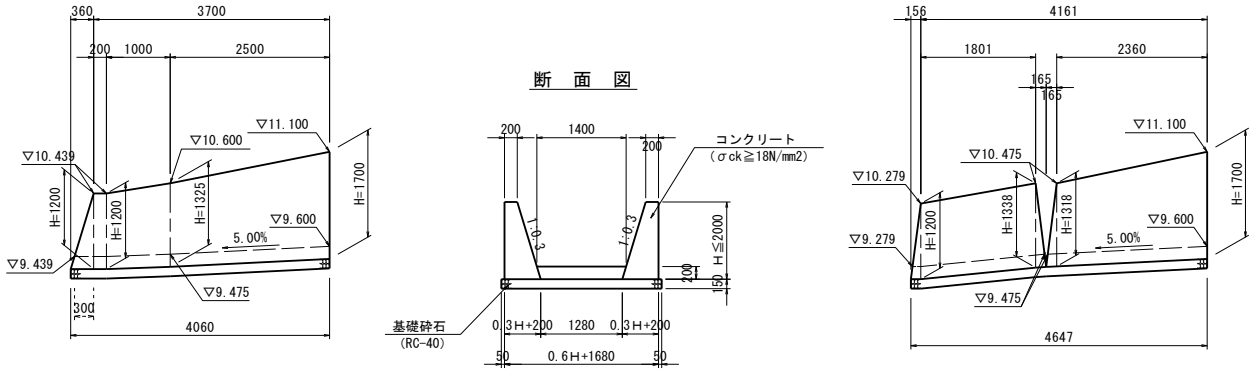

※平均高 H=1.34m,B=0.602m

材料／規格	算　　式	単 位	数 量
コンクリート σck≧18N/mm2	V=(0.200+0.602)×1/2×1.34×(4.060+4.647)	m3	4.68
型枠 無筋構造物	A=(1.34×1.044+1.34)×(4.060+4.647)	m2	23.85
基礎砕石 RC-40、t=150mm	A=0.702×(4.060+4.647)	m2	6.11
基面整正 土砂	A=0.702×(4.060+4.647)	m2	6.1

数 量 計 算 書

細　　別：取合水路 底版　　1.0式当り
規　　格：

構　造　図

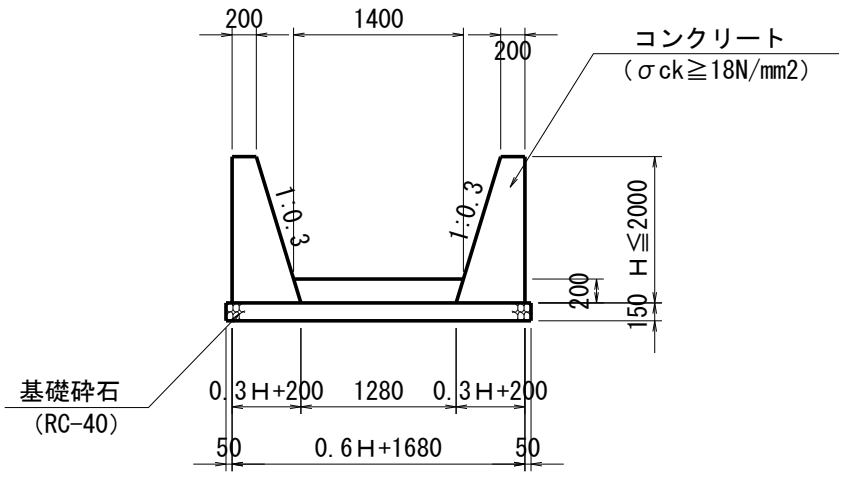

材料／規格	算　　式	単 位	数 量
コンクリート σck≧18N/mm2	V=(1.400+1.280)×1/2×0.20×4.00+1.50×1.50×1/2×0.20	m3	1.30
基礎砕石 RC-40、t=150mm	A=1.28×4.00+1.50×1.50×1/2	m2	6.25
基面整正 土砂	A=1.28×4.00+1.50×1.50×1/2	m2	6.2

数 量 計 算 書

細　　別：取合水路工 土工　　1.0式当り
規　　格：

構　造　図

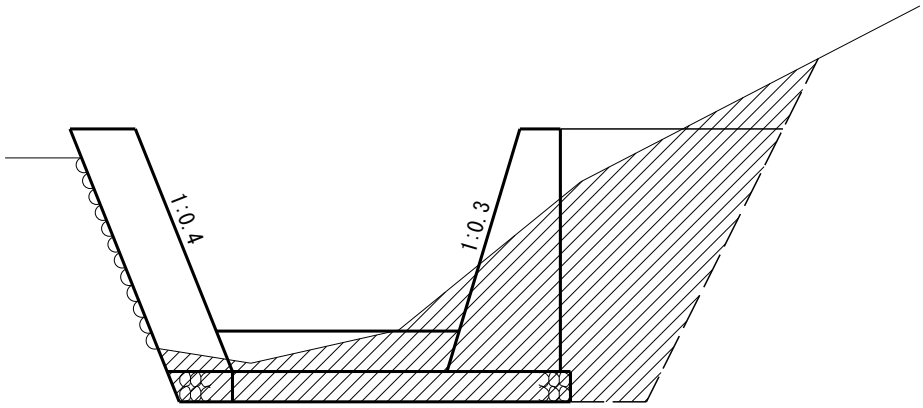

床掘　A=1.9m3
埋戻　A=1.0m3

※取合水路工　延長 L=20.28m

材料／規格	算　　式	単 位	数 量
床堀 土砂	V=1.9×20.28	m3	38.5
埋戻	V=1.0×20.28	m3	20.3

数 量 計 算 書

細　　別：取合水路工　側壁　　1.0式当り
規　　格：

構　造　図

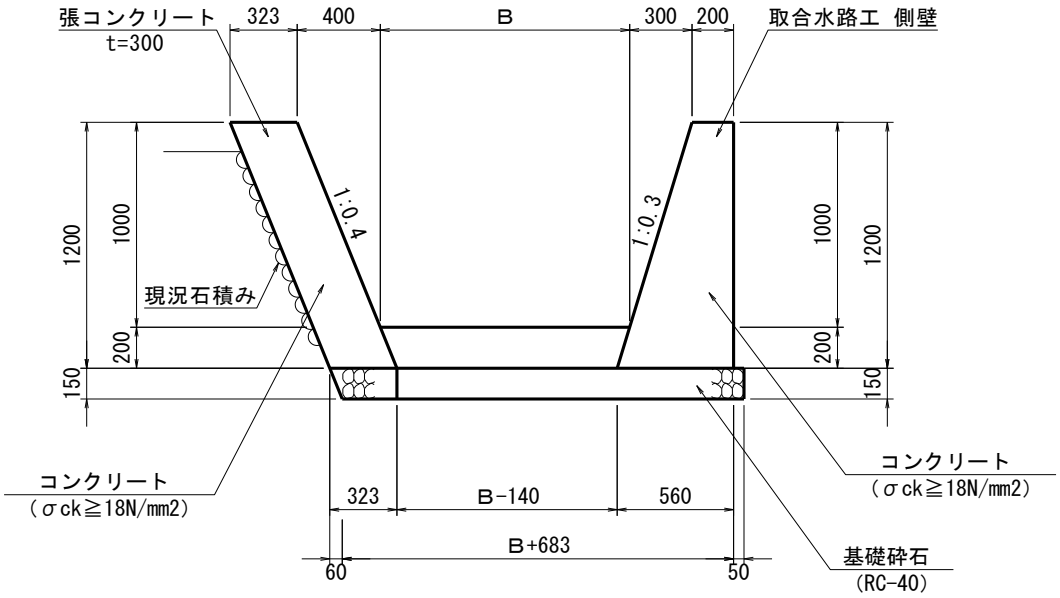

材料／規格	算　　式	単 位	数 量
コンクリート σck≧18N/mm2	V=(0.200+0.560)×1/2×1.20×(12.9+5.5)	m3	8.39
型枠 無筋構造物	A=(1.20×1.044+1.20)×(12.9+5.5)	m2	45.13
基礎砕石 RC-40、t=150mm	A=0.61×(12.9+5.5)	m2	11.22
基面整正 土砂	A=0.61×(12.9+5.5)	m2	11.2

数 量 計 算 書

細　　別：張コンクリート　　1.0式当り
規　　格：

構　造　図

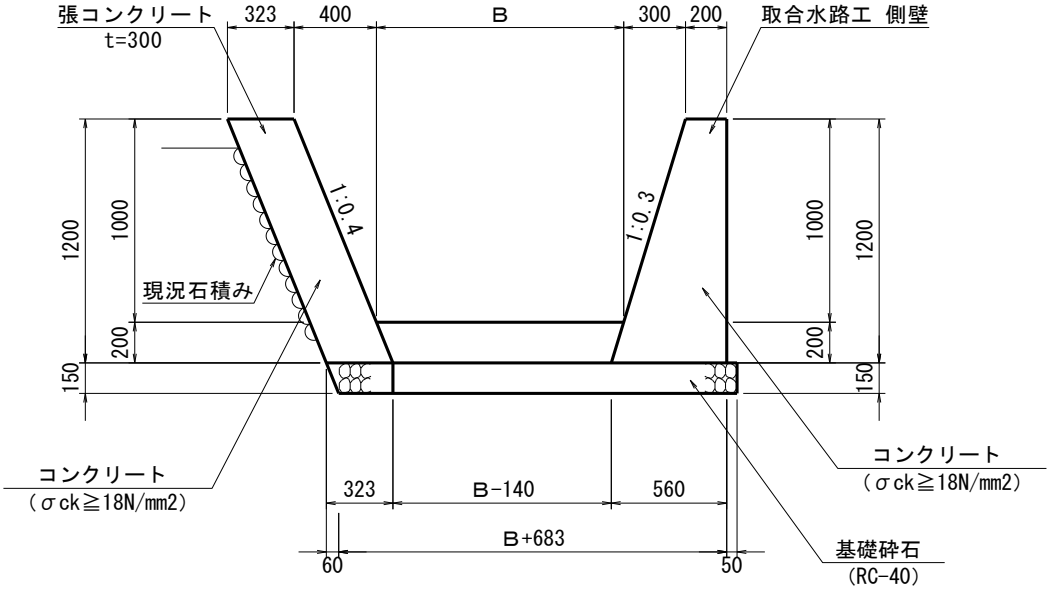

材料／規格	算　　式	単 位	数 量
コンクリート σck≧18N/mm2	V=0.323×1.20×17.6	m3	6.82
型枠 無筋構造物	A=1.20×1.077×17.6	m2	22.75
基礎砕石 RC-40、t=150mm	A=(0.323+0.263)×1/2×17.6	m2	5.16
基面整正 土砂	A=0.263×17.6	m2	4.6

数 量 計 算 書

細　　別：取合水路工　底版　　1.0式当り
規　　格：

構　造　図

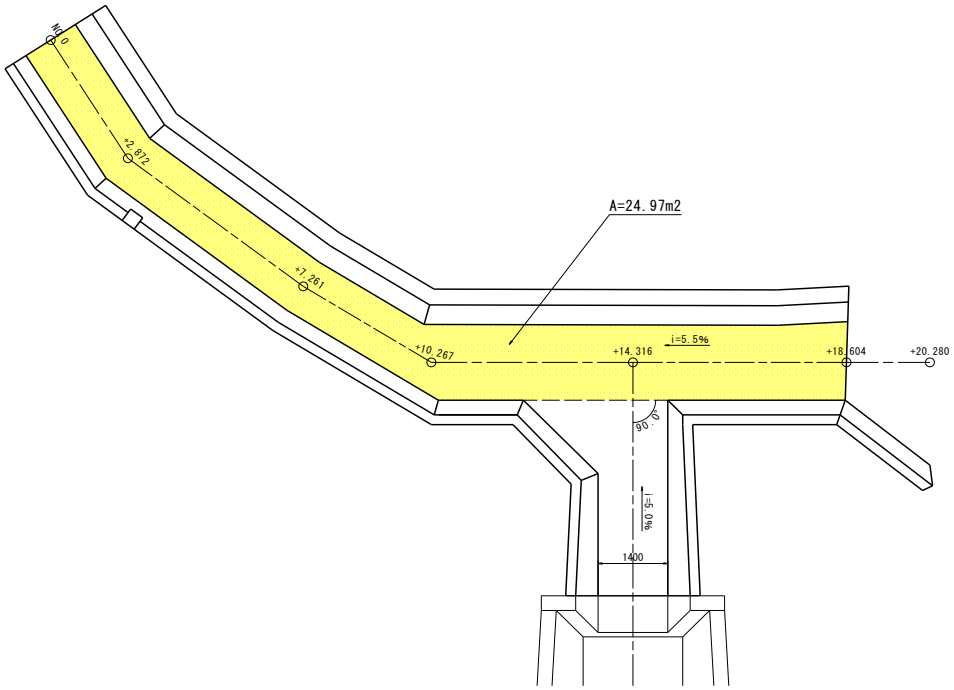

材料／規格	算　　式	単 位	数 量
コンクリート σck≧18N/mm2	V=(24.97+(24.97-0.14×18.6))×1/2×0.20	m3	4.73
基礎砕石 RC-40、t=150mm	A=24.97-0.14×18.6	m2	22.37
基面整正 土砂	A=24.97-0.14×18.6	m2	22.4

流出側 集水桝壁

平均高計算書						
測　　点	距　　離	平　　均	高　　さ	平均高	面積	摘要
上流側	0.630		0.000			
	0.630	0.630	2.216	1.108	0.698	
	1.820		2.216			
	1.820	1.820	2.551	2.384	4.338	
	0.810		2.551			
	0.810	0.810	0.000	1.276	1.033	
合　　計		3.260			6.069	
平均高		H=	6.069/3.26	=	1.86	m

取合水路工 側壁

平均高計算書						
測　　点	距　　離	平　　均	高　　さ	平均高	面積	摘要
上流側	0.360		0.000			
	0.360	0.360	1.200	0.600	0.216	
	0.200		1.200			
	0.200	0.200	1.200	1.200	0.240	
	1.000		1.200			
	1.000	1.000	1.325	1.263	1.263	
	2.500		1.325			
	2.500	2.500	1.700	1.513	3.781	
下流側	0.156		0.000			
	0.156	0.156	1.200	0.600	0.094	
	1.801		1.200			
	1.801	1.801	1.338	1.269	2.285	
	0.165		1.338			
	0.165	0.165	0.000	0.669	0.110	
	0.165		0.000			
	0.165	0.165	1.318	0.659	0.109	
	2.360		1.318			
	2.360	2.360	1.700	1.509	3.561	
合　　計		8.707			11.659	
平均高		H=	11.659/8.707	=	1.34	m

単位数量計算書

細　　別：復旧水路　　1.0式当り
規　　格：土　工

構　造　図

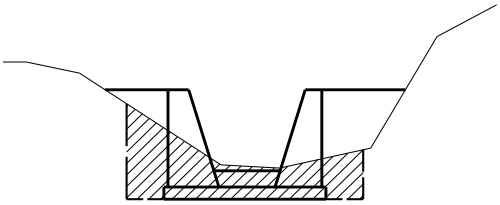

床掘　A=0.8m3(1.7m3)
埋戻　A=0.9m3(1.6m3)
(　)内は両側部

材料／規格	算　　式	単 位	数 量
床堀 土砂	V=0.8×5.00+1.7×5.40	m3	13.2
埋戻	V=0.9×5.00+1.6×5.40	m3	13.1

単位数量計算書

細　　別：復旧水路　　1.0式当り
規　　格：側壁

構　造　図

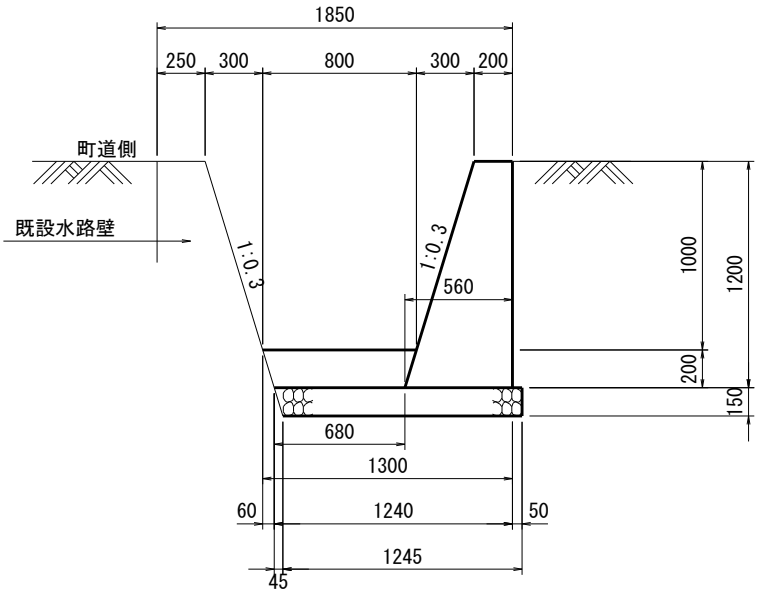

材料／規格	算　　式	単 位	数 量
コンクリート σck≧18N/mm2	V=(0.200+0.560)×1/2×1.20×11.30	m3	5.15
型枠 無筋構造物	A=(1.20×1.044+1.20)×11.30	m2	27.72
基礎砕石 RC-40、t=150mm	A=0.61×11.30	m2	6.89
基面整正 土砂	A=0.61×11.30	m2	6.9

単位数量計算書

細　　別：復旧水路　　1.0式当り
規　　格：側壁(町道側)

構　造　図

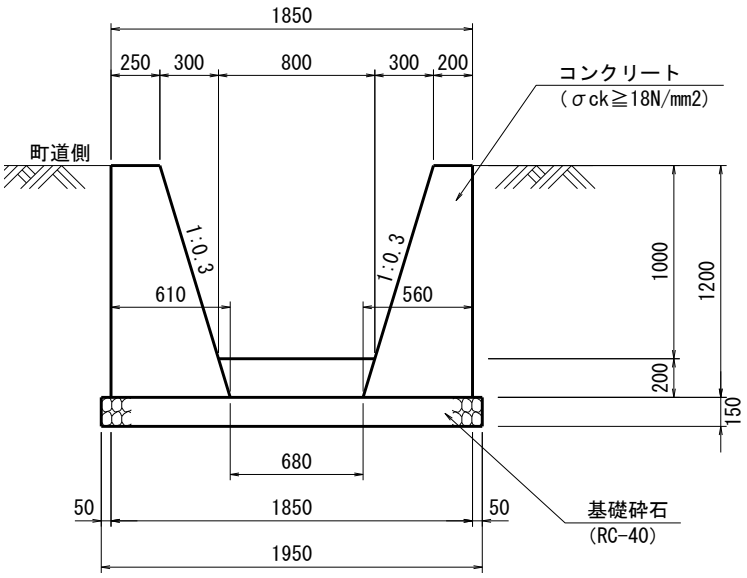

材料／規格	算　　式	単 位	数 量
コンクリート σck≧18N/mm2	V=(0.250+0.610)×1/2×1.20×5.40	m3	2.79
型枠 無筋構造物	A=(1.20×1.044+1.20)×5.40	m2	13.25
基礎砕石 RC-40、t=150mm	A=0.66×5.40	m2	3.56
基面整正 土砂	A=0.66×5.40	m2	3.6

単位数量計算書

細　　別：復旧水路　　1.0式当り
規　　格：底版

構　造　図

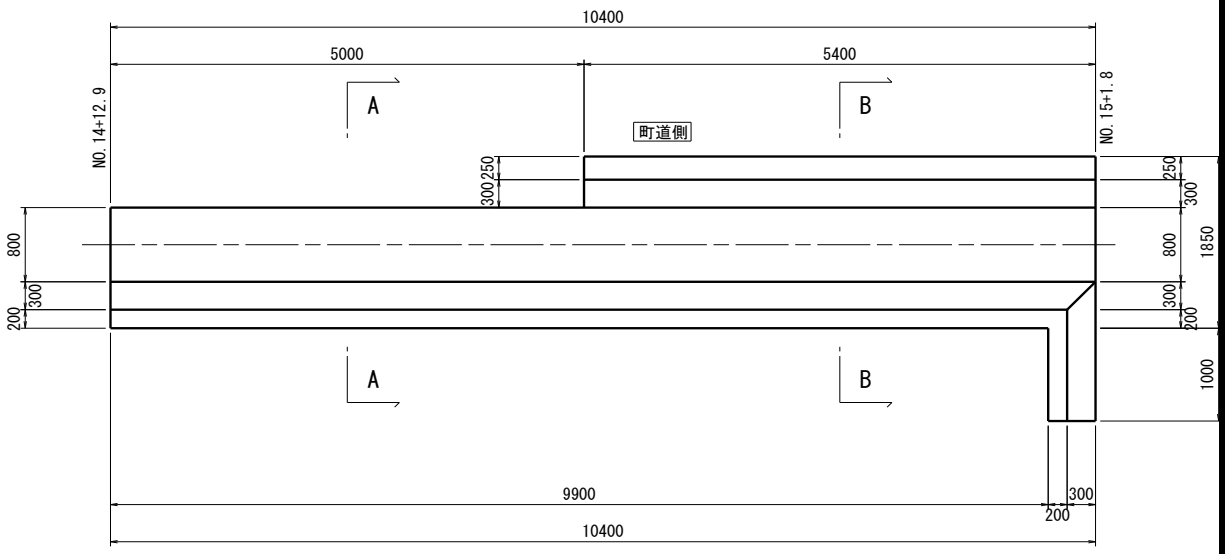

材料／規格	算　　式	単 位	数 量
コンクリート σck≧18N/mm2	V=(0.800+0.680)×1/2×0.20×10.40	m3	1.54
基礎砕石 RC-40、t=150mm	A=0.68×10.40	m2	7.07
基面整正 土砂	A=0.68×10.40	m2	7.1

横断排水工　　数 量 総 括 表 (1/2)

レベル３	レベル４	レベル５	単位	数　　量	設計数量	備　　考
種　　別	細　　別	規　　格				
作業土工						
	床掘	土砂	m^3	10.4	10	
	埋戻		m^3	7.1	10	
	基面整正	土砂	m^2	45.2	45	
6号U型水路			m	9.1	9	
	コンクリート	σck≧18N/mm^2	m^3	5.0	5	
	型枠	小型	m^2	27.4	28	
	基礎砕石	RC-40,t=150mm	m^2	12.5	13	
9号U型水路			m	15.1	15	
	プレキャスト	BF-800,ソケット付き	個	7.6	8	
	敷モルタル	1:3	m^3	0.35	0.4	
	張コンクリート	σck≧18N/mm^2	m^2	15.1	15	
	基礎砕石	RC-40,t=150mm	m^2	13.1	13	
	水路蓋	縞鋼板,t=3.2　914×1829	枚	4.0	4	
	オールアンカー	M20×130	個	28.0	28	
10号U型水路			m	2.3	3	
	コンクリート	σck≧18N/mm^2	m^3	0.8	1	
	型枠	小型	m^2	5.2	5	
	基礎砕石	RC-40,t=150mm	m^2	2.8	3	
1号吐け口			箇所	1.0	1	
	コンクリート	σck≧18N/mm^2	m^3	0.6	1	
	型枠	小型	m^2	4.4	4	
	張コンクリート	σck≧18N/mm^2	m^2	0.9	1	
	基礎砕石	RC-40,t=200mm	m^2	1.5	1	
1号函渠			m	9.4	9	
	ボックスカルバート	800×800×2000	個	4.7	5	
	基礎コンクリート	σck≧18N/mm^2	m^3	1.1	1	
	型枠	小型	m^2	1.8	2	
	敷モルタル	1:3	m^3	0.29	0.3	
	基礎砕石	RC-40,t=150mm	m^2	11.3	11	
1号集水桝			箇所	1.0	1	
	コンクリート	σck≧18N/mm^2	m^3	2.0	2	

横断排水工　　数 量 総 括 表 (2/2)

レベル３	レベル４	レベル５	単位	数　　量	設計数量	備　　考
種　　別	細　　別	規　　格				
	型枠	一般型枠	m^2	16.5	17	
	均しコンクリート	σck≧18N/mm^2	m^3	0.26	0.3	
	均し型枠	小型	m^2	0.64	0.6	
	基礎砕石	RC-40,t=200mm	m^2	2.56	2.6	
	蓋	鋼製桝蓋,T-25	組	1.0	1	
	足掛金物		個	4.0	4	
	鉄筋	SD345,D13	t	0.095	0.1	
1号重力式擁壁	平均高 H=1.18m		m	2.3	2	
	コンクリート	σck≧18N/mm^2	m^3	2.59	3	
	型枠	無筋構造物	m^2	10.99	11	
	基礎砕石	RC-40,t=200mm	m^2	3.93	3.9	
	基面整正	土砂	m^2	3.93	3.9	
水路敷コンクリート			m	2.3	2	
	コンクリート	σck≧18N/mm^2	m^3	0.30	0.3	
	基礎砕石	RC-40,t=200mm	m^2	1.5	1	
釜場			箇所	1.0	1	
	張コンクリート	σck≧18N/mm^2	m^2	57.4	57	
防止柵工						
	立入防止柵	H＝1000、c.t.c.2000	m	11.8	12	
	両開き門扉	H＝1000×W2000	箇所	1.0	1	
	1号基礎	180×180×450	個	7.0	7	
	2号基礎	300×300×600	個	2.0	2	
	舟形落し受	200×200×200	個	1.0	1	

6号U型水路
σck≧18N/mm2

延　長　調　書

測　　点	延　　長		摘　　要
	左　側	右　側	
NO.　26 +　　6.9		9.1	
小　　計	0.0	9.1	
合　　計		9.1	

9号U型水路
BF-800,ソケット付き

延　長　調　書

測　　点	延　　長		摘　　要
	左　側	右　側	
NO.　26 +　　6.9	15.1		
小　　計	15.1	0.0	
合　　計		15.1	

10号U型水路
σck≧18N/mm2

延　長　調　書

測　　点	延　　長		摘　　要
	左　側	右　側	
NO.　26 +　　6.9	2.3		
小　　計	2.3	0.0	
合　　計		2.3	

1号吐け口
σck≧18N/mm2

箇　所　調　書

測　　点	箇　　所		摘　　要
	左　側	右　側	
NO.　26 +　　6.9	1.0		
小　　計	1.0	0.0	
合　　計		1.0	

1号集水桝
σck≧18N/mm2

箇　所　調　書

測　　点	箇　　所		摘　　要
	左　側	右　側	
NO.　26 +　　6.9		1.0	
小　　計	0.0	1.0	
合　　計		1.0	

1号函渠
800×800

延　長　調　書

測　　点	延　　長		摘　　要
	左　側	右　側	
NO.　26 +　　6.9	5.6	3.8	
小　　計	5.6	3.8	
合　　計		9.4	

水路敷コンクリート
σck≧18N/mm2

延　長　調　書

測　　点	延　　長		摘　　要
	左　側	右　側	
NO.　26 +　　6.9		2.3	
小　　計	0.0	2.3	
合　　計		2.3	

釜場

σck≧18N/mm2

箇　所　調　書

測　　点	箇　　所		摘　　要
	左　側	右　側	
NO.　26 +　　6.9		1.0	
小　　計	0.0	1.0	
合　　計		1.0	

単位数量計算書

細　　別：6号U型水路　　1.0式当り
規　　格：σck≧18N/mm2

構　造　図

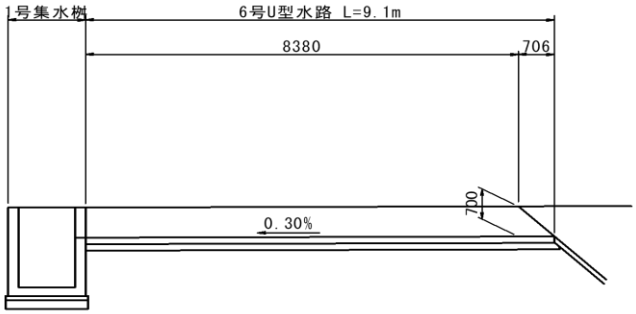

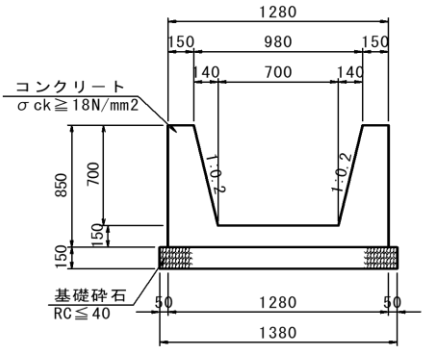

材料／規格	算　　式	単 位	数 量
コンクリート σck≧18N/mm2	{(0.15×2+0.14)/2×0.70×2}×(8.38+0.706/2)+ 1.28×0.15×(8.38+0.706)=4.43	m3	5.0
型枠 小型	{0.85×8.38+(0.85+0.15)/2×0.706+√(0.14^2+0.70^2)×(8.38+ 0.706/2)}×2	m2	27.4
基礎砕石 RC-40、t=150mm	1.38*(8.38+0.706)	m2	12.5
基面整正 土砂	1.38*(8.38+0.706)	m2	12.5

単位数量計算書

細　　別：9号U型水路　　1.0式当り
規　　格：BF-800,ソケット付き

構　造　図

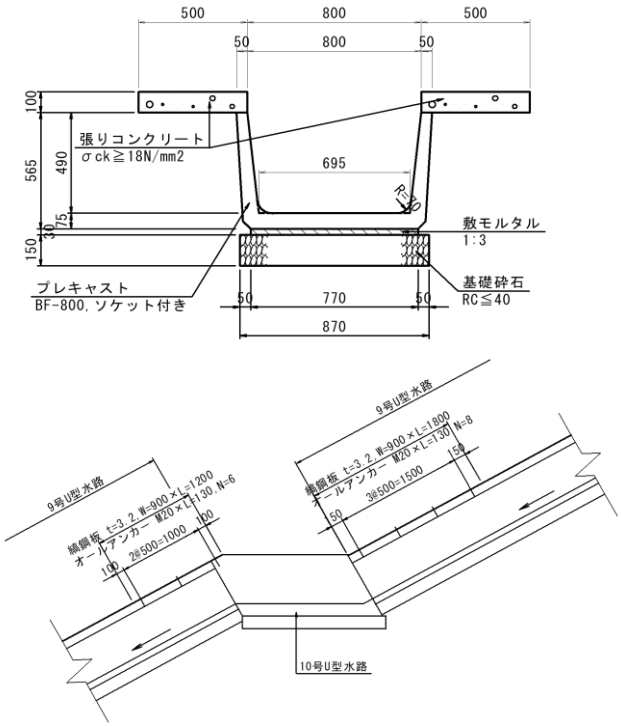

※延長 L=15.1m

材料／規格	算　　式	単 位	数 量
プレキャストU型水路 BF-800,ソケット付き	15.1/2.0	個	7.6
敷モルタル 1：3	0.77×0.03×15.1	m3	0.3
基礎砕石 RC-40,t=150mm	0.87×15.1	m2	13.1
基面整正 土砂	0.87×15.1	m2	13.1
張コンクリート σck≧18N/mm2	0.50×2×15.1	m2	15.1
水路蓋 縞鋼板 t=3.2 914×1829	0.90×(1.80+1.20)/(0.914×1.829)×2	枚	4.0
オールアンカー M20×130	6+8+6+8	個	28.0

単位数量計算書

細　　別：10号U型水路　　1.0式当り
規　　格：　σck≧18N/mm2

構　造　図

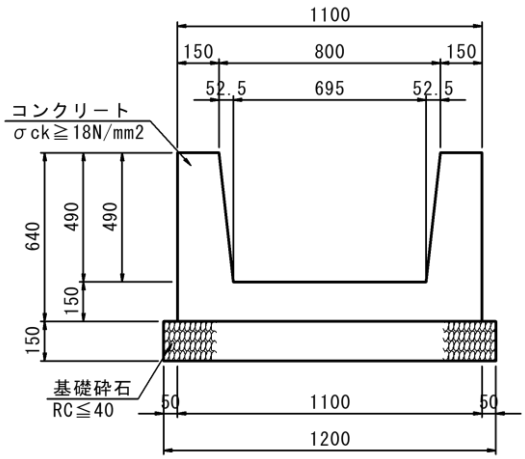

※延長 L=2.3m

材料／規格	算　　式	単 位	数 量
コンクリート σck≧18N/mm2	{(0.15×2+0.0525)/2×0.49×2+1.10×0.15}×2.3	m3	0.8
型枠 小型	{0.64+√(0.49^2+0.0525^2)}×2×2.3	m2	5.2
基礎砕石 RC-40、t=150mm	1.20×2.3	m2	2.8
基面整正 土砂	1.20×2.3	m2	2.8

単位数量計算書

細　　別：1号吐け口　　1.0式当り
規　　格：　σck≧18N/mm2

構　造　図

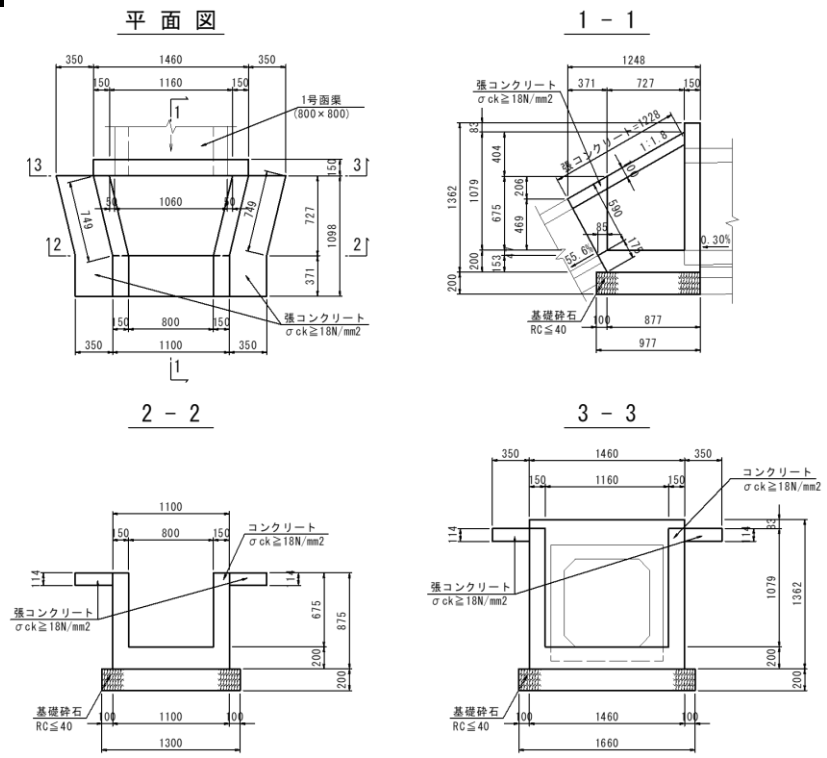

材料／規格	算　　式	単 位	数 量
コンクリート σck≧18N/mm2	1.46×0.15×1.362+{(1.079+0.675+0.20×2)×0.727/2+(0.675+0.20)×0.371/2}×0.15+(1.16+0.80)×0.727/2×0.20+0.20×0.085/2×0.80	m3	0.6
型枠 小型	(1.46+0.15)×1.362×2+{(1.079+0.675+0.20×2)/2×0.749+(0.675+0.20)×0.371/2+(0.59+0.175)×0.15}×2+0.175×0.80-1.06×1.06×2	m2	4.4
基礎砕石 RC-40、t=200mm	1.66×0.15+(1.66+1.30)/2×0.727+1.30×0.10	m2	1.5
基面整正 土砂	1.66×0.15+(1.66+1.30)/2×0.727+1.30×0.10	m2	1.5
張コンクリート σck≧18N/mm2	1.228×0.35×2	m2	0.9

単位数量計算書

細　　別：1号集水桝　　1.0式当り
規　　格：　σck≧18N/mm2

構　造　図

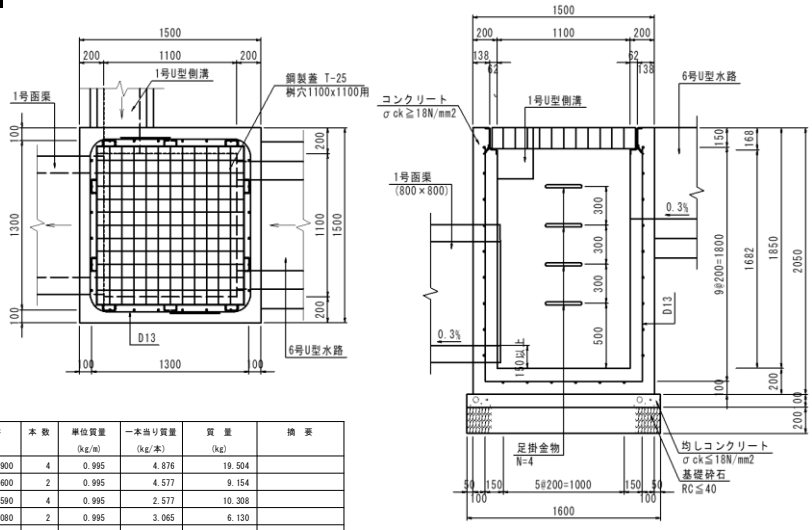

鉄筋質量表

種別	径	長さ (mm)	本数	単位質量 (kg/m)	一本当り質量 (kg/本)	質量 (kg)	摘要
1	D13	4900	4	0.995	4.876	19.504	
2	D13	4600	2	0.995	4.577	9.154	
3	D13	2590	4	0.995	2.577	10.308	
4	D13	3080	2	0.995	3.065	6.130	
5	D13	540	6	0.995	0.537	3.222	
6	D13	620	2	0.995	0.617	1.234	
7	D13	1180	2	0.995	1.174	2.348	
8	D13	1180	2	0.995	1.174	2.348	
9	D13	2120	2	0.995	2.109	4.218	本数=1+1=2
10	D13	960	2	0.995	0.955	1.910	本数=1+1=2
11	D13	750	1	0.995	0.746	0.746	
12	D13	1200	1	0.995	1.194	1.194	
13	D13	2950	7	0.995	2.935	20.545	本数=1+6=7
14	D13	1240	1	0.995	1.234	1.234	
15	D13	830	1	0.995	0.826	0.826	
16	D13	1090	6	0.995	1.085	6.510	
17	D13	680	6	0.995	0.677	4.062	
合　計	D13(SD345)					95.493	kg

材料／規格	算　　式	単位	数量
コンクリート σck≧18N/mm2	1.50×1.50×2.05-{(1.10+0.062×2)^2×0.168+1.10^2×1.682}-{0.30×0.30+(0.98+0.70)/2×0.70+1.06×1.06}×0.20	m3	1.97
型枠 一般型枠	(1.50×2.05+1.10×1.682)×4-{0.30×0.30+1.06×1.06+(0.98+0.70)/2×0.70}×2+{0.30+0.70×√(1+0.2^2)}0.20×2	m2	16.50
均しコンクリート σck≧18N/mm2	1.60×1.60×0.10	m3	0.26
均し型枠 小型	1.60×0.10×4	m2	0.64
基礎砕石 RC≦40,t=20cm	1.60×1.60	m2	2.6
蓋 鋼製桝蓋,T-25		組	1.0
足掛金物		個	4.0
鉄筋 SD345,D13	95.493/1000	t	0.095

単位数量計算書

細　　別：水路敷コンクリート　　1.0式当り
規　　格：　σck≧18N/mm2

構　造　図

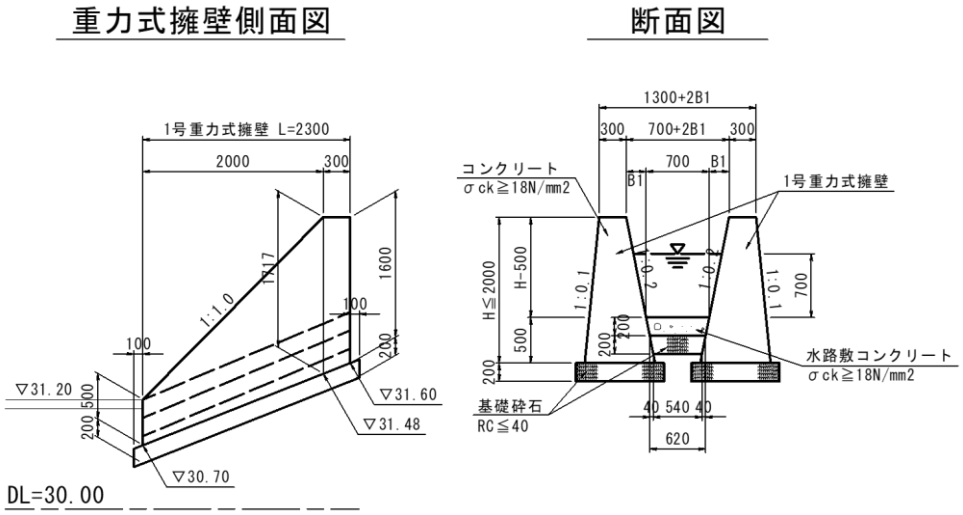

材料／規格	算　　式	単 位	数 量
コンクリート σck≧18N/mm2	(0.70+0.62)/2×0.20×2.30	m3	0.3
基礎砕石 RC-40、t=200mm	(0.62+0.54)/2×(2.30+0.10×2)	m2	1.5

単位数量計算書

細　　別：釜場　　1.0式当り
規　　格：　σck≧18N/mm2

構　造　図

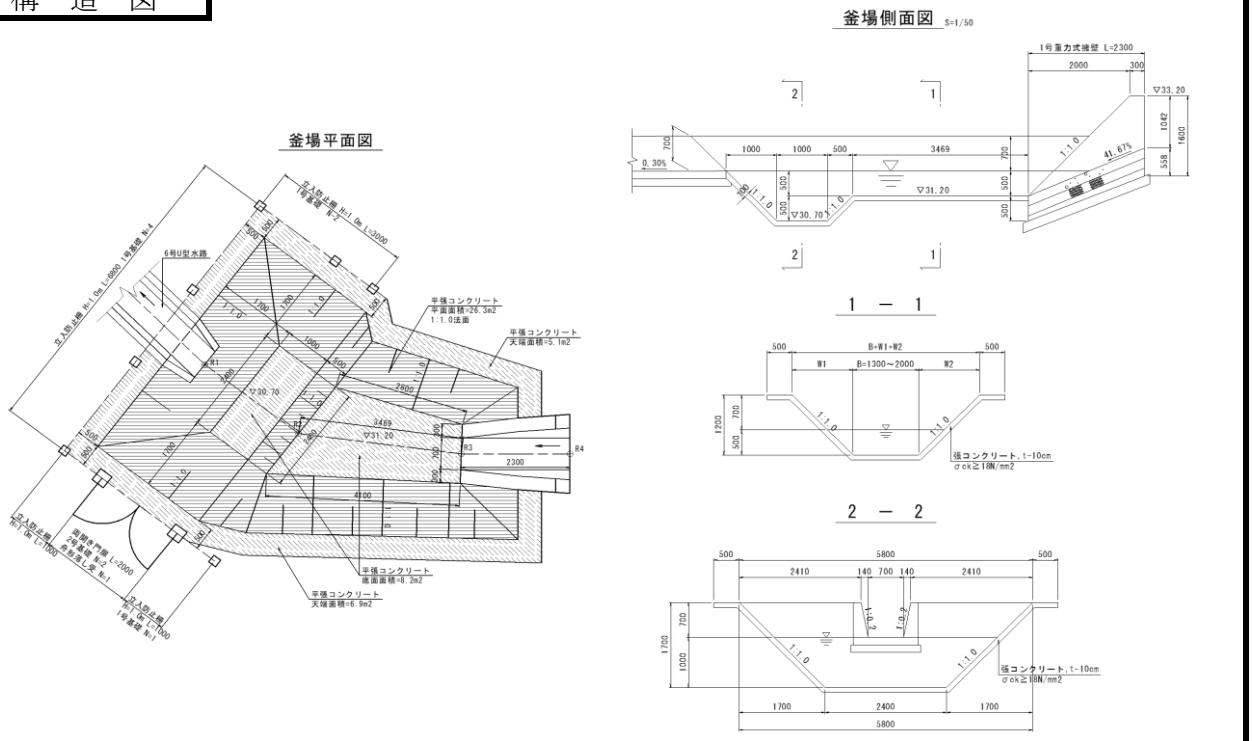

材料／規格	算　　式	単 位	数 量
張コンクリート σck≧18N/mm2	26.3×1.414+8.2+6.9+5.1	m2	57.4

1号重力式擁壁

平均高計算書						
測　　点	距　　離	平　　均	高　　さ	平均高	面積	摘要
NO.26+6.880	2.000		0.500			
NO.26+6.880	2.000	2.000	1.717	1.109	2.217	
NO.26+6.880	0.300		1.717			
NO.26+6.880	0.300	0.300	1.600	1.659	0.498	
合　　計		2.30			2.715	
平均高		H=	2.715/2.3	=	1.18	m

単位数量計算書

細　　別：1号重力式擁壁　　1.0式当り
規　　格：　σck≧18N/mm2

構　造　図

平均H＝1.18m

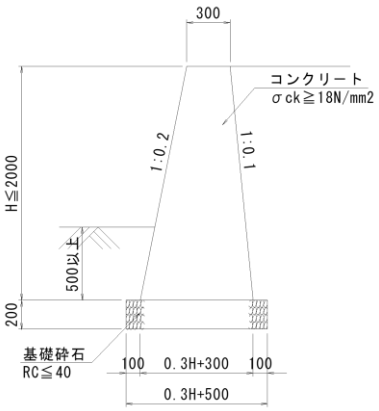

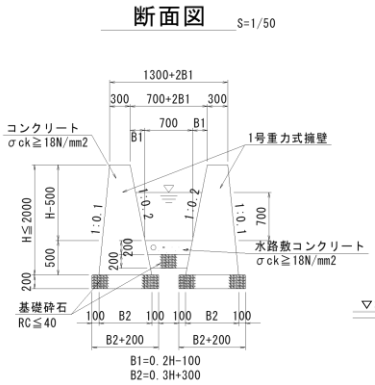

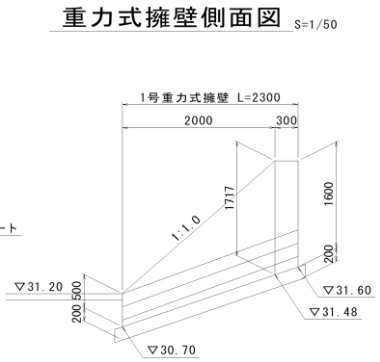

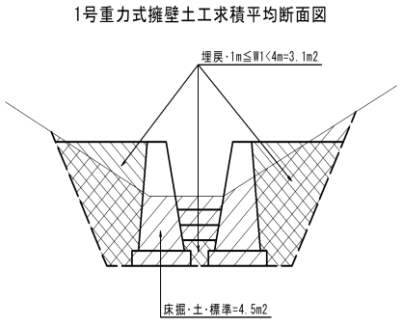

材料／規格	算　　式	単 位	数 量
コンクリート σck≧18N/mm2	(0.30+0.654)/2*1.18*2*2.3	m3	2.59
型枠 無筋構造物	(1.18*1.020+1.18*1.005)*2*2.3	m2	10.99
基礎砕石 RC-40、t=200mm	0.854*2.3*2	m2	3.93
基面整正 土砂	0.854*2.3*2	m2	3.93
床掘 土砂	4.50×2.30	m3	10.4
埋戻	3.10×2.30	m3	7.1

単位数量計算書

細　　別：1号函渠　　1.0式当り
規　　格：

構　造　図

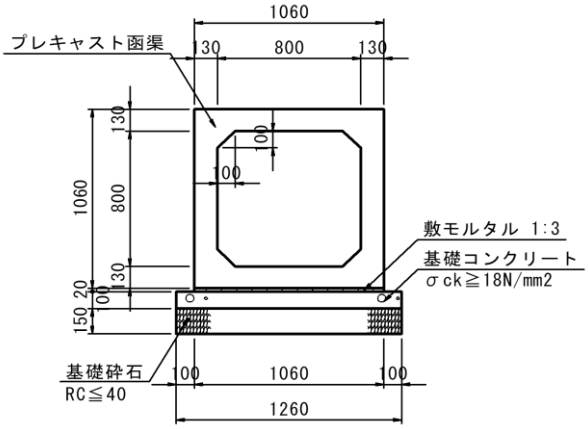

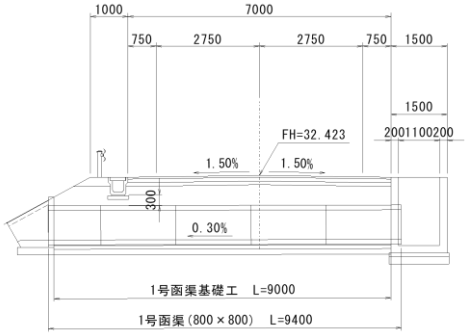

材料／規格	算　　式	単 位	数 量
ボックスカルバート 800×800×2000	9.40/2.0	個	4.7
基礎コンクリート σck≧18N/mm2	1.26×0.10×9.00	m3	1.1
型枠 小型	0.1×9.00×2	m2	1.8
敷モルタル 1:3	1.06×0.03×9.00	m3	0.3
基礎砕石 RC-40、t=150mm	1.26×9.00	m2	11.3
基面整正 土砂	1.26×9.00	m2	11.3

単位数量計算書

細　　別：立入防止柵　　1.0式当り
規　　格：

構　造　図

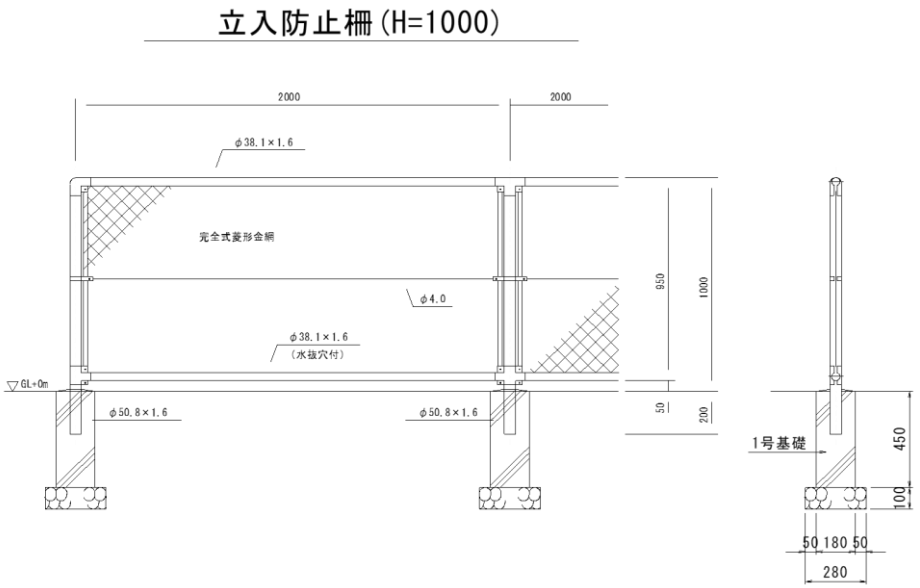

材料／規格	算　　式	単 位	数 量
立入防止柵 H=1000, c.t.c.2000	測点：No.26+3.3～No.26+10.8（右側）	m	11.8

単位数量計算書

細　　別：両開き門扉　　1.0式当り
規　　格：

構　造　図

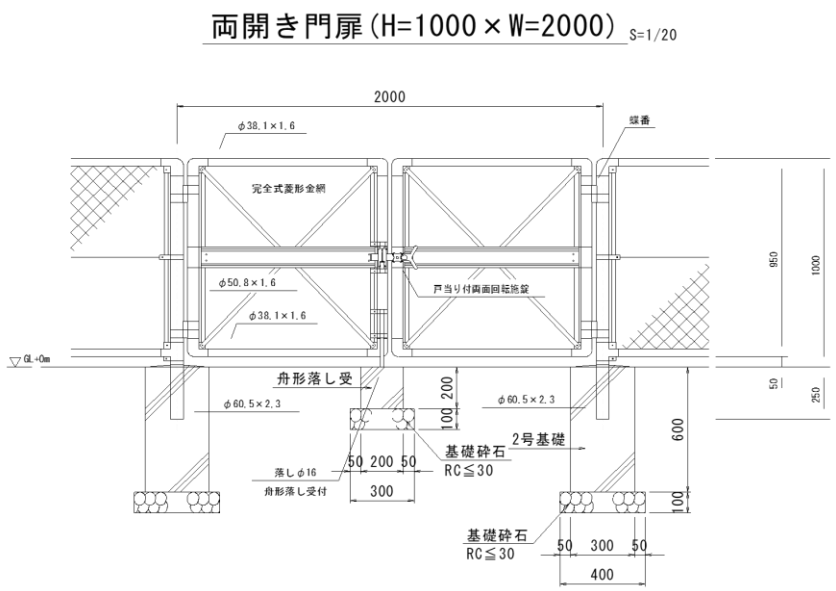

材料／規格	算　　式	単 位	数 量
両開き門扉 H=1000×W=2000	測点：No.26+3.5（右側）	箇所	1.0

単位数量計算書

細　　別：1号基礎　　1.0式当り
規　　格：

構　造　図

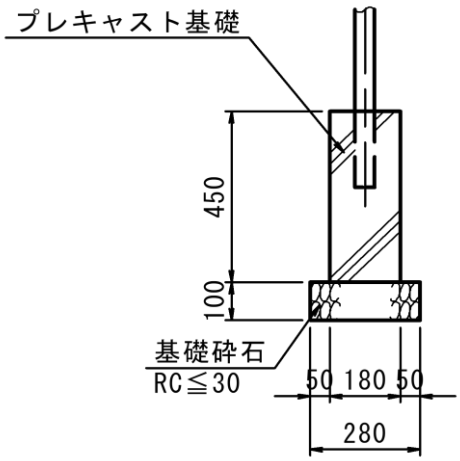

材料／規格	算　　式	単 位	数 量
プレキャスト基礎ブロック 180×180×450	測点：No.26+3.3～No.26+10.8（右側） N=1+4+2	個	7.0
基礎砕石 RC-30,t=10cm	A=0.28×0.28×7	m2	0.55

単位数量計算書

細　　別：2号基礎　　1.0式当り
規　　格：

構　造　図

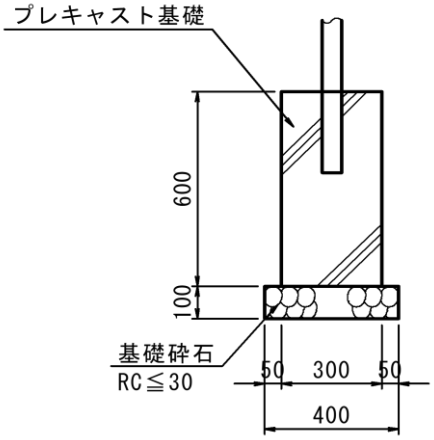

材料／規格	算　　式	単 位	数 量
プレキャスト基礎ブロック 300×300×600	測点：No.26+3.5（右側） N=2	個	2.0
基礎砕石 RC-30,t=10cm	A=0.40×0.40×2	m2	0.32

単位数量計算書

細　　別：舟形落し受　　1.0式当り
規　　格：

構　造　図

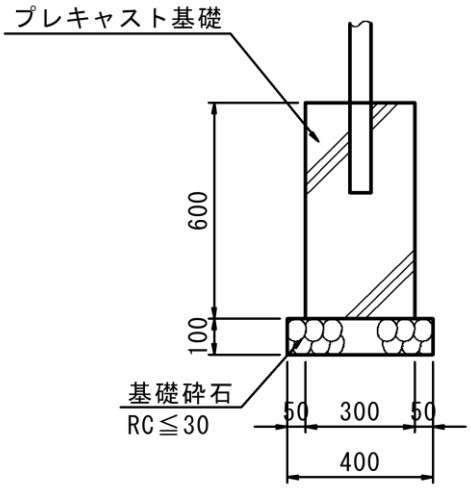

材料／規格	算　　式	単 位	数 量
プレキャスト基礎ブロック 200×200×200	測点：No.26+3.5（右側） N=1	個	1.0
基礎砕石 RC-30,t=10cm	A=0.30×0.30×1	m2	0.09

防 護 柵 工　　数 量 総 括 表

レベル３	レベル４	レベル５	単位	数　　量	設計数量	備　　考
種　　別	細　　別	規　　格				
路側防護柵工						
	1号ガードレール	Gr-C-4E 土中用	m	295.2	295	
	2号ガードレール	Gr-C-2B 構造物建込用	m	50.0	50	
防止柵工						
	転落防止柵	P種 H=1.1m 土中建込用	m	21.2	21	
落石防護柵工						
	落石防護柵	H＝2.5mm	m	45.3	45	
	端末支柱	H200×200×8×12	本	2.0	2	
	中間支柱	H200×100×5.5×8	本	15.0	15	
	金網延長		m	45.3	45	

1号ガードレール
Gr-C-4E 土中用

延　長　調　書

測　　点			延　長		摘　要
			左　側	右　側	
NO.　13 +　11.6	～	NO.　14 +　14.9	23.1		
NO.　17 +　0.0	～	NO.　22 +　9.0	104.8		
NO.　23 +　10.1	～	NO.　27 +　7.0	78.0		
NO.　13 +　0.0	～	NO.　14 +　8.1		28.3	
NO.　18 +　10.0	～	NO.　21 +　10.4		61.0	
小　　計			205.9	89.3	
合　　計				295.2	

2号ガードレール
Gr-C-2B 構造物建込用

延　長　調　書

測　　点			延　長		摘　要
			左　側	右　側	
NO.　14 +　14.9	～	NO.　17 +　3.7	50.0		
小　　計			50.0	0.0	
合　　計				50.0	

転落防止柵
P種 H=1.1m 土中建込用

延　長　調　書

測　　点			延　長		摘　要
			左　側	右　側	
NO.　13 +　　9.4	～	NO.　14 +　　9.5	21.2		
小　　計			21.2	0.0	
合　　計				21.2	

落石防護柵
H=2.5m

延　長　調　書

測　　点			延　長		摘　要
			左　側	右　側	
NO.　21 +　11.7	～	NO.　23 +　15.9	45.3		
小　　計			45.3	0.0	
合　　計				45.3	

単位数量計算書

細　　別：1号ガードレール　　10m当り
規　　格：Gr-C-4E 土中用

構　造　図

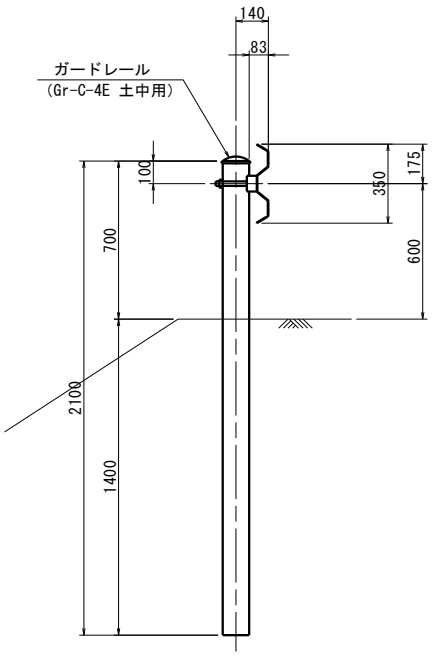

材料／規格	算　　式	単 位	数 量
ガードレール Gr-C-4E 土中用	L=10.0	m	10.0

単位数量計算書

細　　別：2号ガードレール　　10m当り
規　　格：Gr-C-2B 構造物建込用

構　造　図

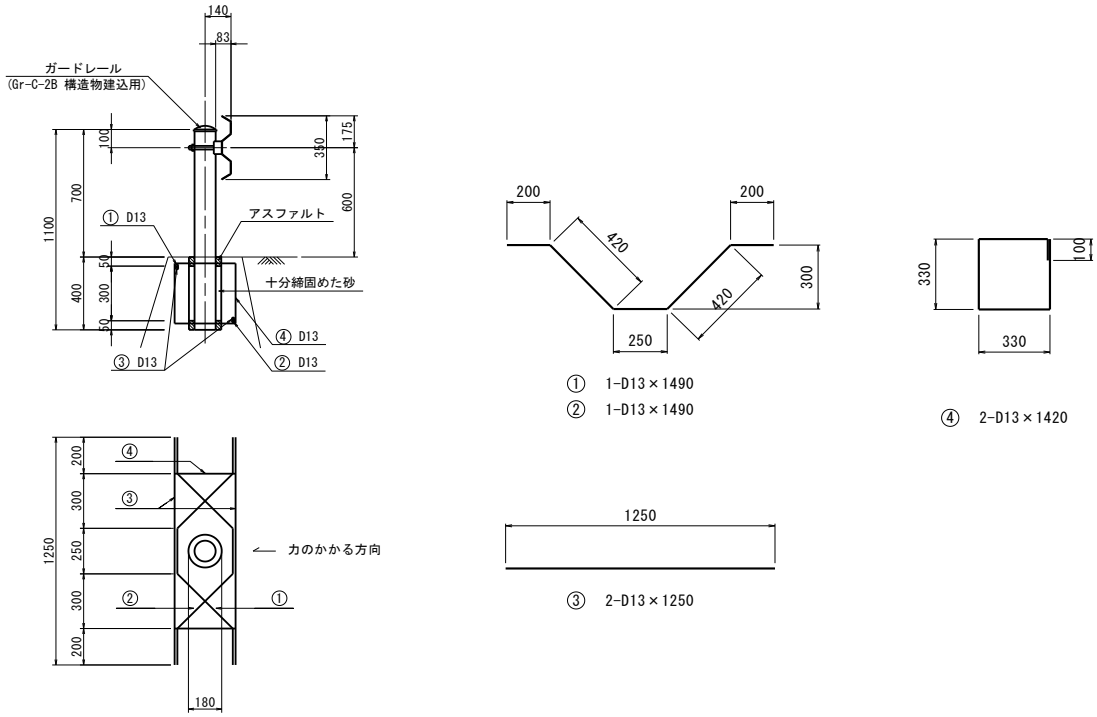

材料／規格	算　　式	単 位	数 量
ガードレール Gr-C-2B	L=10.0	m	10.0

単位数量計算書

細　　別：転落防止柵　　10m当り
規　　格：P種 H=1.1m 土中建込用

構　造　図

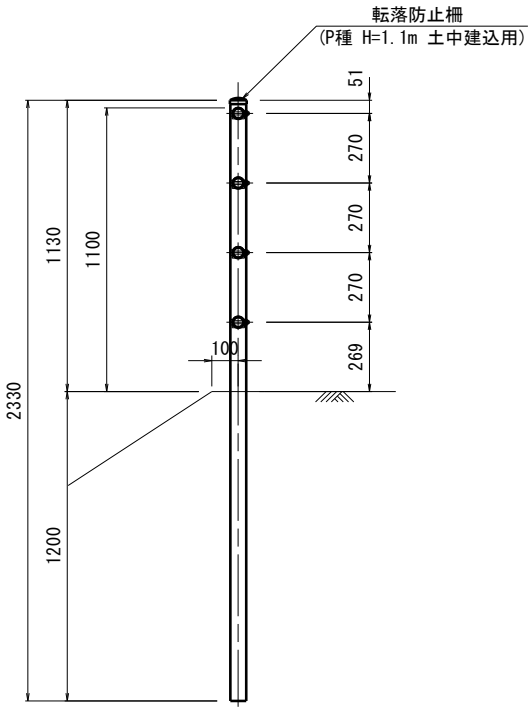

材料／規格	算　　式	単 位	数 量
転落防止柵 P種 H=1.1m 土中建込用	L=10.0	m	10.0

単位数量計算書

細　　別：落石防護柵　　10m当り
規　　格：H2.5m

構　造　図

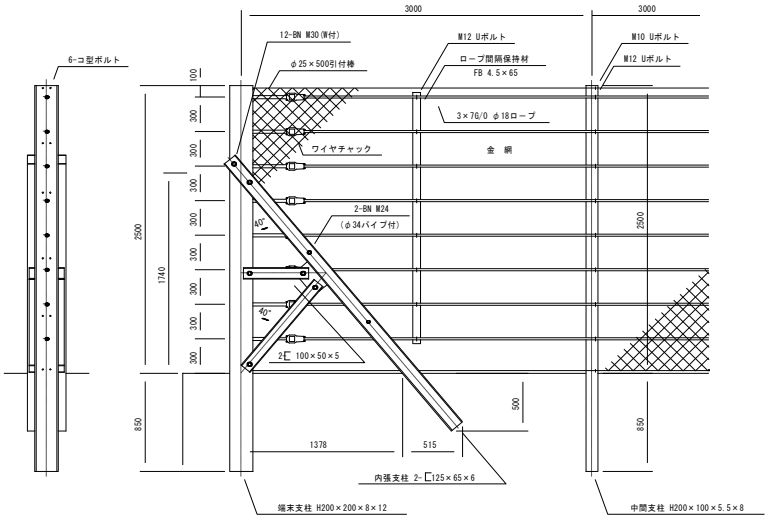

材料／規格	算　　式	単 位	数 量
端末支柱 H-200×200×8×12		本	2
中間支柱 H-200×100×5.5×8		本	15
金網延長		m	45.3

仮 設 工　　数 量 総 括 表

レベル３	レベル４	レベル５	単位	数　　量	設計数量	備　　考
種　　別	細　　別	規　　格				
工事用道路工						
	大型土のう　撤去	長期耐候性	袋	424.0	424	

根　拠　図

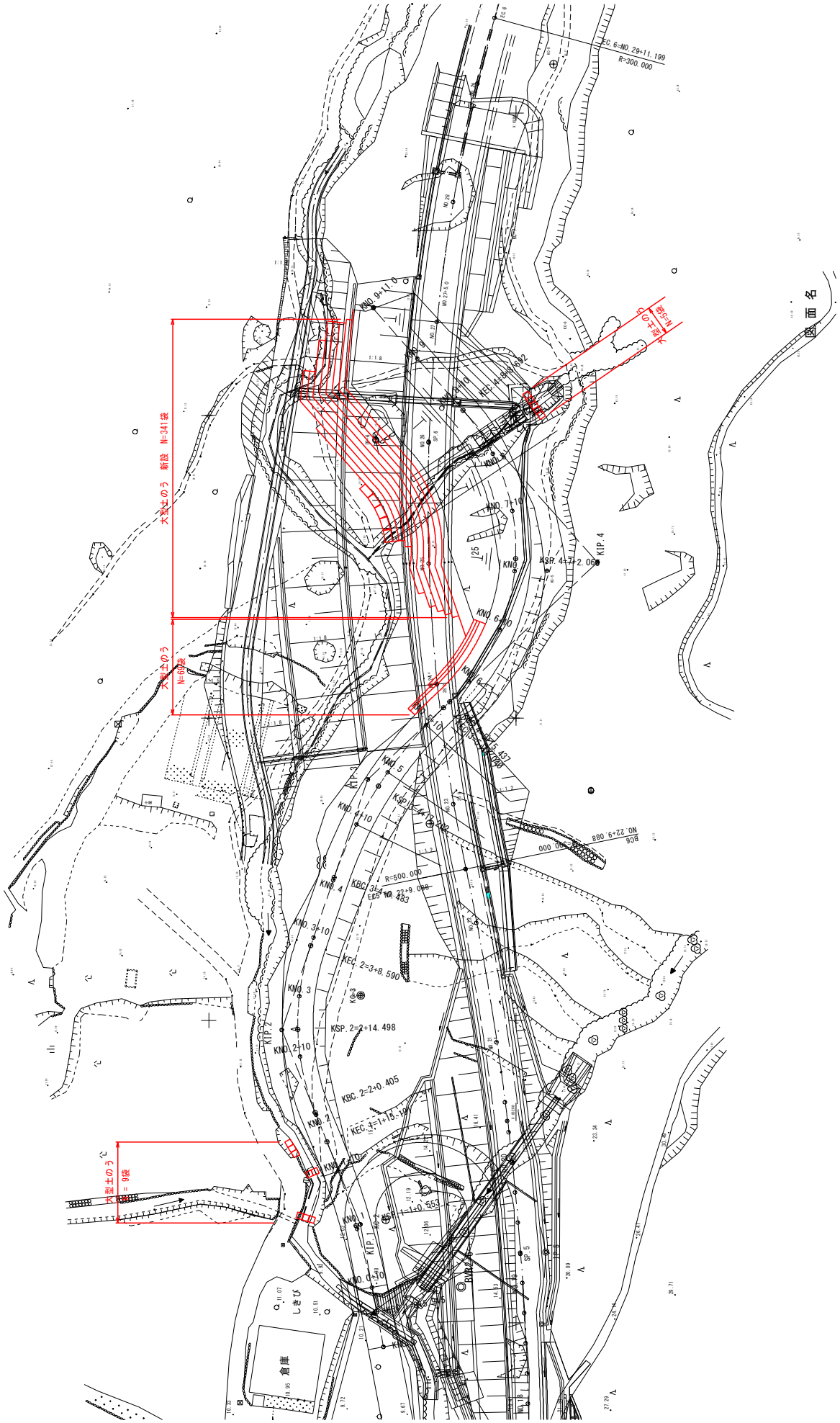
大型土のう　新設　N=341袋
大型土のう　N=18袋
大型土のう　N=9袋
KNO.9+11.0
KNO.7+10
KNO.6+10
KNO.5
KNO.4
KNO.3+10
KNO.3
KNO.2+10
KNO.2
KNO.1+10
KNO.0+10
KSP.4+7.2.068
KSP.2=2+14.498
KEC.2=3+8.590
KBC.2=2+0.405
KEC.1=1+15.18
KEC.1=1+0.553
KIP.1
KIP.2
KIP.4
KBC.3=1+0.483
KEC.5 NO.22+9.068
R=500.000
KEC.6=NO.29+11.199
R=300.000
倉庫
しきび
図面名